Содержание

1 Соленоидные клапаны без перепада давления

Стр. 8

2 Соленоидные клапаны с перепадом давления

Стр. 103

3 Клапаны с пневматическим управлением

Стр. 132

4 Клапаны и системы для пылеулавливающих фильтров

Стр. 201

5 Пропорциональные клапаны

Стр. 221

6 Датчики давления

Стр. 227

7 Оборудование для подготовки воздуха (FRL)

Стр. 235

8 Фитинги

Стр. 255

Страницы с основными техническими характеристиками

	Страница
Возобновляемые источники энергии	17
Соленоидные клапаны KIP	86
Клапаны, изолированные от рабочей среды	102
Автоматика систем водоснабжения	110
Подготовка и очистка воды	120
Нефтегазовое оборудование	151
Оборудование для химической и перерабатывающей промышленности	160
Пневмоострова	190
Фильтрация пыли	200
Биологические науки	220
Реле уровня жидкости KIP	246
Kloehn - прецизионные системы регулирования подачи жидкости	254
Традиционные источники энергии	263
Фитинги и принадлежности	274

Дополнительная информация

	Страница
Техническая информация	276
Директива ЕС о напорном оборудовании (PED)	316
Правила техники безопасности	318
ATEX	319
Индекс	322
Центры продаж и сервисного обслуживания	Задняя сторона обложки

Содержание по сериям оборудования

Серия	Соединительные узлы	Материал	Страница
Bacosol 32 mm	G	Ms	24
Chipsol 8 mm	C	SS	10
Flatprop 16 mm	C, A	Ms, SS	224
Intersol 22 mm	A	PA	22
Microsol 15 mm	A	PPS/PA, SS	18
Picosol 10 mm	A	PPS	14
LШтуцера/ арматура - Pneufit	RS	Msv, GFK	256
LШтуцера/ арматура - Pneufit C & M	RS	PBT, Msv	264
Фильтры/ регуляторы FRL - Excelon	G	Zg, Al, Pk, Acetal	242
Серии FRL - Excelon Series	G	Pk, Zg	240
FRL - F22, R22, L22	G	SS	250
FRL - Olympian Plus	G	Al, Zg	236
Датчик давления - 18 S Allfluid	G	SS	228
Датчик давления - 33 D	G, A	Al, SS	230
Регуляторы - R05, B05	G	SS, Acetal	248
82080**	G	PVDF	100
82160*	G	Ms	134
82180*	G	Ms	136
82280*	G	Rg	136
82370	G	Ms	26
82380*	G	1.4408	166
82400*	G	Ms	104
82470*	G	Ms	106
82480*	G	1.4408	166
82510	G	Ms	28
82530*	G	Ms	30
82540*	G	Ms	32
82560*	G	1.4408	72
82580	G	Ms	138
82590 **НОВЫЙ**	G	1.4408	74
82610 **НОВЫЙ**	G	1.4408	76
82660 **НОВЫЙ**	G	Ms	36
82670 **НОВЫЙ**	G	1.4408	78
82710*	G	Ms	140
82730*	G	1.4408	116
82870	G	GG	214
82880	G	Ms	222
82900*	G	Al	202
82960*	G	Al	204
83050	F	GG	118
83200	F	GG	188
83240	F	GG	192
83250	G	Rg	164
83300	G	1.4408	210
83320	G	1.4408	212
83340	F	GG	54
83350	G	GG	194
83380	F	GG	196
83400	–	–	216
83580	F	GG	122
83750 **НОВЫЙ**	–	–	218
83860	F	GS	198
83920	Переходник	Al	206
83930	Переходник	Al	208
84070 **НОВЫЙ**	G	PPO GF 30	114
84080 **НОВЫЙ**	G	PPO GF 30	114
84100	F	GG	56

Серия	Соединительные узлы	Материал	Страница
84120	F	GG/Rg	60
84140	F	1.4581	82
84180 **НОВЫЙ**	G	Ms	142
84190 **НОВЫЙ**	G	1.4408	168
84200	F	GS	64
84220	F	GS/Rg	68
84240	F	1.4581	88
84320	F	GG	124
84340	F	GS	128
84360 **НОВЫЙ**	G	Ms	38
84500*	G	Ms	144
84520*	G	1.4408	170
84540	SW	1.4581	174
84550	SW	1.4581	174
84580	SW	1.4581	178
84590	SW	1.4581	180
84660	G	Ms	148
84680	G	Ms	148
84720*	G	Ms	162
84740*	G	1.4581	184
84760	SW	1.4581	186
84770	SW	1.4581	186
84880	SW	1.4581	178
84890	SW	1.4581	180
85040	G	1.4581	80
85100	F	GG	56
85120	F	GG/Rg	60
85140	F	1.4581	82
85200	F	GS	64
85220	F	GS/Rg	68
85240	F	1.4581	88
85300*	G	Ms	108
85320*	G	Ms	112
85640	F	1.4581	92
85700*	G	Ms	40
85720*	G	Ms	44
85740* **НОВЫЙ**	G	1.4408	94
95000	G	Ms	48
95100	G	SS	98
96000	G	Ms	152
96100	G	SS	154
97100 **NAMUR**	G	Al anodized	156

* имеется HTP-соединение, ** = герметичная трубка сердечника (нечувствительная к загрязненным жидкостям)

A = основание (опорная плита)
C = патрон (картридж)
F = фланцевое соединение
G = внутренняя резьба
RS = трубное соединение
SW = сварное соединение
Acetal = ацеталь
Al = алюминий

GFK = нейлон армированный стекловолокном
GG = серый чугун
GG/Rg = серый чугун / седло из бронзового сплава
GS = литая сталь
Ms = латунь
Msv = никелированная латунь
PBT = полибутилентерефталат

Pk = поликарбонат
PVC = поливинилхлорид
PVC = поливинилхлорид
Rg = бронзовый сплав
SS = нержавеющая сталь
Zg = цинковый сплавь
1.4581 / 1.4408 = нержав. сталь
Al anodized - анодированный алюминий

Содержание

Соленоидные клапаны без перепада давления – миниатюрные соленоидные клапаны

	Серия	Материал	Соединительный узел	Давление	Температура	Действие (функц-ионирование)	Страница
	Chipsol	нержавеющая сталь	патрон (картридж)	0 - 8	+50 °C	2/2, 3/2	10
	Picosol	полифениленсульфид	основание (опорная плита)	0 - 8	+30 °C	2/2, 3/2	14
	Microsol	полифениленсульфид , ПА, нержавеющая сталь	основание (опорная плита)	0 - 10	+30 °C	2/2, 3/2	18

Соленоидные клапаны без перепада давления

	Серия	Материал	Соединительный узел	Давление	Температура	Действие (функц-ионирование)	Страница
	Intersol	ПА	основание (опорная плита)	0.5 - 15	+50 °C	3/2	22
	Bacosol	Латунь	G 1/8 - G 1/4	0 - 23	+80 °C	3/2	24
	82370	Латунь	G 1/4 - G 1	0 - 8	+60 °C	2/2	26
	82510	Латунь	G 1/8 - G 3/8	0 - 40	+90 °C	2/2	28
	82530	Латунь	G 1/4 - G 1/2	0 - 10	+90 °C	2/2	30
	82540	Латунь	G 1/4 - G 2	0 - 16	+90 °C	2/2	32
	82660 **НОВЫЙ**	Латунь	G 1/2 - G 2	0 - 1.5	+90 °C	2/2	36
	84360 **НОВЫЙ**	Латунь	G 1/4 - G 1	0 - 10	+150 °C	2/2	38
	85700	Латунь	G 1/4 - G 2	0 - 25	+90 °C	2/2	40
	85720	Латунь	G 1/4 - G 2	0 - 16	+200 °C	2/2	44
	95000	Латунь	G 1/4	0 - 40	+80 °C	2/2	48
	83340	серый чугун	DN 15 - DN 50	0 - 16	+90 °C	2/2	54
	84100	серый чугун	DN 65 - DN 100	0 - 16	+90 °C	2/2	56
	84120	серый чугун	DN 65 - DN 100	0 - 16	+150 °C	2/2	60
	85100	серый чугун	DN 15 - DN 50	0 - 16	+90 °C	2/2	56

Содержание

	Серия	Материал	Соединительный узел	Давление	Температура	Действие (функц-ионирование)	Страница
	85120	серый чугун	DN 15 - DN 50	0 - 16	+200 °C	2/2	60
	84200	литая сталь	DN 65 - DN 100	0 - 25	+90 °C	2/2	64
	84220	литая сталь	DN 65 - DN 100	0 - 16	+150 °C	2/2	68
	85200	литая сталь	DN 15 - DN 50	0 - 25	+90 °C	2/2	64
	85220	литая сталь	DN 15 - DN 50	0 - 16	+200 °C	2/2	68
	82560	нержавеющая сталь	G 1/4 - G 1/2	0 - 10	+90 °C	2/2	72
	82590 **НОВЫЙ**	нержавеющая сталь	G 1/4 - G 2	0 - 10	+90 °C	2/2	74
	82610 **НОВЫЙ**	нержавеющая сталь	G 1/8 - G 3/8	0 - 40	+110 °C	2/2	76
	82670 **НОВЫЙ**	нержавеющая сталь	G 1/2 - G 2	0 - 1.5	+90 °C	2/2	78
	84140	нержавеющая сталь	DN 65 - DN 100	0 - 16	+110 °C	2/2	82
	84240	нержавеющая сталь	DN 65 - DN 100	0 - 25	+90 °C	2/2	88
	85040	нержавеющая сталь	G 3/8 - G 1	0 - 25	+90 °C	2/2	80
	85140	нержавеющая сталь	DN 15 - DN 50	0 - 16	+110 °C	2/2	82
	85240	нержавеющая сталь	DN 15 - DN 50	0 - 25	+90 °C	2/2	88
	85640	нержавеющая сталь	DN 15 - DN 50	0 - 25	+90 °C	2/2	92
	85740 **НОВЫЙ**	нержавеющая сталь	G 1/4 - G 2	0 - 25	+90 °C	2/2	94
	95100	нержавеющая сталь	G 1/8 - G 1/4	0 - 50	+120 °C	2/2	98
	82080	поливинилиденфторид	G 1/4 - G 3/8	0 - 7	+110 °C	2/2	100

2/2-ходовые клапаны DN 8 ... DN 25 с сертификатом DVGW

Для нейтрального газообразного и жидкого топлива
Соленоидный клапан с принудительным подъемом
Диафрагменные клапаны
Внутренняя резьба G 1/4 ... G1
Рабочее давление: 0 ... 4 бар/ 8 бар

Описание (стандартный клапан)

Соленоидный клапан для нейтрального газообразного и жидкого топлива

Действие (функция переключения):	нормально закрытый клапан
Направление потока:	установленное
Температура среды:	-10 °C ... макс. +60 °C
Температура окружающей среды:	-10 °C ... макс. +50 °C
Положение установки (монтажа):	по выбору, предпочтительно соленоидом в вертикальном верхнем положении

Материалы

Корпус:	Латунь
Уплотнение седла клапана:	FPM
Внутренние компоненты:	нержавеющая сталь, Латунь, PVDF

PVDF = поливинилиденфторид

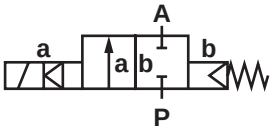

Необходимо использовать сетчатый фильтр (размер ячейки макс. 0.25мм)!

Конструктивные особенности

- Клапан срабатывает без перепада давления
- Сертификат оценки качества EN 161/3394 часть 1 и EN 264
- Высокая функциональная безопасность
- Задержка срабатывания < 1 с

Технические характеристики

Размер соединения G	Номиналь-ный диаметр мм	kv-величина м³/ч	Номер детали для напряжения DC* →	Рабочее давление бар FPM **00**	С трубной прессуемой арматурой (10 мм) **80**
1/4	8	1.6	82370**XX**.9381.**00000**	0 - 4	0 - 8
3/8	10	2.0	82371**XX**.9381.**00000**	0 - 4	0 - 8
1/2	12	2.3	82372**XX**.9381.**00000**	0 - 4	0 - 8
3/4	20	5.8	82373**XX**.9381.**00000**	0 - 4	0 - 8
1	25	6.1	82374**XX**.9381.**00000**	0 - 4	0 - 8

* При размещении заказа просим указывать напряжение и частоту сети, на пример: 8237000.938**2.23049** для сети 230В 40-60Гц (AC только с поставляемой вилкой вместе с выпрямителем) или 8237000.938**1.02400** для сети 24В DC

Соленоид 9381/9382 (стандартные напряжения)

DC	AC 40-60Гц	
24В	24В	-
-	110В	120В
	230В	220В

Конструкция соответствует DIN VDE 0580
Отклонение напряжения +/-10%, рабочий цикл 100%
Класс защиты согласно EN 60529 IP65
Электрическое соединение согласно DIN EN 175301-803 (включено)
Сертифицировано в соответствии с DVGW EN 161/3394 часть 1, EN 264 cCSAus (только катушка)
Подключение к сети AC только через вилку с выпрямителем

Потребляемая мощность

Соленоид	DC	AC Пусковая мощ.	AC Мощ. удержания
9381	18Вт	-	-
9382	-	20ВА	20ВА

Обозначения на чертеже

Номер детали (узла)	Описание
101	Корпус клапана
102	Крышка клапана
*103	Диафрагма, в сборе
104	Винт с овальной головкой под торцевой ключ от G 1/2 до G 3/4
400	Соленоид
701	Трубка сердечника
*703	Кольцевое уплотнение
704	Круглая шайба
1400	Гнездовой разъем
1501	Шестигранная гайка
1502	Кольцевое уплотнение

* Эти отдельные детали образуют изнашиваемое устройство в сборе.

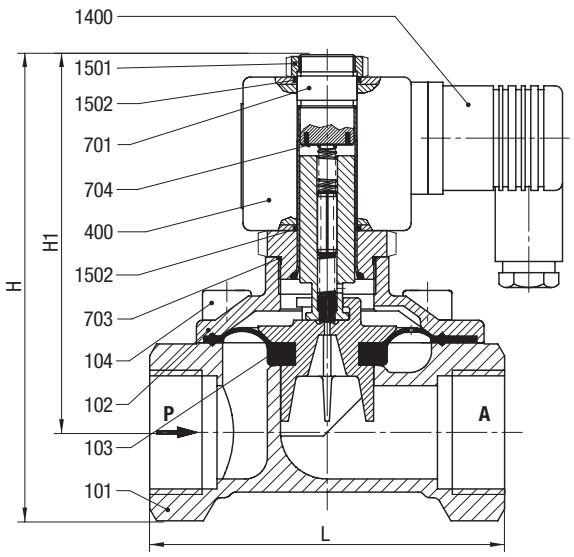

Размер соединения G	L мм	B* мм	H мм	H1 мм
1/4	67	54	105	90
3/8	67	54	105	90
1/2	67	54	105	90
3/4	95	70	130	105
1	95	70	130	105

* B = максимальная ширина

Комплект для обслуживания

Для клапанов с соленоидом 9381(2) и уплотнением FPM	Номер узла (детали)
8237000	1261721
8237100	1261721
8237200	1261721
8237300	1266952
8237400	1266952

Дополнительные опции (соленоиды)

XXXXXXX.**9356** Соленоид класса защиты Ex II 2 GD EEx me II T3 T 140 °C

Остальные опции предоставляются по запросу

Обратитесь к странице 276 и получите техническую информацию о наших клапанах.

Клапан с установленными трубными фитингами

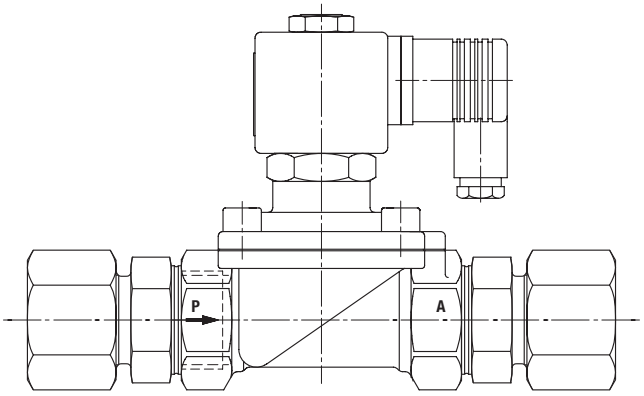

Примечание:
Герметичные резьбовые соединения (например, HTP) не сертифицированы для использования с газообразным топливом и давлениями, превышающими 4 бар.

2/2-ходовые клапаны DN 1.5 ... DN 5.0

Для нейтральных газовых и жидких сред
С прямым приводом от соленоида
Тарельчатые клапаны
Внутренняя резьба G 1/8 ... G3/8
Рабочее давление: 0 ... 40 бар (см. таблицу)

Click-on®
Соленоид заменяется без помощи инструментов

Описание (стандартный клапан)

Соленоидный клапан для нейтральных газовых и жидких сред

Действие (функция переключения):	нормально закрытый клапан
Направление потока:	установленное
Температура среды:	-10 °C ... макс. +90 °C
Температура окружающей среды:	-10 °C ... макс. +50 °C
Положение установки (монтажа):	по выбору, предпочтительно соленоидом в вертикальном верхнем положении

Материалы

Корпус:	Латунь
Уплотнение седла клапана:	NBR
Внутренние компоненты:	нержавеющая сталь, Латунь

NBR - бутадиен-нитрильный каучук

При работе с загрязненными жидкостями рекомендуется использовать сетчатый фильтр.

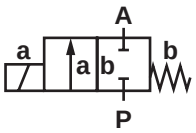

Конструктивные особенности

- Клапаны пригодны для работы с вакуумом
- Высокий расход
- Простая компактная конструкция
- В стандартном исполнении – корпус с крепежной резьбой M5
- Соленоид заменяется без помощи инструментов (механизм Click-on®)
- Клапан срабатывает без перепада давления

Технические характеристики

Размер соединения G	Номиналь-ный диаметр мм	kv-величина м³/ч	Номер устройства*	Рабочее давление бар				
				NBR	Нормально открытый клапан	FPM 110 °C	PTFE ** 110 °C	EPDM 110 °C
				00/20/40/60/80	01/21/41/61	03/23/43/63/83	06/26/46/66/86	04/24/44/64/84
1/8	1.5	0.07	82518**0X**.9101.**00000**	0 - 25	0 - 16	0 - 25	-	0 - 25
1/4	1.5	0.07	82510**0X**.9101.**00000**	0 - 25	0 - 16	0 - 25	-	0 - 25
3/8	1.5	0.07	82511**0X**.9101.**00000**	0 - 25	0 - 16	0 - 25	-	0 - 25
1/8	2.5	0.15	82518**2X**.9101.**00000**	0 - 10	0 - 6	0 - 10	-	0 - 10
1/4	2.5	0.15	82510**2X**.9101.**00000**	0 - 10	0 - 6	0 - 10	-	0 - 10
3/8	2.5	0.15	82511**2X**.9101.**00000**	0 - 10	0 - 6	0 - 10	-	0 - 10
1/8	2.5	0.15	82518**2X**.9151.**00000**	0 - 40	0 - 25	0 - 40	0 - 40	0 - 40
1/4	2.5	0.15	82510**2X**.9151.**00000**	0 - 40	0 - 25	0 - 40	0 - 40	0 - 40
3/8	2.5	0.15	82511**2X**.9151.**00000**	0 - 40	0 - 25	0 - 40	0 - 40	0 - 40
1/8	3.0	0.21	82518**4X**.9101.**00000**	0 - 4	0 - 3	0 - 4	-	0 - 4
1/4	3.0	0.21	82510**4X**.9101.**00000**	0 - 4	0 - 3	0 - 4	-	0 - 4
3/8	3.0	0.21	82511**4X**.9101.**00000**	0 - 4	0 - 3	0 - 4	-	0 - 4
1/8	3.0	0.21	82518**4X**.9151.**00000**	0 - 20	0 - 16	0 - 20	0 - 20	0 - 20
1/4	3.0	0.21	82510**4X**.9151.**00000**	0 - 20	0 - 16	0 - 20	0 - 20	0 - 20
3/8	3.0	0.21	82511**4X**.9151.**00000**	0 - 20	0 - 16	0 - 20	0 - 20	0 - 20
1/8	4.0	0.35	82518**6X**.9151.**00000**	0 - 12	0 - 8	0 - 12	0 - 12	0 - 12
1/4	4.0	0.35	82510**6X**.9151.**00000**	0 - 12	0 - 8	0 - 12	0 - 12	0 - 12
3/8	4.0	0.35	82511**6X**.9151.**00000**	0 - 12	0 - 8	0 - 12	0 - 12	0 - 12
1/8	5.0	0.50	82518**8X**.9151.**00000**	0 - 6	-	0 - 6	0 - 6	0 - 6
1/4	5.0	0.50	82510**8X**.9151.**00000**	0 - 6	-	0 - 6	0 - 6	0 - 6
3/8	5.0	0.50	82511**8X**.9151.**00000**	0 - 6	-	0 - 6	0 - 6	0 - 6

NBR - бутадиен-нитрильный каучук; PTFE – политетрафторэтилен; EPDM - каучук на основе сополимера этилена, пропилена и диенового мономера;

* При размещении заказа просим указывать напряжение и частоту сети, например: 8251000.910**1.23050** для 230В 50Гц или 8251000.910**1.02400** для 24В DC

** Скорость утечки E согласно EN 12266-1

Соленоид 9101/9151 (стандартные напряжения)

DC	AC	
	50Гц	60Гц
24В	24В	-
-	110В	120В
	230В	220В

Конструкция соответствует DIN VDE 0580
Отклонение напряжения +/-10%, рабочий цикл 100%
Класс защиты согласно EN 60529 IP65
Электрическое соединение согласно DIN EN 175301-803 (включено)
Соленоиды внесены в перечень UL и имеют сертификат CSA

Потребляемая мощность

Соленоид	DC	AC	
		Пусковая мощн.	Мощ. удержания
9101	8Вт	15ВА	12ВА
9151	18Вт	45ВА	35ВА

Обозначения на чертеже

Номер детали (узла)	Описание
400	Соленоид
701	Трубка сердечника
*702	Кольцевое уплотнение
703	Резьбовой узел
*704	Нажимная пружина
*705	Сердечник
706	Пружинный зажим
*707	Кольцевое уплотнение
1400	Гнездовой разъем
9900	Корпус клапана

* Эти отдельные детали образуют изнашиваемое устройство в сборе.

С соленоидом 9101

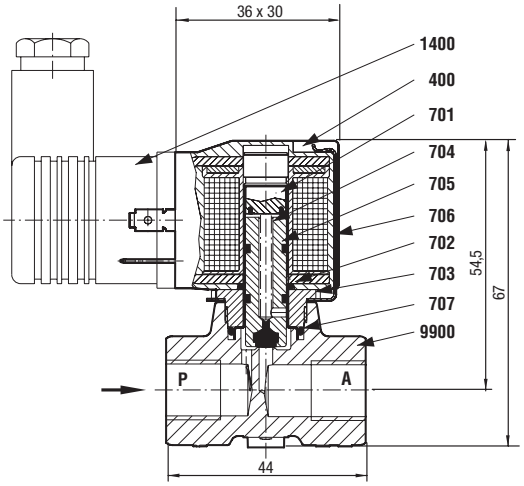

Комплект для обслуживания

Для клапанов с соленоидом 9101	Номер узла (детали)
8251800	1261629
8251000	1261629
8251100	1261629
8251820	1261629
8251020	1261629
8251120	1261629
8251840	1261629
8251040	1261629
8251140	1261629
Для клапанов с соленоидом 9151	**Номер узла (детали)**
8251820	1262353
8251020	1262353
8251120	1262353
8251840	1262353
8251040	1262353
8251140	1262353
8251860	1262353
8251060	1262353
8251160	1262353
8251880	1262353
8251080	1262353
8251180	1262353

С соленоидом 9151

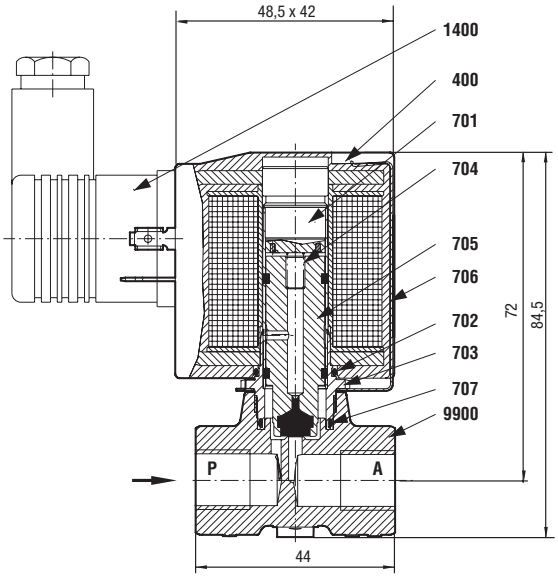

Дополнительные опции (соленоиды)

XXXXXXX.**9136** Соленоид класса защиты Ex II 2 GD EEx m II T4 T 130 °C, с 3 м соединительным кабелем

XXXXXXX.**9186** Ex II 2 GD EEx me II T4 T 130 °C

Обратитесь к странице 276 и получите техническую информацию о наших клапанах.

2/2-ходовые клапаны DN 1.5 ... DN 5.0

Для нейтральных газовых и жидких сред
С приводом от соленоида, с принудительным подъемом
Диафрагменные клапаны
Внутренняя резьба G 1/4 ... G 1/2 или ¼" НТР ... ½"НТР
Рабочее давление: 0 ... 10 бар

Описание (стандартный клапан)

Соленоидный клапан для, например, воздуха, воды, масла

Действие (функция переключения):	нормально закрытый клапан
Направление потока:	установленное
Температура среды:	-10 °C ... макс. +90 °C
Температура окружающей среды:	-10 °C ... макс. +50 °C
Положение установки (монтажа):	по выбору, предпочтительно соленоидом в вертикальном верхнем положении

Материалы

Корпус:	Латунь, PA 66
Уплотнение седла клапана:	NBR
Внутренние компоненты:	нержавеющая сталь, PVDF

NBR - бутадиен-нитрильный каучук; PVDF - поливинилиденфторид

При работе с загрязненными жидкостями рекомендуется использовать сетчатый фильтр.

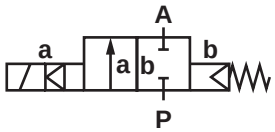

Конструктивные особенности

- Клапаны пригодны для работы с вакуумом
- Простая конструкция
- Компактный соленоид со встроенной трубкой сердечника
- Клапан срабатывает без перепада давления
- Рабочее давление 0-20 бар с AC и NBR уплотнением

Технические характеристики

Размер соединения G	Номиналь-ный диаметр мм	Длина волны мм	kv-величина м³/ч	Номер устройства*	Рабочее давление бар			
					NBR	FPM 110 °C	EPDM 110 °C	HNBR макс. +150 °C
					00	**03**	**14**	**51**
1/4	10	44	1.5	82530**XX**.8001.**00000**	0 - 10	0 - 10	0 - 10	0 - 6
3/8	10	44	1.7	82531**XX**.8001.**00000**	0 - 10	0 - 10	0 - 10	0 - 6
1/2	10	60	1.7	82532**XX**.8001.**00000**	0 - 10	0 - 10	0 - 10	0 - 6

NBR - бутадиен-нитрильный каучук; EPDM - каучук на основе сополимера этилена, пропилена и диенового мономера; HNBR - гидрированный бутадиен-нитрильный каучук
* При размещении заказа просим указывать напряжение и частоту сети, например: 8253000.800**1.23050** для сети 230В 50Гц или 8253000.800**1.02400** для 24В DC

Соленоид 8001 (стандартные напряжения)

DC	AC	
	50Гц	60Гц
24В	24В	-
-	110В	120В
	230В	220В

Конструкция соответствует DIN VDE 0580
Отклонение напряжения +/-10%, рабочий цикл 100%
Класс защиты согласно EN 60529 IP65
Электрическое соединение согласно DIN EN 175301-803 (включено)

Потребляемая мощность

Соленоид	DC	AC	
		Пусковая мощн.	Мощ. удержания
8001	12Вт	-	-
8001	-	20ВА	16ВА

Обозначения на чертеже

Номер узла (детали)	Описание
101	Корпус клапана
*102	Диафрагма
103	Распорная втулка
400	Соленоид
*702	Сердечник
*705	Нажимная пружина
1400	Гнездовой разъем
1501	Винт с овальной головкой
*1502	Кольцевое уплотнение

* Эти отдельные детали образуют изнашиваемое устройство в сборе.

Размер соединения G	L мм	B мм	H мм	H1 мм
1/4	44	70	85.5	73.0
3/8	44	70	85.5	73.0
1/2	60	70	88.5	74.5

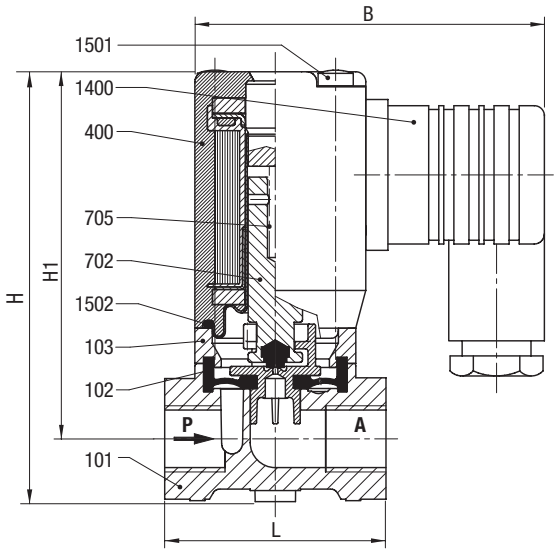

Комплект для обслуживания

Для клапанов с соленоидом 8001 и уплотнением NBR	Номер детали (узла)
8253000	1256202
8253100	1256202
8253200	1256202
Для клапанов с соленоидом 8001 и уплотнением FPM	**Номер детали (узла)**
8253003	1257116
8253103	1257116
8253203	1257116
Для клапанов с соленоидом 8001 и уплотнением EPDM	**Номер детали (узла)**
8253014	1256745
8253114	1256745
8253214	1256745
Для клапанов с соленоидом 8001 и уплотнением HNBR	**Номер детали (узла)**
8253051	1256761
8253151	1256761
8253251	1256761

Дополнительные опции (клапаны)

XXXXX**18**.XXXX Модификация без смазки, уплотнение седла FPM

XXXXX**22**.XXXX Рабочее давление 0 … 20 бар; только для NBR и AC соленоида (не вместе с Ex соленоидами)

Дополнительные опции (соленоиды)

XXXXXXX.**8041** Соленоид класса защиты Ⓔx II 2 GD EEx me II T3 T 140 °C

Остальные опции предоставляются по запросу

Корпус с крепежной резьбой 2 x M5

Обратитесь к странице 276 и получите техническую информацию о наших клапанах.

2/2-ходовые клапаны DN 8 ... DN 50

Для нейтральных газовых и жидких сред
С приводом от соленоида, с принудительным подъемом
Диафрагменные клапаны
Внутренняя резьба G 1/4 ... G 2 или ¼" НТР ... 2"НТР
Рабочее давление: 0 ... 10 бар/ 16 бар

Описание (стандартный клапан)

Соленоидный клапан для, например, воздуха, воды, масла

Действие (функция переключения):	нормально закрытый клапан
Направление потока:	установленное
Температура среды:	-10 °C ... макс. +90 °C
Температура окружающей среды:	-10 °C ... макс. +50 °C
Положение установки (монтажа):	по выбору, предпочтительно соленоидом в вертикальном верхнем положении

Материалы

Корпус:	Латунь
Уплотнение седла клапана:	NBR
Внутренние компоненты:	нержавеющая сталь, PVDF, Латунь

NBR - бутадиен-нитрильный каучук; PVDF - поливинилиденфторид

При работе с загрязненными жидкостями рекомендуется использовать сетчатый фильтр.

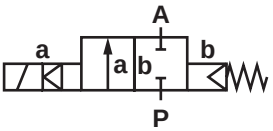

Конструктивные особенности

- Высокий расход
- Пригодны для применения в промышленности в тяжелых условиях эксплуатации
- Работа с демпфированием
- Клапаны пригодны для создания вакуума
- Для систем с низким или быстро изменяющимся давлением
- Клапан срабатывает без перепада давления
- Соленоид заменяется без помощи инструментов (механизм Click-on®)

Технические характеристики

Размер соединения G	Номиналь-ный диаметр мм	kv-величина м³/ч	Номер детали для напряжения DC*	Рабочее давление бар			
				NBR	Нормально открытый клапан	FPM 110 °C	EPDM 110 °C
				00	**01**	**03**	**14**
1/4	8	1.9	82540**XX**.8301.**00000**	0 - 16	0 - 16	0 - 16	0 - 16
1/4	8	1.9	82540**XX**.9151.**00000**	0 - 10	0 - 10	0 - 10	0 - 10
3/8	10	3.0	82541**XX**.8301.**00000**	0 - 16	0 - 16	0 - 16	0 - 16
3/8	10	3.0	82541**XX**.9151.**00000**	0 - 10	0 - 10	0 - 10	0 - 10
1/2	12	3.4	82542**XX**.8301.**00000**	0 - 16	0 - 16	0 - 16	0 - 16
1/2	12	3.4	82542**XX**.9151.**00000**	0 - 10	0 - 10	0 - 10	0 - 10
3/4	20	5.8	82543**XX**.8301.**00000**	0 - 16	0 - 16	0 - 16	0 - 16
3/4	20	5.8	82543**XX**.9151.**00000**	0 - 10	0 - 10	0 - 10	0 - 10
1	25	8.0	82544**XX**.8301.**00000**	0 - 16	0 - 16	0 - 16	0 - 16
1	25	8.0	82544**XX**.9151.**00000**	0 - 10	0 - 10	0 - 10	0 - 10
1 1/4	32	23.0	82545**XX**.9401.**00000**	0 - 16	0 - 16**	0 - 16	0 - 16
1 1/2	40	25.0	82546**XX**.9401.**00000**	0 - 16	0 - 16**	0 - 16	0 - 16
2	50	41.0	82547**XX**.9401.**00000**	0 - 16	0 - 16**	0 - 16	0 - 16

* При размещении заказа просим указывать напряжение и частоту сети, например: 8254000.915**4.23049** для сети 230В 40-60Гц (AC только с поставляемой вместе вилкой с выпрямителем) или 8254000.915**1.02400** для 24В DC
** С соленоидом DC 8401 / AC 8404

Соленоид 9151/9154; 9401/9404; 8301/8304; 8401/8404 (стандартные напряжения)

DC	AC 40-60Гц	
24В	24В	-
-	110В	120В
	230В	220В

Конструкция соответствует DIN VDE 0580
Отклонение напряжения +/-10%, рабочий цикл 100%
Класс защиты согласно EN 60529 IP65
Гнездовое электрическое соединение согласно DIN EN 175301-803 (включено)
Подключение к сети AC только через вилку с выпрямителем

Фиксирующий уголок*

Содержимое: 1 монтажный кронштейн из нержавеющей стали и 2 винта

Размер соединения G	Номер узла (детали)
1/4, 3/8, 1/2	1258986
3/4	1258991
1	1258996
1 1/4, 1 1/2	1259005
2	1259007

* Рисунок клапана с монтажным кронштейном приведен для клапана серии 82400 (страница 105)

Обозначения на чертеже

Номер узла (детали)	Описание
101	Корпус клапана
102	Крышка клапана
*103	Диафрагма
104	Винт с головкой под торцевой ключ
*105	Нажимная пружина
400	Соленоид
701	Сердечник
*702	Кольцевое уплотнение
703	Круглая шайба
*704	Нажимная пружина
*705	Сердечник
706	Пружинный зажим
*707	Кольцевое уплотнение
1400	Гнездовой разъем

* Эти отдельные детали образуют изнашиваемое устройство в сборе.

Размер соединения G	L мм	B* мм	H мм	H1 мм
1/4	60	44	104.0	92.5
3/8	60	44	104.0	92.5
1/2	67	44	108.0	94.5
3/4	80	50	115.0	99.0
1	95	62	124.0	103.5
1 1/4	132	92	186.0	157.0
1 1/2	132	92	186.0	157.0
2	160	109	201.5	167.0

* B = максимальная ширина

Потребляемая мощность

Соленоид	DC	AC	
		Пусковая мощн.	Мощ. удержания
915X	18Вт	20ВА	20ВА
940X	38Вт	42ВА	42ВА
840X	40Вт	45ВА	45ВА
830X	22Вт	25ВА	25ВА

Соленоиды 915X и 940X внесены в перечень UL и имеют сертификат CSA

G 1/4-G1 с соленоидом 915X

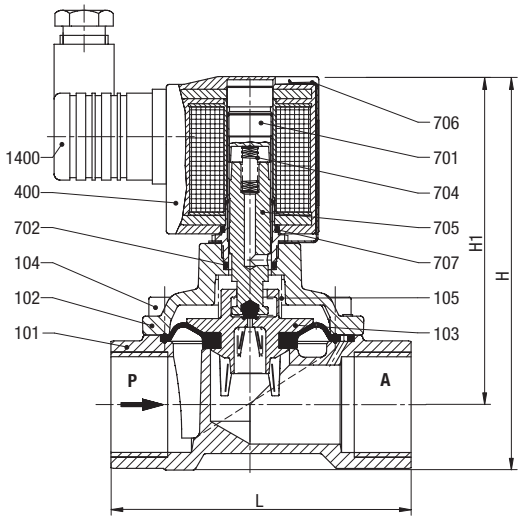

G 1 1/4-G2 с соленоидом 940X

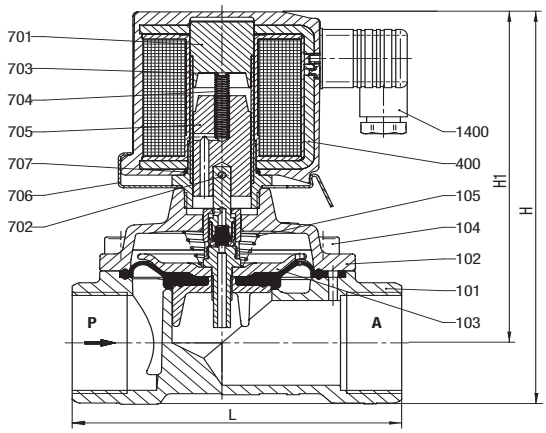

Обозначения на чертеже

Номер узла (детали)	Описание
101	Корпус клапана
102	Крышка клапана
*103	Диафрагма, в сборе
104	Винт с головкой под торцевой ключ
400	Соленоид
701	Трубка сердечника
*702	Насеченный штифт
703	Круглая шайба
*704	Нажимная пружина
705	Сердечник
*712	Кольцевое уплотнение
1400	Гнездовой разъем
1501	Винт с шестигранной головкой
1502	Круглая шайба
1504	Прокладка
1505	Кольцевое уплотнение

* Эти отдельные детали образуют изнашиваемое устройство в сборе.

G 1/4 -G1 с соленоидом 830X

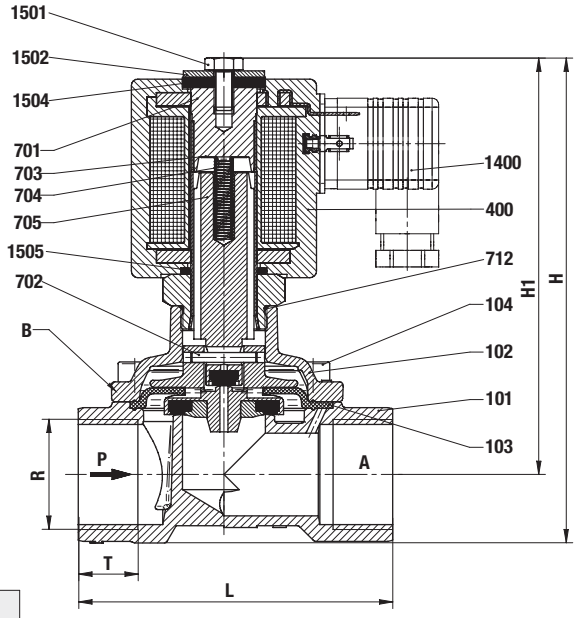

Размер соединения G	L мм	H мм	H1 мм	B* мм	T мм
1/4	60	117	128.5	44	12.0
3/8	60	117	128.5	44	12.0
1/2	67	117	131	44	14.0
3/4	80	121	136	50	12.5
1	95	126	147	62	14.0

* B = максимальная ширина

Комплект для обслуживания

Для клапанов с соленоидом 915X и уплотнением NBR	Номер детали (узла)
8254000	1260177
8254100	1260177
8254200	1260177
8254300	1260178
8254400	1260179
Для клапанов с соленоидом 940X и уплотнением NBR	**Номер детали (узла)**
8254500	1263099
8254600	1263099
8254700	1263100

Дополнительные опции (клапаны)

XXXXX**02**.XXXX Функция ручной блокировки – только начиная с G 1 1/4 (НТР 1 1/4)

XXXXX**17**.XXXX Нормально открытый клапан, уплотнение седла FPM, макс. температура жидкости +110 °C, с G 1 1/4 (НТР 1 1/4) – только с соленоидом 8400

Дополнительные опции (соленоиды)

*XXXXXXX.**8426** Соленоид класса защиты Ex II 3 GD EEx nA II T4 T 135 °C

*XXXXXXX.**8441** Соленоид класса защиты Ex II 2 GD EEx me II T3 T 140 °C

*XXXXXXX.**9176** Соленоид класса защиты Ex II 3 GD EEx nA II T4 T 135 °C

*XXXXXXX.**9191** Соленоид класса защиты Ex II 2 GD EEx me II T3 T 140 °C

*XXXXXXX.**9426** Соленоид класса защиты Ex II 3 GD EEx nA II T4 T 135 °C

* Только DC, для соленоидов AC с поверочным сертификатом конструкции – в соответствии с категорией 2, например, XXXXXXX.8441

Остальные опции предоставляются по запросу

Принадлежности: - Комплект для установки ручной блокировки
- Комплект с монтажным кронштейном

Обратитесь к странице 276 и получите техническую информацию о наших клапанах.

НАДЕЖНЫЕ, ДОЛГОВЕЧНЫЕ И ОПРОБОВАННЫЕ

При разработке от самых простых систем пилотного управления до наиболее сложных и ответственных систем управления потоками жидкостей и газов, опыт компании Norgren fluid control поможет Вам добиться положительных результатов.

Используя широкий и признанный диапазон платформ на основе стандартных технологий, а также опираясь на доказанный профессиональный опыт в области создания клапанных систем, опытные инженеры-проектировщики компании Norgren подробно изучают специальные требования заказчиков, чтобы обеспечить наилучшие возможные результаты.

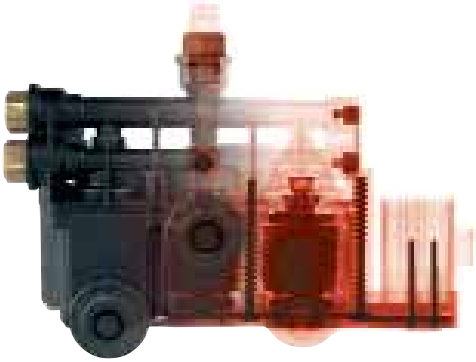

Оборудование Norgren fluid control используется во многих различных областях, включая::

- Сельское хозяйство
- Аналитическое оборудование
- Автомобильное оборудование
- Химическое оборудование
- Коммерческие автомобили
- Молочные заводы
- Энергетический сектор
- Технологии сохранения экологии
- Производство продуктов питания и напитков
- Топливные элементы
- Системы обогрева и вентиляции воздуха
- Установки литья под давлением
- Устройства струйной печати
- Биологическое оборудование
- Морские установки
- Инженерное обеспечение механического оборудования
- Оптическая сортировка
- Упаковочное оборудование
- Электростанции
- Печатающее оборудование
- Технологические клапаны
- Железнодорожный транспорт
- Автоматика сточных систем
- Текстильная промышленность
- Системы водоснабжения

ИНЖЕНЕРНЫЕ НОВАТОРСКИЕ РЕШЕНИЯ

ИНТЕГРИРОВАННЫЕ КЛАПАННЫЕ КОРОБКИ (КОЛЛЕКТОРЫ) ДЛЯ УПРАВЛЕНИЯ ПНЕВМАТИЧЕСКОЙ ПОДВЕСКОЙ НА ПРЕСТИЖНЫХ АВТОМАШИНАХ ЛЭНДРОВЕР ДИСКАВЕРИ И АВТОМАШИНАХ РЭЙНДЖРОВЕР. ВЫСОКИЕ РАБОЧИЕ ХАРАКТЕРИСТИКИ, КАЧЕСТВО И НАДЕЖНОСТЬ РЕАЛИЗОВАНЫ В КОМПАКТНЫХ И ЛЕГКИХ УСТРОЙСТВАХ

2/2-ходовые клапаны DN 15 ... DN 50

Для нейтральных и агрессивных газовых и жидких сред
С прямым приводом от соленоида
Тарельчатые клапаны
Внутренняя резьба G 1/2 ... G 2

Click-on®
Соленоид заменяется без помощи инструментов

Описание (стандартный клапан)

Соленоидный клапан для, например, городской системы газоснабжения

Действие (функция переключения):	нормально закрытый клапан
Направление потока:	установленное
Температура среды:	-10 °C ... макс. +90 °C
Температура окружающей среды:	-10 °C ... макс. +50 °C
Положение установки (монтажа):	Клапан в стоячем (вертикальном) или лежачем (горизонтальном) положении, соленоид в верхнем положении под углом 45 градусов

Материалы

Корпус:	Латунь
Уплотнение седла клапана:	NBR
Внутренние компоненты:	нержавеющая сталь

NBR - бутадиен-нитрильный каучук

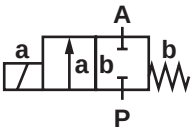

Конструктивные особенности

- Простая компактная конструкция
- Высокий расход
- Соленоид заменяется без помощи инструментов (механизм Click-on®)

Технические характеристики

Размер соединения G	Номиналь-ный диаметр мм	kv-величина м³/ч	Номер детали для напряжения DC*	Рабочее давление бар NBR **00**
1/2	15	3.0	82662**XX**.8301.**00000**	0 - 0.6
1/2	15	3.0	82662**XX**.9401.**00000**	0 - 1.5
3/4	20	5.5	82663**XX**.9401.**00000**	0 - 1.0
1	25	6.1	82664**XX**.9401.**00000**	0 - 0.4
1 1/4	32	8.7	82665**XX**.9401.**00000**	0 - 0.25
1 1/2	40	16.3	82666**XX**.8401.**00000**	0 - 0.2
2	50	27.6	82667**XX**.8401.**00000**	0 - 0.15

* При размещении заказа просим указывать напряжение и частоту сети, например: 8266200.940**4.23049** для сети 230В 40-60Гц (AC только с поставляемой вместе вилкой с выпрямителем) или 8266200.940**1.02400** для 24В DC

Соленоид 8301/8304; 9401/9404; 8401/8404 (стандартные напряжения)

DC	AC 40-60Гц	
24В	24В	-
-	110В	120В
	230В	220В

Конструкция соответствует DIN VDE 0580
Разброс напряжения +/-10%, рабочий цикл 100%
Класс защиты согласно EN 60529 IP65
Электрическое соединение согласно DIN EN 175301-803 (включено)
Подключение к сети AC только через вилку с выпрямителем
Соленоиды 944X внесены в перечень UL и имеют сертификат CSA
(За исключением соленоида 94XX до 41В AC)

Потребляемая мощность

Соленоид	DC	AC	
		Пусковая мощн.	Мощ. удержания
830X	22Вт	25ВА	25ВА
940X	38Вт	42ВА	42ВА
840X	40Вт	45ВА	45ВА

Обозначения на чертеже

Номер узла (детали)	Описание
101	Корпус клапана
102	Шток клапана
*103	Прокладка
104	Резьбовой узел
*105	Подшипник скольжения
400	Соленоид
701	Трубка сердечника
*702	Насеченный штифт
703	Круглая шайба
*704	Нажимная пружина
*705	Сердечник
706	Пружинный зажим
707	Кольцевое уплотнение
1400	Гнездовой разъем

* Эти отдельные детали образуют изнашиваемое устройство в сборе.

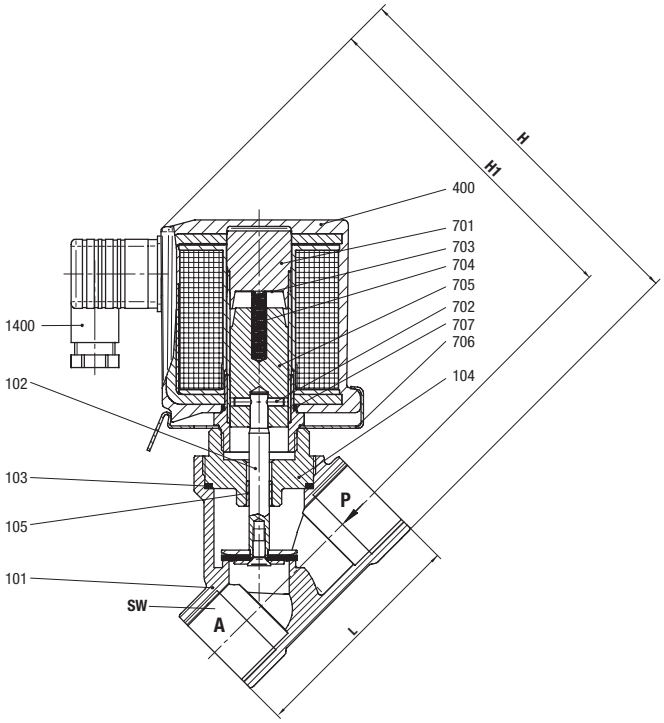

Размер соединения G	L мм	H мм	H1 мм
1/2	65 мм	123.40 мм	109.90 мм
1/2	65 мм	137.68 мм	125.18 мм
3/4	75 мм	145.42 мм	129.92 мм
1	90 мм	154.70 мм	134.20 мм
1 1/4	110 мм	175.99 мм	151.49 мм
1 1/2	120 мм	184.86 мм	136.86 мм
2	150 мм	195.58 мм	163.58 мм

Дополнительные опции (клапаны)

Прочие опции, например, HTP - резьба

Дополнительные опции (соленоиды)

XXXXXXX **8441** Соленоид класса защиты Ⓔx II 2 GD EEx me II T3 T 140 °C

Остальные опции предоставляются по запросу

Обратитесь к странице 276 и получите техническую информацию о наших клапанах.

2/2-ходовые клапаны DN 8 ... DN 25

Для систем подачи пара и горячей воды
С приводом от соленоида, с принудительным подъемом
Диафрагменные клапаны
Внутренняя резьба G 1/4 … G 1 или ¼" НТР … 1" НТР
Рабочее давление 0 … 10 бар

Описание (стандартный клапан)

Соленоидный клапан для систем горячего водоснабжения и подачи пара

Действие (функция переключения):	нормально закрытый клапан
Направление потока:	установленное
Температура среды:	0 °C … макс. +150 °C
Температура окружающей среды:	0 °C … макс. +60 °C
Положение установки (монтажа):	по выбору, предпочтительно соленоидом в вертикальном верхнем положении

Материалы

Корпус:	Латунь
Уплотнение седла клапана:	HNBR
Внутренние компоненты:	Латунь, нержавеющая сталь

NBR - бутадиен-нитрильный каучук; HNBR - гидрированный бутадиен-нитрильный каучук

При работе с загрязненными жидкостями рекомендуется использовать сетчатый фильтр.

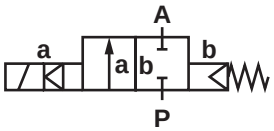

Конструктивные особенности

- Клапан срабатывает без перепада давления
- Высокий расход
- Легко заменяемый соленоид

Технические характеристики

Размер соединения G	Номиналь-ный диаметр мм	kv-величина м³/ч	Номер детали для напряжения DC*	Рабочее давление бар** HNBR **00**
1/4	8	1.9	84360**XX**.8302.**00000**	0 - 10
3/8	10	3.0	84361**XX**.8302.**00000**	0 - 10
1/2	12	3.8	84362**XX**.8302.**00000**	0 - 10
3/4	20	6.1	84363**XX**.8302.**00000**	0 - 10
1	25	9.5	84364**XX**.8302.**00000**	0 - 10

* При размещении заказа просим указывать напряжение и частоту сети, например: 8436000.830**6.23049** для сети 230В 40-60Гц (AC только с поставляемой вместе вилкой с выпрямителем) или 8436000.830**2.02400** для 24В DC
** До 25 мм²/с (сСт) с газовой или жидкой средой

Соленоид 8302/8306 (стандартные напряжения)

DC	AC 40-60Гц	
24В	24В	-
-	110В	120В
	230В	220В

Потребляемая мощность

Соленоид	DC	AC	
		Пусковая мощн.	Мощ. удержания
8302	14Вт	-	-
8306	-	16ВА	16ВА

Конструкция соответствует DIN VDE 0580
Разброс напряжения +/-10%, рабочий цикл 100%
Класс защиты согласно EN 60529 IP65
Электрическое соединение согласно DIN EN 175301-803 (включено)
Подключение к сети AC только через выпрямитель

Фиксирующий уголок*

Содержимое: 1 монтажный кронштейн из нержавеющей стали и 2 винта

Размер соединения G	Номер узла (детали)
1/4, 3/8, 1/2	1258986
3/4	1258991
1	1258996

* Рисунок клапана с монтажным кронштейном приведен для клапана серии 82400 (страница 105)

Обозначения на чертеже

Номер узла (детали)	Описание
101	Корпус клапана
102	Крышка клапана
*103	Диафрагма, в сборе
104	Винт с головкой под торцевой ключ
400	Соленоид
701	Трубка сердечника
*702	Насеченный штифт
703	Круглая шайба
*704	Нажимная пружина
705	Сердечник
*712	Кольцевое уплотнение
1400	Гнездовой разъем
1501	Винт с шестигранной головкой
1502	Круглая шайба
1504	Прокладка
1505	Кольцевое уплотнение

* Эти отдельные детали образуют изнашиваемое устройство в сборе.

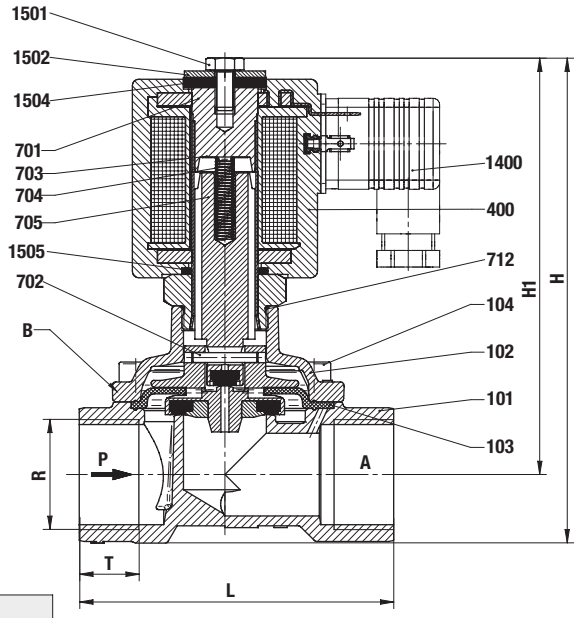

Размер соединения G	L мм	H мм	H1 мм	B* мм	T мм
1/4	60	117	128.5	44	12.0
3/8	60	117	128.5	44	12.0
1/2	67	117	131	44	14.0
3/4	80	121	136	50	12.5
1	95	126	147	62	14.0

* B = максимальная ширина

Остальные опции предоставляются по запросу

Обратитесь к странице 276 и получите техническую информацию о наших клапанах.

2/2-ходовые клапаны DN 8 ... DN 50

Для нейтральных газовых и жидких сред
С приводом от соленоида, с принудительным подъемом
Поршневой клапан с седлом
Внутренняя резьба G 1/4 … G 2 или ¼" НТР … 2"НТР
Рабочее давление: 0 … 25 бар (0-40 бар)

Описание (стандартный клапан)

Соленоидный клапан для, например, воздуха, воды, масла

Действие (функция переключения):	нормально закрытый клапан
Направление потока:	установленное
Температура среды:	-20 °C … макс. +90 °C
Температура окружающей среды:	-20 °C … макс. +50 °C
Положение установки (монтажа):	по выбору, предпочтительно соленоидом в вертикальном верхнем положении

Материалы

Корпус:	Латунь
Уплотнение седла клапана:	NBR
Внутренние компоненты:	нержавеющая сталь, PTFE/углерод

NBR - бутадиен-нитрильный каучук; PTFE - политетрафторэтилен

При работе с загрязненными жидкостями рекомендуется использовать сетчатый фильтр.

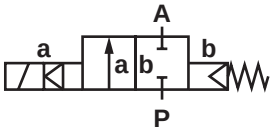

Конструктивные особенности

- Высокий расход
- Пригодны для применения в промышленности в тяжелых условиях эксплуатации
- Работа с демпфированием
- Клапаны пригодны для создания вакуума
- Для систем с низким или быстро изменяющимся давлением
- Клапан срабатывает без перепада давления
- Поршень изготовлен из нержавеющей стали
- Соленоид заменяется без помощи инструментов (механизм Click-on®) для размера до G 1

Технические характеристики

Размер соединения G	Номинальный диаметр мм	kv-величина м³/ч	Номер детали для напряжения DC*	Рабочее давление бар						
				NBR	Нормально открытый клапан	Ручная блокировка	FPM 110 °C	PTFE** 110 °C	EPDM 110 °C	Индикатор положения 2 выключателя
				00	**01**	**02**	**03**	**06**	**14**	**23**
1/4	8	2.2	85700**XX**.9401.**00000**	0 - 25	0 - 25***	0 - 25	0 - 25	0 - 16	0 - 25	0 - 25***
3/8	10	3.4	85701**XX**.9401.**00000**	0 - 25	0 - 25***	0 - 25	0 - 25	0 - 16	0 - 25	0 - 25***
1/2	12	4.4	85702**XX**.9401.**00000**	0 - 25	0 - 25***	0 - 25	0 - 25	0 - 16	0 - 25	0 - 25***
3/4	20	7.0	85703**XX**.9401.**00000**	0 - 25	0 - 25***	0 - 25	0 - 25	0 - 16	0 - 25	0 - 25***
1	25	10.5	85704**XX**.9401.**00000**	0 - 25	0 - 25***	0 - 25	0 - 25	0 - 16	0 - 25	0 - 25***
1 1/4	32	25.0	85705**XX**.8401.**00000**	0 - 25	0 - 25	0 - 25	0 - 25	0 - 16	0 - 25	0 - 25
1 1/2	40	27.0	85706**XX**.8401.**00000**	0 - 25	0 - 25	0 - 25	0 - 25	0 - 16	0 - 25	0 - 25
2	50	43.0	85707**XX**.8401.**00000**	0 - 25	0 - 25	0 - 25	0 - 25	0 - 16	0 - 25	0 - 25

NBR - бутадиен-нитрильный каучук; EPDM - каучук на основе сополимера этилена, пропилена и диенового мономера;
PTFE - политетрафторэтилен

* При размещении заказа просим указывать напряжение и частоту сети, например: 8570200.940**4.23049** для сети 230В 40-60Гц (AC только с поставляемой вместе вилкой с выпрямителем) или 8570200.940**1.02400** для 24В DC
** Скорость (интенсивность) утечки E согласно EN 12266-1
*** С соленоидом DC 8401 / AC 8404

Соленоид 9401/9404/8401/8404 (стандартные напряжения)

DC	AC 40-60Гц	
24В	24В	-
-	110В	120В
	230В	220В

Конструкция соответствует DIN VDE 0580
Разброс напряжения +/-10%, рабочий цикл 100%
Класс защиты согласно EN 60529 IP65
Электрическое соединение согласно DIN EN 175301-803 (включено)
Подключение к сети AC только через вилку с выпрямителем
Соленоиды 94XX внесены в перечень UL и имеют сертификат CSA
(За исключением соленоида 94XX до 41В AC)

Потребляемая мощность

Соленоид	DC	AC	
		Пусковая мощн.	Мощ. удержания
9401	38Вт		
9404		42ВА	42ВА
8401	40Вт		
8404		45ВА	45ВА

Обозначения на чертеже

Номер узла (детали)	Описание
101	Корпус клапана
102	Крышка клапана
*103	Пластина клапана
104	Винт с головкой под торцевой ключ
*105	Нажимная пружина
*106	Прокладка
*107	Кольцевое уплотнение
*108	Кольцо с канавками
400	Соленоид
701	Трубка сердечника
*702	Насеченный штифт
703	Круглая шайба
*704	Нажимная пружина
*705	Сердечник
706	Пружинный зажим
*707	Кольцевое уплотнение
1400	Гнездовой разъем

* Эти отдельные детали образуют изнашиваемое устройство в сборе.

G 1/4 - G 1

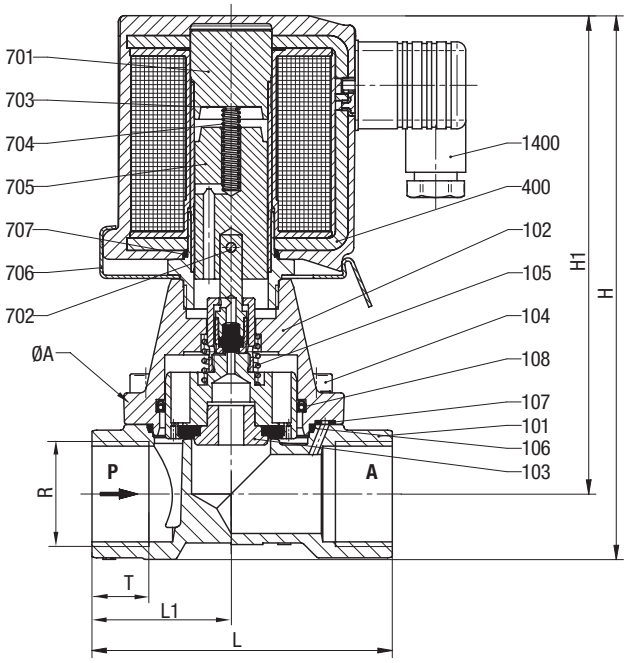

Размер соединения G	øA мм	H мм	H1 мм	L мм	L1 мм	T мм
1/4	44.0	152.0	140.5	60.0	27.5	12.0
3/8	44.0	152.0	140.5	60.0	27.5	12.0
1/2	44.0	154.5	140.5	67.0	31.0	14.0
3/4	50.0	162.0	146.5	80.0	36.5	16.0
1	62.0	183.0	162.0	95.0	44.0	18.0

Обозначения на чертеже

Номер узла (детали)	Описание
101	Корпус клапана
102	Крышка клапана
*103	Пластина клапана
104	Винт с головкой под торцевой ключ
*105	Нажимная пружина
*106	Прокладка
*107	Кольцевое уплотнение
*108	Кольцо с канавками
400	Соленоид
701	Трубка сердечника
*702	Насеченный штифт
703	Круглая шайба
*704	Нажимная пружина
*705	Сердечник
1400	Гнездовой разъем
1501	Винт с шестигранной головкой
1502	Круглая шайба
1504	Кольцевое уплотнение (2x)

* Эти отдельные детали образуют изнашиваемое устройство в сборе.

G 1 1/4 - G 2

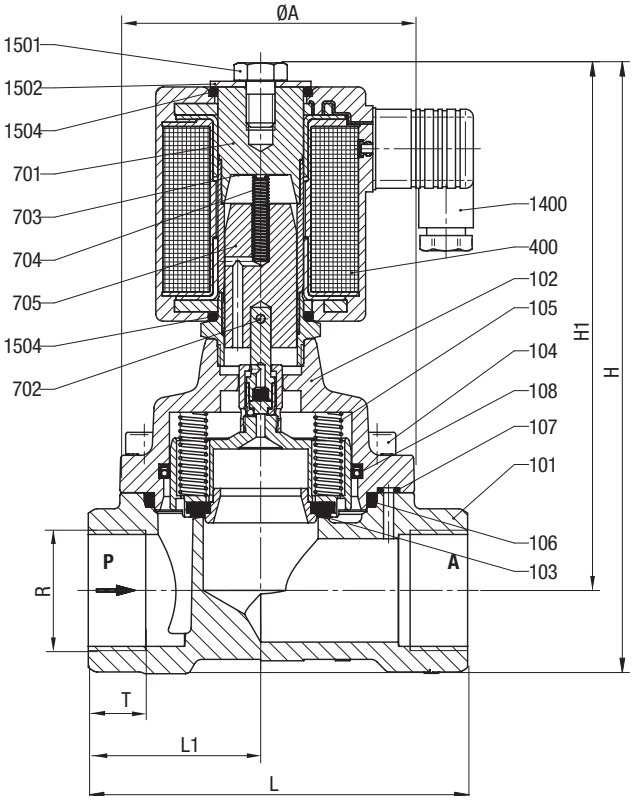

Размер соединения G	øA мм	H мм	H1 мм	L мм	L1 мм	T мм
1 1/4	92.0	212.5	183.5	132.0	60.0	20.0
1 1/2	92.0	212.5	183.5	132.0	60.0	22.0
2	109.0	226.5	192.0	160.0	74.0	24.0

Комплект для обслуживания

Для клапанов с соленоидом 9401	Номер детали (узла)
8570000	1263105
8570100	1263105
8570200	1263105
8570300	1263108
8570400	1263111
Для клапанов с соленоидом 8401	**Номер детали (узла)**
8570500	1263114
8570600	1263114
8570700	1263117

Дополнительные опции (клапаны)

XXXXX**17**.XXXX Нормально открытый клапан, уплотнение седла FPM, температура среды -10 °C … +110 °C, установочное положение: соленоид сверху в вертикальном положении*, только с соленоидом 8400

XXXXX**22**.XXXX Максимальное рабочее давление 40 бар

XXXXX**25**.XXXX Уплотнение седла FPM, с большими дренажными отверстиями в поршне, например, для топлива и масла, с вязкостью 80 мм²/с (сСт), температура жидкости -10 °C … +110 °C*

XXXXX**28**.XXXX Модификация для пониженной температуры; до -20 °C

Принадлежности: - Комплект для установки ручной блокировки
- Комплект с монтажным кронштейном

Дополнительные опции (соленоиды)

XXXXXXX.8426** Соленоид класса защиты Ⓔx II 3 GD EEx nA II T4 T 135 °C

XXXXXXX.**8441** Соленоид класса защиты Ⓔx II 2 GD EEx me II T3 T 140 °C

XXXXXXX.9426** Соленоид класса защиты Ⓔx II 3 GD EEx nA II T4 T 135 °C

Остальные опции предоставляются по запросу

* Для температуры жидкости до макс. +200 °C с соленоидом для более высокой температуры

** Только DC, для соленоидов AC с поверочным сертификатом конструкции – в соответствии с категорией 2, например, XXXXXXX.8441

Обратитесь к странице 276 и получите техническую информацию о наших клапанах.

2/2-ходовые клапаны DN 8 ... DN 50

Для систем подачи пара и горячей воды
С приводом от соленоида, с принудительным подъемом
Поршневой клапан с седлом
Внутренняя резьба G 1/4 ... G 2 или ¼" HTP ... 2" HTP
Рабочее давление 0 ... 16 бар

Click-on®
Соленоид заменяется без помощи инструментов

Описание (стандартный клапан)

Соленоидный клапан для систем горячеводоснабжения и подачи пара

Действие (функция переключения):	нормально закрытый клапан
Направление потока:	установленное
Температура среды:	0 °C ... макс. +200 °C
Температура окружающей среды:	0 °C ... макс. +60 °C
Положение установки (монтажа):	Соленоид устанавливается в нижнем положении (до макс. + 150°C предпочтительно устанавливать соленоид в верхнем вертикальном положении)

Материалы

Корпус:	Латунь
Уплотнение седла клапана:	PTFE
Внутренние компоненты:	нержавеющая сталь, PTFE/углерод/FPM

PTFE - политетрафторэтилен

При работе с загрязненными жидкостями рекомендуется использовать сетчатый фильтр.

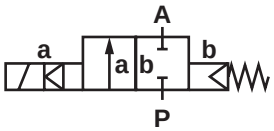

Конструктивные особенности

- Высокий расход
- Пригодны для применения в промышленности в тяжелых условиях эксплуатации
- Работа с демпфированием
- Клапан срабатывает без перепада давления
- Соленоид заменяется без помощи инструментов (механизм Click-on®) для размера до G 1

Технические характеристики

Размер соединения G	Номиналь-ный диаметр мм	kv-величина м³/ч	Номер детали для напряжения DC*	Рабочее давление бар			
				PTFE **00****	Нормально открытый клапан **01**	Ручная блокировка **02**	EPDM 130 °C **14**
1/4	8	1.9	85720**XX**.9402.**00000**	0 - 16	0 - 16***	0 - 16	0 - 16
3/8	10	3.0	85721**XX**.9402.**00000**	0 - 16	0 - 16***	0 - 16	0 - 16
1/2	12	3.8	85722**XX**.9402.**00000**	0 - 16	0 - 16***	0 - 16	0 - 16
3/4	20	6.0	85723**XX**.9402.**00000**	0 - 16	0 - 16***	0 - 16	0 - 16
1	25	9.5	85724**XX**.9402.**00000**	0 - 16	0 - 16***	0 - 16	0 - 16
1 1/4	32	23.0	85725**XX**.8402.**00000**	0 - 16	0 - 16	0 - 16	0 - 16
1 1/2	40	25.0	85726**XX**.8402.**00000**	0 - 16	0 - 16	0 - 16	0 - 16
2	50	41.0	85727**XX**.8402.**00000**	0 - 16	0 - 16	0 - 16	0 - 16

PTFE – политетрафторэтилен; EPDM - каучук на основе сополимера этилена, пропилена и диенового мономера;

* При размещении заказа просим указывать напряжение и частоту сети, например: 8572200.940**6.23049** для сети 230В 40-60Гц (AC только с поставляемой вместе вилкой с выпрямителем) или 8572200.940**2.02400** для 24В DC
** Скорость (интенсивность) утечки E согласно EN 12266-1
*** С соленоидом DC 8402 / AC 8406

Соленоид 9402/9406/8402/8406 (стандартные напряжения)

DC	AC 40-60Гц	
24В	24В	-
-	110В	120В
	230В	220В

Конструкция соответствует DIN VDE 0580
Разброс напряжения +/-10%, рабочий цикл 100%
Класс защиты согласно EN 60529 IP65
Электрическое соединение согласно DIN EN 175301-803 (включено)
Подключение к сети AC только через вилку с выпрямителем
Соленоиды 94XX внесены в перечень UL и имеют сертификат CSA
(За исключением соленоида 94XX до 41В AC)

Потребляемая мощность

Соленоид	DC	AC	
		Пусковая мощн.	Мощ. удержания
9402	29Вт		
9406		33ВА	33ВА
8402	29Вт		
8406		33ВА	33ВА

Обозначения на чертеже

Номер узла (детали)	Описание
101	Корпус клапана
102	Крышка клапана
*103	Пластина клапана
104	Винт с головкой под торцевой ключ
*105	Нажимная пружина
*106	Кольцевое уплотнение
*107	Кольцевое уплотнение
*108	Кольцо с канавками
400	Соленоид
701	Трубка сердечника
*702	Насеченный штифт
703	Круглая шайба
*704	Нажимная пружина
*705	Сердечник
706	Пружинный зажим
*707	Кольцевое уплотнение
1400	Гнездовой разъем

* Эти отдельные детали образуют изнашиваемое устройство в сборе.

До G1

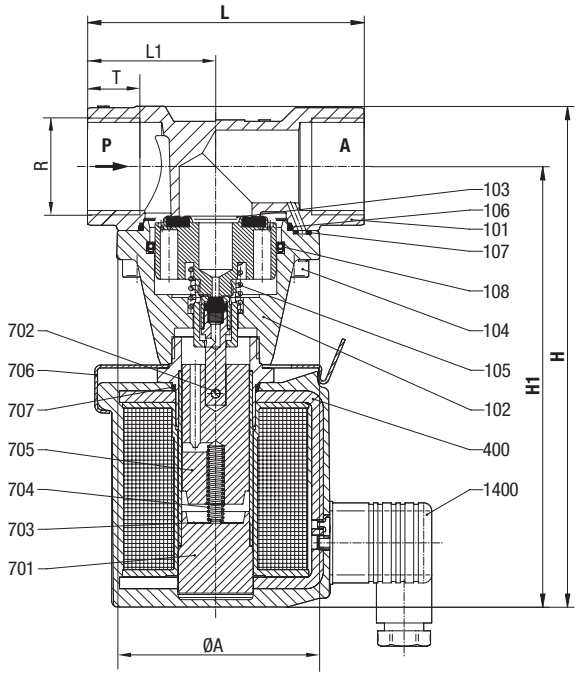

Размер соединения G	øA мм	H мм	H1 мм	L мм	L1 мм	T мм
1/4	44.0	152.0	140.5	60.0	27.5	12.0
3/8	44.0	152.0	140.5	60.0	27.5	12.0
1/2	44.0	154.5	140.5	67.0	31.0	14.0
3/4	50.0	162.0	146.5	80.0	36.5	16.0
1	62.0	183.0	162.0	95.0	44.0	18.0

Обозначения на чертеже

Номер детали (узла)	Описание
101	Корпус клапана
102	Крышка клапана
*103	Пластина клапана
104	Винт с головкой под торцевой ключ
*105	Нажимная пружина (2x)
*106	Кольцевое уплотнение
*107	Кольцевое уплотнение
*108	Кольцо с канавками
400	Соленоид
701	Трубка сердечника
*702	Насеченный штифт
703	Круглая шайба
*704	Нажимная пружина
*705	Сердечник
1400	Гнездовой разъем
1501	Винт с шестигранной головкой
1502	Круглая шайба
*1504	Кольцевое уплотнение (2x)

* Эти отдельные детали образуют изнашиваемое устройство в сборе.

C G1 1/4

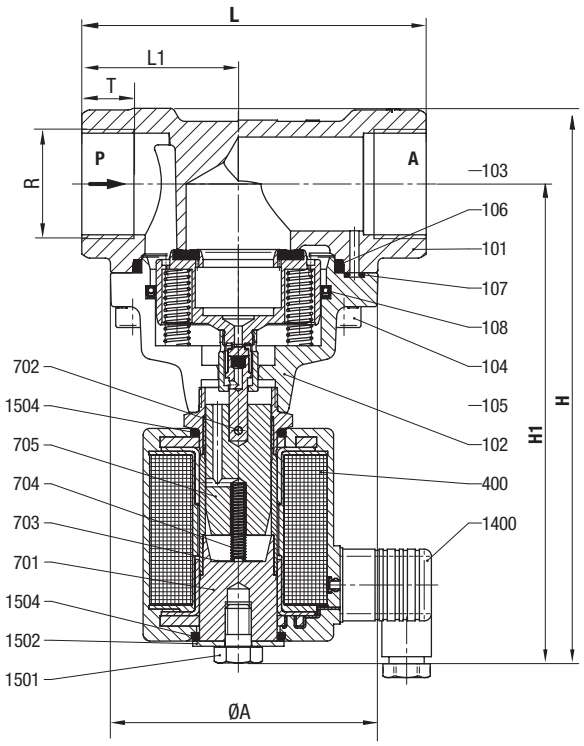

Размер соединения G	øA мм	H мм	H1 мм	L мм	L1 мм	T мм
1 1/4	92.0	212.5	183.5	132.0	60.0	20.0
1 1/2	92.0	212.5	183.5	132.0	60.0	22.0
2	109.0	226.5	192.0	160.0	74.0	24.0

Комплект для обслуживания

Для клапанов с соленоидом 9402	Номер детали (узла)
8572000	1263978
8572100	1263978
8572200	1263978
8572300	1263979
8572400	1263980
Для клапанов с соленоидом 8402	**Номер детали (узла)**
8572500	1263981
8572600	1263981
8572700	1263982

Дополнительные опции (клапаны)

XXXXX**22**.XXXX Максимальное рабочее давление 25 бар;

XXXXX**41**.XXXX Индикатор положения м двумя датчиками магнитного поля; Только с соленоидом 84XX

Принадлежности: - Комплект для установки ручной блокировки
- Комплект с монтажным кронштейном

Обратитесь к странице 276 и получите техническую информацию о наших клапанах.

2/2-ходовые клапаны DN 1.5 ... DN 5.0

Проходные клапаны с прямым управлением
С приводом от соленоида
Соединительный узел G 1/4
Рабочее давление: 0 … 40 бар

Описание

Соленоидный клапан для нейтральных газовых и жидких сред*

Температура среды:	-25 °C** … +80 °C NBR
Температура окружающей среды:	-25 °C** … +80 °C в зависимости от системы соленоида
Положение установки (монтажа):	по выбору, предпочтительно с соленоидом в верхнем положении

* При работе с загрязненными жидкостями на входе устройства рекомендуется установить грязеуловитель
** При работе при температурах ниже +2°C обратитесь за консультациями в наш отдел технического обслуживания

Материалы

Корпус:	Латунь
Уплотнение седла клапана:	NBR
Внутренние компоненты:	Сталь 1.4104 (AISI 430F), Латунь

NBR - бутадиен-нитрильный каучук

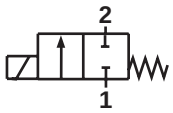

Обозначение 1: 2/2 NC

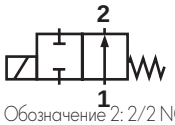

Обозначение 2: 2/2 NO

Конструктивные особенности

- Работают при давлениях от 0 бар
- Короткое время переключения
- Предназначены для работы в высоком вакууме 1.33·10-3 мбар·л/с
- Для AC соленоидных систем – со встроенным выпрямителем (40 … 60Гц)
- Клапаны и соленоиды (см. таблицу с соленоидами) с сертификатом Ex в соответствии с ATEX

Технические характеристики

Размер соединения G	Номиналь-ный диаметр мм	kv-величина м³/ч	Номер узла (детали)* клапан	Группа соленоида**	Рабочее давление бар	Чертеж №
Действие (функция переключения): нормально закрытый клапан						
1/4	1.5	0.07	9500100	13B	0 - 40	1
1/4	2	0.12	9500200	13B	0 - 35	1
1/4	3	0.20	9500300	13C	0 - 10	1
1/4	4	0.35	9500400	13D	0 - 12	1
1/4	6	0.55	9501600	16D	0 - 5	2
Действие (функция переключения): нормально открытый клапан						
1/4	2	0.10	9502210	13B	0 - 20	3
1/4	3	0.16	9502310	13B	0 - 10	3

* При размещении заказа указывайте тип соленоида, напряжения и тип тока (частоту).
** Техническая информация и информация, необходимая для размещения заказа, приводятся на следующих страницах.

Принадлежности

Кабельный ввод Класс защиты EEx e, EEx d (ATEX), Ms никелированная латунь	Разъемы
EEx e 0588819 (для соленоидов 42xx / 46xx M20 x 1.5)	0570275

Соленоиды группы 13B

	Тип	Потребляемая мощ. 24В DC Вт	Потребляемая мощ. 230В AC ВА	Номинальный ток 24В DC мА	Номинальный ток 230В AC ВА	Категория Ex-защиты (взрыво защиты)	Класс защиты	Темп.окруж. среды/ жидкости °C	Размер электрич. разъема	Размеры no.	Номер электр. схемы
	0246 ****	8.0	-	331	-	-	IP 65 (с разъемом)**	-25 ... +60 жидк: макс. 80	Разъем DIN EN 75301-803 form A ***	4	1
	3206 ****	-	9.2	-	40	-	IP 65 (с разъемом)**	-25 ... +60 жидк: макс. 80	Разъем DIN EN 175301-803 form A ***	5	4

Соленоиды группы 13C

	Тип	Потребляемая мощ. 24В DC Вт	Потребляемая мощ. 230В AC ВА	Номинальный ток 24В DC мА	Номинальный ток 230В AC ВА	Категория Ex-защиты (взрыво защиты)	Класс защиты	Темп.окруж. среды/ жидкости °C	Размер электрич. разъема	Размеры no.	Номер электр. схемы
	0200 ****	12.1	-	504	-	-	IP 65 (с разъемом)**	-25 ... +60 жидк: макс. 80	Разъем DIN EN 175301-803 form A ***	4	1
	3204 ****	-	11.3	-	49	-	IP 65 (с разъемом)**	-25 ... +60 жидк: макс. 80	Разъем DIN EN 175301-803 form A ***	5	3
	4220 *****	8.9	-	369	-	II2G II2D	EEx me II T5/T4 IP 66 T 130 °C *	T5: -40 ... +55 T4: -40 ... +65	M20 x 1.5 ***	8	2
	4221 *****	-	10.0	-	43	II2G II2D	EEx me II T5/T4 IP 66 T 130 °C *	T5: -40 ... +55 T4: -40 ... +65	M20 x 1.5 ***	8	2

Соленоиды группы 13D

	Тип	Потребляемая мощ. 24В DC Вт	Потребляемая мощ. 230В AC ВА	Номинальный ток 24В DC мА	Номинальный ток 230В AC ВА	Категория Ex-защиты (взрыво защиты)	Класс защиты	Темп.окруж. среды/ жидкости °C	Размер электрич. разъема	Размеры no.	Номер электр. схемы
	0700 ****	16.9	-	703	-	-	IP 65 (с разъемом)**	-25 ... +60 жидк: макс. 80	Разъем DIN EN 175301-803 form A ***	6	1
	3703 ****	-	17.3	-	75	-	IP 65 (с разъемом)**	-25 ... +60 жидк: макс. 80	Разъем DIN EN 175301-803 form A ***	7	3
	4230 *****	11.4	-	475	-	II2G II2D	EEx me II T5/T4 IP66 T 130 °C *	T5: -40 ... +40 T4: -40 ... +50	M20 x 1.5 ***	8	2
	4231 *****	-	15.2	-	66	II2G II2D	EEx me II T5/T4 IP66 T 130 °C *	T5: -40 ... +40 T4: -40 ... +50	M20 x 1.5 ***	8	4

Соленоиды группы 16D

	Тип	Потребляемая мощ. 24В DC Вт	Потребляемая мощ. 230В AC ВА	Номинальный ток 24В DC мА	Номинальный ток 230В AC ВА	Категория Ex-защиты (взрыво защиты)	Класс защиты	Темп.окруж. среды/ жидкости °C	Размер электрич. разъема	Размеры no.	Номер электр. схемы
	0800 ****	16.9	-	703	-	-	IP 65 (с разъемом)**	-25 ... +60 жидк: макс. 80	Разъем DIN EN 175301-803 form A ***	6	1
	3803 ****	-	17.3	-	75	-	IP 65 (с разъемом)**	-25 ... +60 жидк: макс. 80	Разъем DIN EN 175301-803 form A ***	7	3

Стандартные напряжения 24В DC, 230В AC. Устройства для других напряжений сети поставляются по запросу. Конструкция соответствует DIN VDE 0580, EN50014/50028. Разброс напряжения +/-10%, рабочий цикл 100%.

* Типовой поверочный сертификат EC KEMA 98 ATEX 4452 X

** Необходимый разъем: тип 0570275

*** Разъем/ кабельный сальник не указываются при поставке

**** IP65 согласно DIN 40050/IEC 529 и DIN EN 600068-2-38

***** Данный соленоид имеет плавкий предохранитель соответствующего номинала.

Чертежи клапанов с размерами

Чертеж 1 *

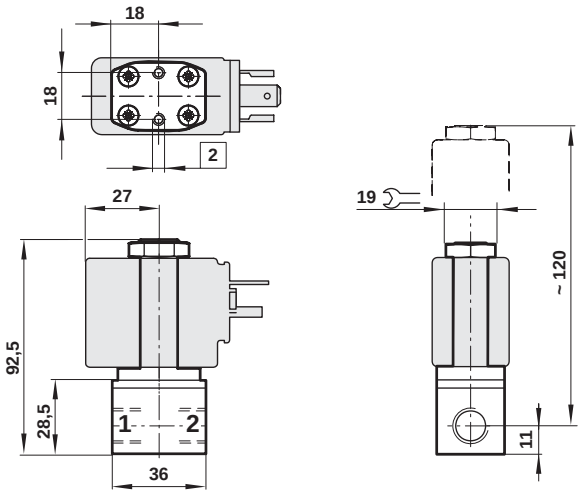

Чертеж 2 *

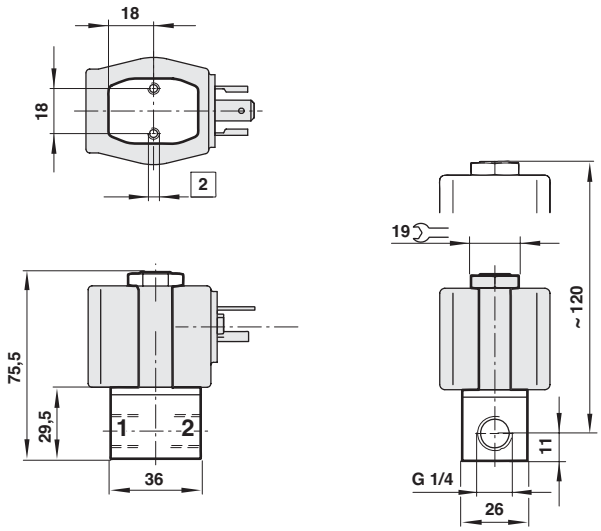

Чертеж 3 *

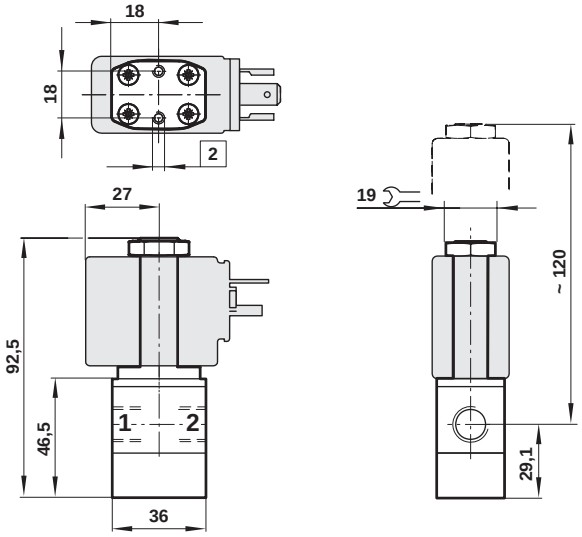

* Размеры указаны в мм

Обозначения на чертеже

Номер детали (узла)	Описание
2	M4 x 6 глуб.

Чертежи с размерами соленоидных приводов

Чертеж 4 *

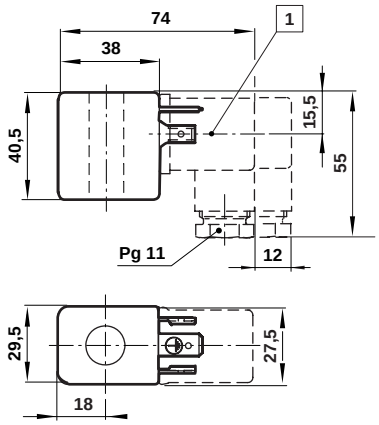

Чертеж 5 *

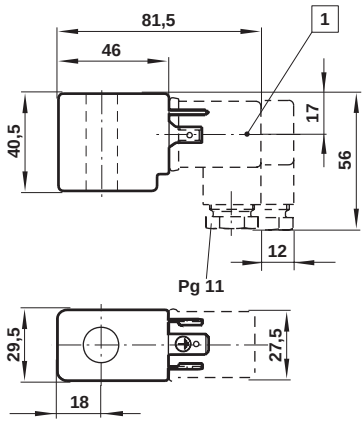

Чертеж 6 *

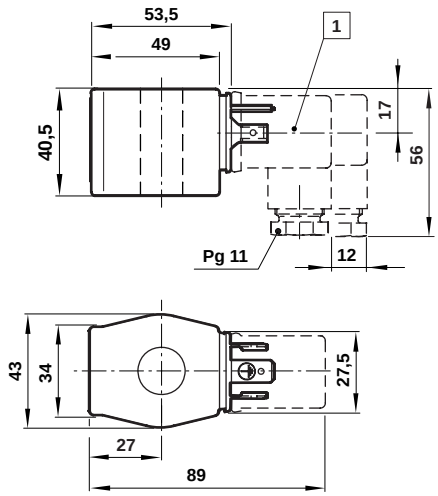

Чертеж 7 *

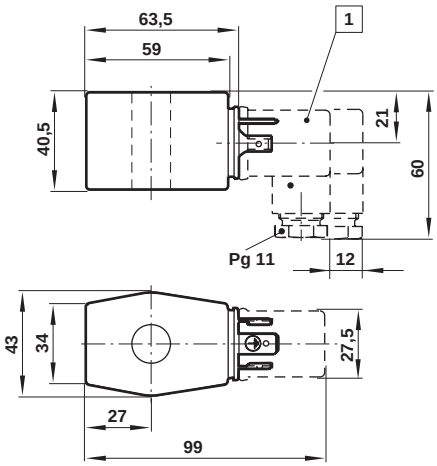

Чертеж 8 *

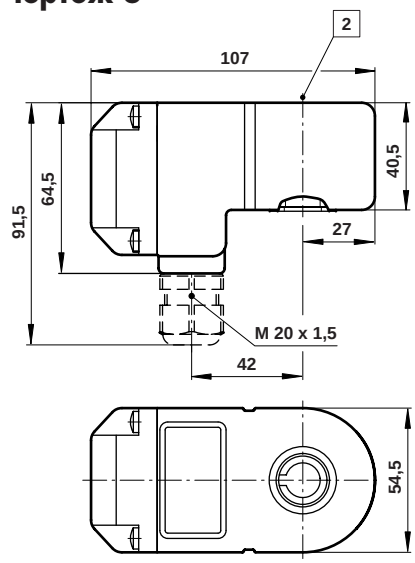

Обозначения на чертеже

Номер детали (узла)	Описание
1	Разъем может поворачиваться на 4 x 90°
2	Ø 13 (с распорной трубкой)

* Размеры указаны в мм

Электрические схемы

Электрическая схема 1

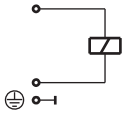

Электрическая схема 2

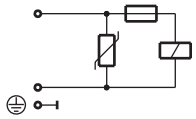

Электрическая схема 3

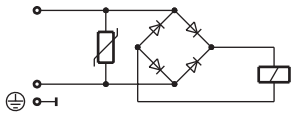

Электрическая схема 4

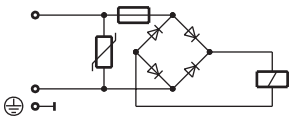

Остальные опции предоставляются по запросу

Инструкции по технике безопасности для всех устройств серии Norgren приведены на странице 318.

Схема выбора опций (для всех клапанов серии Norgren)

950X∗X∗.∗∗∗∗.∗∗∗.∗∗

Номинальный размер	Обозначение
1.5; 2; 3; 4; 6; 12	1, 2, 3, 4, 6, 7

Материал уплотнения седла	Обозначение
NBR	0
EPDM	1
FPM	2
PTFE* (DN 1.5 - 4) NC	3
FFKM	4
Rubin (DN 2 + 3) NC	5

Соленоиды	Обозначение
См. соленоиды	

Частота (Гц)	Обозначение
При DC	00
При AC (40 … 60 Гц)	50

Напряжение	Обозначение
24	024
230	230

NBR - NBR - бутадиен-нитрильный каучук
EPDM - каучук на основе сополимера этилена, пропилена и диенового мономера
PTFE – политетрафторэтилен
NC – нормально закрытый клапан

* Возможно только для клапанов серии 9500XXX

Пример размещения заказа

2/2 –ходовой (направленный) контрольный (управляющий) клапан,
Номинальный размер 2, нормально закрытый клапан,
Размер канала G 1/4, класс защиты IP 00,
Потребляемый ток (мощность) 8Вт, напряжение 24В DC
Тип: 9500200.0246.024.00
Разъем: 0570275

2/2-ходовые клапаны DN 15 ... DN 50

Для нейтральных газовых и жидких сред
С приводом от соленоида, с принудительным подъемом
Диафрагменные клапаны
Фланцевое соединение PN 16
Рабочее давление: 0 … 16 бар

Описание (стандартный клапан)

Соленоидный клапан, например, для воздуха, воды, масла

Действие (функция переключения):	нормально закрытый клапан
Направление потока:	установленное
Температура среды:	макс. +90 °C
Температура окружающей среды:	макс. +50 °C
Положение установки (монтажа):	по выбору, предпочтительно соленоидом в вертикальном верхнем положении

Материалы

Корпус:	Серый литейный чугун
Уплотнение седла клапана:	NBR
Внутренние компоненты:	Латунь, нержавеющая сталь

NBR - бутадиен-нитрильный каучук

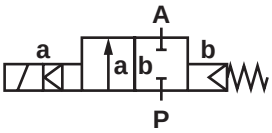

При работе с загрязненными жидкостями рекомендуется использовать сетчатый фильтр.

Конструктивные особенности

- Клапан срабатывает без перепада давления
- Высокий расход
- Легко заменяемый соленоид
- Клапаны пригодны для создания вакуума

Технические характеристики

DN (номинальный диаметр) мм	kv-величина м³/ч	Номер детали для напряжения DC*	Рабочее давление бар			
			NBR **00**	Нормально открытый клапан **01**	FPM 110 °C **03*** **	EPDM 110 °C **14*** **
15	5.5	83342**XX**.8301.**00000**	0 - 16	0 - 16	0 - 10	0 - 10
20	9.5	83343**XX**.8301.**00000**	0 - 16	0 - 16**	0 - 10	0 - 10
25	11.0	83344**XX**.8301.**00000**	0 - 16	0 - 16**	0 - 10	0 - 10
32	27.0	83345**XX**.8401.**00000**	0 - 16	0 - 16	0 - 10	0 - 10
40	30.0	83346**XX**.8401.**00000**	0 - 16	0 - 16	0 - 10	0 - 10
50	43.0	83347**XX**.8401.**00000**	0 - 10	0 - 10	0 - 10	0 - 10

* При размещении заказа просим указывать напряжение и частоту сети, например: 8334200.830**4.23049** для сети 230В 40-60Гц (AC только с поставляемой вместе вилкой с выпрямителем) или 8334200.830**1.02400** для 24В DC
** С соленоидом DC 8401 / AC 8404
*** Дифференциал давления для жидких сред макс. 1 бар в положении подачи питания

Соленоид 8301/8401 (стандартные напряжения)

DC	AC 40-60Гц	
24В	24В	-
-	110В	120В
	230В	220В

Конструкция соответствует DIN VDE 0580
Разброс напряжения +/-10%, рабочий цикл 100%
Класс защиты согласно EN 60529 IP65
Электрическое соединение согласно DIN EN 175301-803 (включено)
Подключение к сети AC только через вилку с выпрямителем

Потребляемая мощность

Соленоид	DC	AC	
		Пусковая мощн.	Мощ. удержания
8301	22Вт	-	-
8304	-	25ВА	25ВА
8401	40Вт	-	-
8404	-	45ВА	45ВА

Обозначения на чертеже

Номер детали (узла)	Описание
101	Корпус клапана
102	Крышка клапана
*103	Диафрагма
*104	Шток клапана
*105	Резьбовой узел
106	Шестигранная гайка
107	Винт с шестигранной головкой
400	Соленоид
701	Трубка сердечника
702	Сердечник
704	Круглая шайба
*705	Нажимная пружина
*712	Кольцевое уплотнение, только DN 20 - DN 25
1400	Гнездовой разъем
1501	Винт с шестигранной головкой
1502	Круглая шайба
1504	Прокладка
1505	Кольцевое уплотнение

* Эти отдельные детали образуют изнашиваемое устройство в сборе.

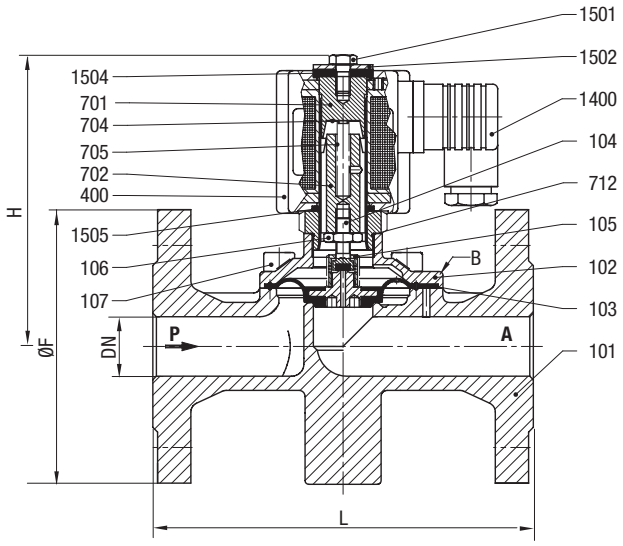

DN	L мм	H мм	øF мм	B* мм
15	130	110	95	95
20	150	126	105	105
25	160	126	115	115
32	180	171	140	140
40	200	175	150	150
50	230	182	165	165

* B = максимальная ширина

Комплект для обслуживания

Для клапанов с соленоидом 8301 и уплотнением NBR	Номер детали (узла)
8334200	1230164
8334300	1230170
8234400	1230170
Для клапанов с соленоидом 8401 и уплотнением NBR	**Номер детали (узла)**
8334500	1221710
8334600	1221710
8334700	1218534

Дополнительные опции (соленоиды)

XXXXXXX.**8341** Соленоид класса защиты Ex II 2 GD EEx me II T3 T 140 °C
XXXXXXX.**8441** Соленоид класса защиты Ex II 2 GD EEx me II T3 T 140 °C
XXXXXXX.**8900** Соленоид класса защиты Ex II 2 GD EEx de II T4 и T5 T 130 °C / T 95 °C**
XXXXXXX.**8920** Соленоид класса защиты Ex II 2 GD EEx d II C T4 и T5 T 130 °C / T 95 °C**

** соленоиды серии 84XX

Остальные опции предоставляются по запросу

Обратитесь к странице 276 и получите техническую информацию о наших клапанах.

2/2-ходовые клапаны DN 15 ... DN 100

Для нейтральных газовых и жидких сред
С приводом от соленоида, с принудительным подъемом
Поршневой клапан с седлом
Фланцевое соединение PN 16
Рабочее давление: 0 … 16 бар

Описание (стандартный клапан)

Соленоидный клапан для, например, воздуха, воды, масла

Действие (функция переключения):	нормально закрытый клапан
Направление потока:	установленное
Температура среды:	-10 °C … макс. +90 °C
Температура окружающей среды:	-10 °C … макс. +50 °C
Положение установки (монтажа):	DN 15 … DN 50: по выбору, предпочтительно соленоидом в вертикальном верхнем положении DN 65 … DN 100: с соленоидом только в вертикальном верхнем положении

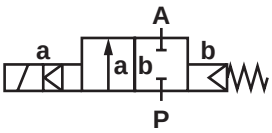

Материалы

Корпус:		серый чугун
Уплотнение седла клапана:		NBR
Крышка:	DN 15 … DN 50:	Латунь
	DN 65 … DN 100:	Серый литейный чугун
Внутренние компоненты:		Нержавеющая сталь, латунь, бронзовый сплав

NBR - бутадиен-нитрильный каучук

При работе с загрязненными жидкостями рекомендуется использовать сетчатый фильтр.

Конструктивные особенности

- Плоский поршневой клапан
- Клапан срабатывает без перепада давления
- Высокий расход
- Работа с демпфированием
- Опции: фланцевые клапаны в соответствии с ANSI

Технические характеристики

DN (номин. диаметр) мм	kv-величина м³/ч	Номер для напряжения DC*	Рабочее давление бар						
			NBR **00**	Нормально открытый клапан **01**	FPM 110 °C **03**	PTFE*** 110 °C **06**	FPM для более высокой вязкости 110 °C **25**	Индикатор положения 2 Выключатели Ex-взрывозащ **40****	Индикатор положения 2 Выключатели IP 65 **41**
15	5.5	85102**XX**.8301.**00000**	0 - 16	0 - 16****	0 - 16	0 - 16	0 - 16****	0 - 16****	0 - 16****
20	10.0	85103**XX**.8401.**00000**	0 - 16	0 - 16	0 - 16	0 - 16	0 - 16	0 - 16	0 - 16
25	12.5	85104**XX**.8401.**00000**	0 - 16	0 - 16	0 - 16	0 - 16	0 - 16	0 - 16	0 - 16
32	27.0	85105**XX**.8401.**00000**	0 - 16	0 - 16	0 - 16	0 - 16	0 - 16	0 - 16	0 - 16
40	31.0	85106**XX**.8401.**00000**	0 - 16	0 - 16	0 - 16	0 - 16	0 - 16	0 - 16	0 - 16
50	43.0	85107**XX**.8401.**00000**	0 - 16	0 - 16	0 - 16	0 - 16	0 - 16	0 - 16	0 - 16
65	67.0	84108**XX**.9501.**00000**	0 - 16	0 - 16	0 - 16	0 - 16	-	0 - 16	0 - 16
80	94.0	84109**XX**.9501.**00000**	0 - 16	0 - 16	0 - 16	0 - 16	-	0 - 16	0 - 16
100	144.0	84110**XX**.9501.**00000**	0 - 16	0 - 16	0 - 16	0 - 16	-	0 - 16	0 - 16

* При размещении заказа просим указывать напряжение и частоту сети, например: 8510300.840**4.23049** для сети 230В 40-60Гц (AC только с поставляемой вместе вилкой с выпрямителем) или 8510300.840**1.02400** для 24В DC
** Только при подключении взрывобезопасных соленоидов
*** Скорость (интенсивность) утечки E согласно EN 12266-1
**** С соленоидом DC 8401

Соленоид 8301/8304, 8401/8404, 9501/9504 (стандартные напряжения)

DC	AC 40-60Гц	
24В	24В	-
-	110В	120В
	230В	220В

Конструкция соответствует DIN VDE 0580
Разброс напряжения +/-10%, рабочий цикл 100%
Класс защиты согласно EN 60529 IP65
Электрическое соединение согласно DIN EN 175301-803 (включено)
Подключение к сети AC только через вилку с выпрямителем

Потребляемая мощность

Соленоид	DC	AC	
		Пусковая мощн.	Мощ. удержания
8301	22Вт		
8304		25ВА	25ВА
8401	40Вт		
8404		45ВА	45ВА
9501	80Вт		
9504		89ВА	89ВА

Обозначения на чертеже

Номер узла (детали)	Описание
101	Корпус клапана
*102	Кольцевое уплотнение
*103	Пластина клапана
*104	Кольцо с канавками
*105	Шток клапана
*106	Резьбовой узел
*107	Нажимная пружина - не для DN 15
108	Крышка клапана
109	Пружинная шайба
110	Винт с головкой под торцевой ключ
111	Шестигранная гайка
400	Соленоид
701	Трубка сердечника
702	Сердечник
704	Круглая шайба
*705	Нажимная пружина
*712	Кольцевое уплотнение только для DN 15
1400	Гнездовой разъем
1501	Винт с шестигранной головкой
1502	Круглая шайба
1504	Прокладка
1505	Кольцевое уплотнение

* Эти отдельные детали образуют изнашиваемое устройство в сборе.

DN	L мм	B* мм	H мм	øF мм
15	130	95	145	95
20	150	105	172	105
25	160	115	172	115
32	180	140	187	140
40	200	150	191	150
50	230	165	200	165

* B = максимальная ширина

DN 15 ... DN 50

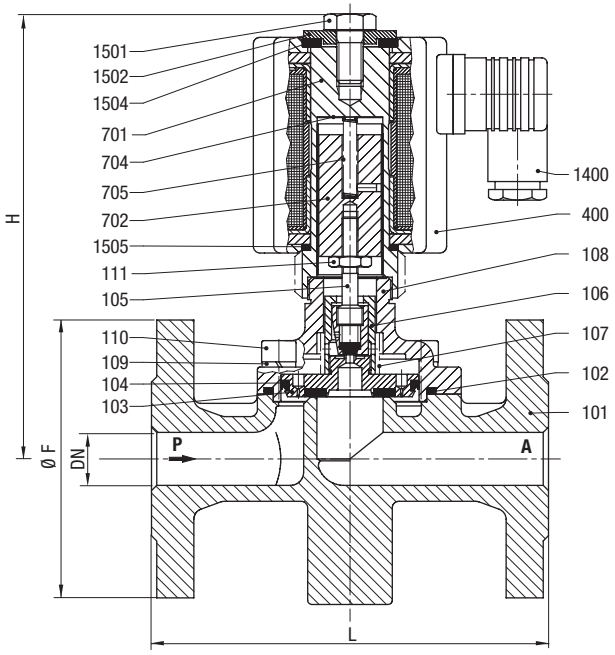

Обозначения на чертеже

Номер детали (узла)	Описание
101	Корпус клапана
*102	Прокладка
*103	Пластина клапана
*104	Кольцо с канавками
*105	Шток клапана
*106	Стопорное кольцо
108	Крышка клапана
109	Пружинная шайба
110	Винт с шестигранной головкой
111	Шестигранная гайка
115	Втулка
116	Втулка
117	Пружинное стопорное кольцо
*119	Проводящая фольга
120	Трубка
*121	Кольцевое уплотнение
122	Резьбовой узел
301	Резьбовой узел
302	Шток клапана
*303	Кольцевое уплотнение
*304	Кольцевое уплотнение
305	Шестигранная гайка
400	Соленоид
701	Трубка сердечника
702	Сердечник
704	Круглая шайба
*705	Нажимная пружина
1400	Гнездовой разъем
1501	Винт с шестигранной головкой
1502	Круглая шайба
1503	Прокладка
1504	Кольцевое уплотнение

* Эти отдельные детали образуют изнашиваемое устройство в сборе.

DN	L мм	B* мм	H мм	øF мм
65	290	195	330	185
80	310	220	350	200
100	350	260	378	220

* B = максимальная ширина

DN 65 ... DN 100

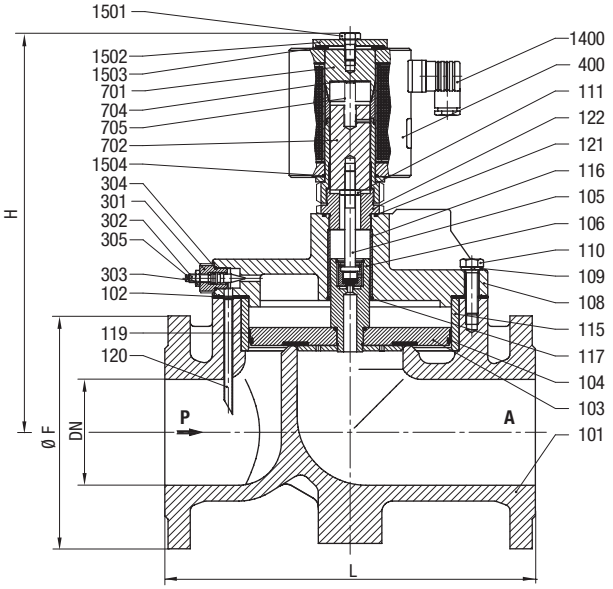

Комплект для обслуживания

Для клапанов с соленоидом 8301	Номер детали (узла)
8510200	1250479
Для клапанов с соленоидом 8401	**Номер детали (узла)**
8510300	1246595
8510400	1246595
8510500	1247223
8510600	1247223
8510700	1247223
Для клапанов с соленоидом 9501	**Номер детали (узла)**
8410800	1231358
8410900	1232082
8411000	1232069

Дополнительные опции (клапаны)

XXXXXX**02**.XXXX Ручная блокировка
XXXXXX**14**.XXXX Уплотнения EPDM Tmax. + 110 °C
XXXXXX**17**.XXXX Нормально открытый клапан, уплотнения FPM, Tmax. + 110 °C, положение установки (монтажа): с соленоидом только в верхнем вертикальном положении

Дополнительные опции (соленоиды)

XXXXXXX.**8341** DN 15: Соленоид класса защиты
Ⓔx II 2 GD EEx me II T3 T 140 °C
XXXXXXX.**8436** DN 20 – DN 50: Соленоид класса защиты
Ⓔx II 2 GD EEx me II T4 T 140 °C
XXXXXXX.**8441** DN 20 – DN 50: Соленоид класса защиты
Ⓔx II 2 GD EEx me II T3 T 140 °C
XXXXXXX.**8900** DN 15 – DN 50: Соленоид класса защиты
Ⓔx II 2 GD EEx de II C T4 и T5 T 130 °C / 95 °C
XXXXXXX.**8920** DN 15 – DN 50: Соленоид класса защиты
Ⓔx II 2 GD EEx d II T4 и T5 T 130 °C / 95 °C
XXXXXXX.**9540** DN 65 – DN 100: Соленоид класса защиты
Ⓔx II 2 GD EEx me II T3 и T4 T 140 °C

Остальные опции предоставляются по запросу

Специальные соединительные узлы, дополнительные опции

Обратитесь к странице 276 и получите техническую информацию о наших клапанах.

2/2-ходовые клапаны DN 15 ... DN 100

Для систем подачи пара и горячей воды
С приводом от соленоида, с принудительным подъемом
Поршневой клапан с седлом
Фланцевое соединение PN 16
Рабочее давление: 0 … 16 бар

Описание (стандартный клапан)

Соленоидный клапан для систем горячего водоснабжения и подачи пара

Действие (функция переключения):		нормально закрытый клапан
Направление потока:		установленное
Температура среды:	DN 15 … DN 50:	-10 °C … макс. +200 °C
	DN 65 … DN 100:	-10 °C … макс. +150 °C
Температура окружающей среды:		-10 °C … макс. +60 °C
Положение установки (монтажа):	DN 15 … DN 50:	200 °C, соленоид устанавливается снизу соленоид устанавливается снизу
	DN 65 … DN 100:	150 °C, с соленоидом в вертикальном верхнем положении

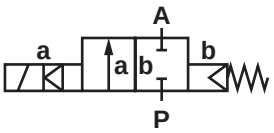

Материалы

Корпус:		Серый литейный чугун
Уплотнение седла клапана:		PTFE, Скорость утечки E согласно EN 12266-1
Крышка:	DN 15 … DN 50:	Латунь
	DN 65 … DN 100:	Серый литейный чугун
Седло клапана:		Бронзовый сплав
Внутренние компоненты:		нержавеющая сталь, Бронзовый сплав

PTFE - политетрафторэтилен

При работе с загрязненными жидкостями рекомендуется использовать сетчатый фильтр.

Конструктивные особенности

- Специально разработаны для горячей воды и пара
- Для замкнутых систем без перепада давления
- Высокий расход
- Работа с демпфированием

Технические характеристики

DN (номин. диаметр) мм	kv-величина м³/ч	Номер для напряжения DC*	Рабочее давление бар		
			PTFE	Нормально открытый клапан	Индикатор положения 2 Выключатели IP 65
			00	**01**	**41**
15	5.0	85122**XX**.8302.**00000**	0 - 16	0 - 16***	0 - 16***
20	8.0	85123**XX**.8402.**00000**	0 - 16	0 - 16	0 - 16
25	10.0	85124**XX**.8402.**00000**	0 - 16	0 - 16	0 - 16
32	27.0	85125**XX**.8402.**00000**	0 - 16	0 - 16	0 - 16
40	30.0	85126**XX**.8402.**00000**	0 - 16	0 - 16	0 - 16
50	41.0	85127**XX**.8402.**00000**	0 - 16	0 - 16	0 - 16
65	67.0	84128**XX**.9502.**00000****	0 - 16	0 - 16	0 - 16
80	94.0	84129**XX**.9502.**00000****	0 - 16	0 - 16	0 - 16
100	144.0	84130**XX**.9502.**00000****	0 - 16	0 - 16	0 - 16

* При размещении заказа просим указывать напряжение и частоту сети, например: 8512300.840**6.23049** для сети 230В 40-60Гц (AC только с поставляемой вместе вилкой с выпрямителем) или 8512300.840**2.02400** для 24В DC
** Температура жидкости максимум +150 °C
*** С соленоидом DC 8402 / AC 8406

Соленоид 8302/8306; 8402/8406; 9502/9506 (стандартные напряжения)

DC	AC 40-60Гц	
24В	24В	-
-	110В	120В
	230В	220В

Конструкция соответствует DIN VDE 0580
Разброс напряжения +/-10%, рабочий цикл 100%
Класс защиты согласно EN 60529 IP65
Электрическое соединение согласно DIN EN 175301-803 (включено)
Подключение к сети AC только через вилку с выпрямителем

Потребляемая мощность

Соленоид	DC	AC	
		Пусковая мощн.	Мощ. удержания
8302	14Вт	-	-
8306	-	16ВА	16ВА
8402	29Вт	-	-
8406	-	33ВА	33ВА
9502	55Вт	-	-
9506	-	61ВА	61ВА

Обозначения на чертеже

Номер узла (детали)	Описание
101	Корпус клапана
*102	Кольцевое уплотнение
*103	Пластина клапана
*104	Кольцо с канавками
*105	Шток клапана
*106	Резьбовой узел (втулка)
*107	Нажимная пружина
108	Крышка клапана
109	Пружинная шайба
110	Винт с головкой под торцевой ключ
111	Шестигранная гайка
400	Соленоид
701	Трубка сердечника
702	Сердечник
704	Круглая шайба
*705	Нажимная пружина
*712	Кольцевое уплотнение только для DN 15
1400	Гнездовой разъем
1501	Винт с шестигранной головкой
1502	Круглая шайба
1504	Прокладка
1505	Кольцевое уплотнение

* Эти отдельные детали образуют изнашиваемое устройство в сборе.

DN	L мм	B* мм	H мм	øF мм
15	130	95	145	95
20	150	105	172	105
25	160	115	172	115
32	180	140	187	140
40	200	150	191	150
50	230	165	200	165

* B = максимальная ширина

DN 15 ... DN 50

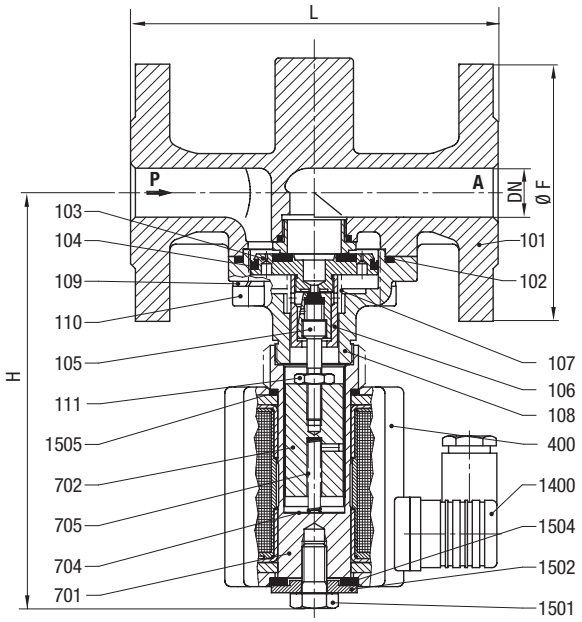

Обозначения на чертеже

Номер узла (детали)	Описание
101	Корпус клапана
*102	Прокладка
*103	Пластина клапана
*104	Кольцо с канавками
*105	Шток клапана
*106	Стопорное кольцо
108	Крышка клапана
109	Пружинная шайба
110	Винт с шестигранной головкой
111	Шестигранная гайка
115	Втулка
116	Втулка
117	Пружинное стопорное кольцо
*119	Проводящая фольга
120	Трубка
121	Прокладка
122	Резьбовой узел (втулка)
301	Резьбовой узел (втулка)
302	Шток клапана
*303	Кольцевое уплотнение
*304	Кольцевое уплотнение
305	Шестигранная гайка
400	Соленоид
701	Трубка сердечника
702	Сердечник
704	Круглая шайба
*705	Нажимная пружина
1400	Гнездовой разъем
1501	Винт с шестигранной головкой
1502	Круглая шайба
1503	Прокладка
1504	Кольцевое уплотнение
1505	Круглая шайба

* Эти отдельные детали образуют изнашиваемое устройство в сборе.

DN	L мм	B* мм	H мм	øF мм
65	290	195	330	185
80	310	220	350	200
100	350	260	378	220

* B = максимальная ширина

DN 65 - DN 100

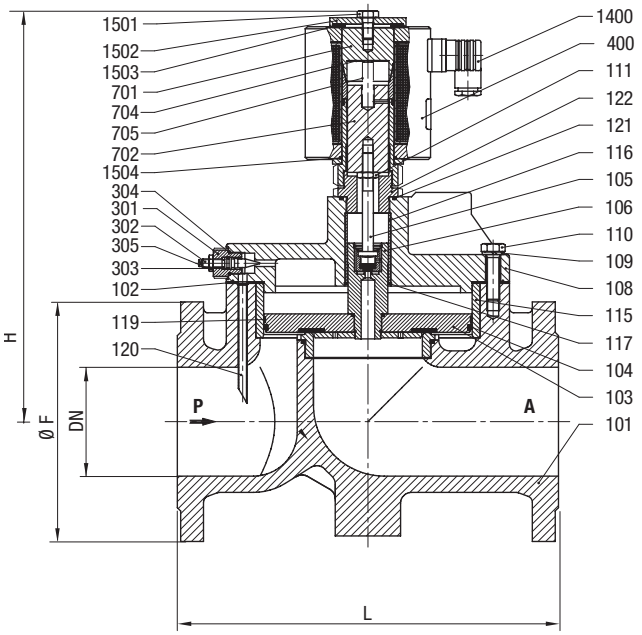

Дополнительные опции (клапаны)

XXXXXX**02**.XXXX Ручная блокировка
XXXXXX**14**.XXXX Уплотнения EPDM Tmax. +130 °C
XXXXXX**33**.XXXX Поверхности, находящиеся в контакте с жидкостью, не должны вступать в контакт с веществами, воздействующими на целостность красочного покрытия.

Дополнительные опции (соленоиды)

XXXXXXX.**8406** DN 15 … DN 50: соленоид AC, Tmax. +200 °C
Установочное положение соленоида – только вертикальное, снизу

XXXXXXX.**8602** DN 65 … DN 100: Tmax. +200 °C
Установочное положение соленоида – только вертикальное, снизу

Остальные опции предоставляются по запросу

Обратитесь к странице 276 и получите техническую информацию о наших клапанах.

2/2-ходовые клапаны DN 15 ... DN 100

Для нейтральных газовых и жидких сред
С приводом от соленоида, с принудительным подъемом
Поршневой клапан с седлом
Фланцевое соединение PN 40
Рабочее давление: 0 … 25 бар

Описание (стандартный клапан)

Соленоидный клапан для, например, воздуха, воды, масла

Действие (функция переключения):		нормально закрытый клапан
Направление потока:		установленное
Температура среды:		-10 °C … макс. +90 °C
Температура окружающей среды:		-10 °C … макс. +50 °C
Положение установки (монтажа):	DN 15 … DN 50:	по выбору, предпочтительно соленоидом в вертикальном верхнем положении
	DN 65 … DN 100:	с соленоидом только в вертикальном верхнем положении

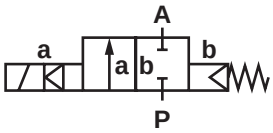

Материалы

Корпус:		Литая сталь
Уплотнение седла клапана:		NBR
Крышка:	DN 15 … DN 50:	Латунь
	DN 65 … DN 100:	Литая сталь
Внутренние компоненты:		нержавеющая сталь, Латунь, Бронзовый сплав

NBR - бутадиен-нитрильный каучук

При работе с загрязненными жидкостями рекомендуется использовать сетчатый фильтр.

Конструктивные особенности

- Клапан срабатывает без перепада давления
- Высокий расход
- Работа с демпфированием
- Опции: фланцы высверлены в соответствии с ANSI B 16.5 300lbs RF

Технические характеристики

DN (номин. диаметр) мм	kv-величина м³/ч	Номер для напряжения DC*	Рабочее давление бар						
			NBR **00**	Нормально открытый клапан **01**	FPM 110 °C **03**	PTFE*** 110 °C **06**	FPM для более высокой вязкости **25**	Индикатор положения 2 Выключатели Ex-взрывозащ. **40****	Индикатор положения 2 Выключатели IP 65 **41**
15	5.5	85202**XX**.8301.**00000**	0-25	0-25****	0-25	0-16	0-25****	0-25****	0-25****
20	10.0	85203**XX**.8401.**00000**	0-25	0-25	0-25	0-16	0-25	0-25	0-25
25	12.5	85204**XX**.8401.**00000**	0-25	0-25	0-25	0-16	0-25	0-25	0-25
32	27.0	85205**XX**.8401.**00000**	0-25	0-25	0-25	0-16	0-25	0-25	0-25
40	31.0	85206**XX**.8401.**00000**	0-25	0-25	0-25	0-16	0-25	0-25	0-25
50	43.0	85207**XX**.8401.**00000**	0-25	0-25	0-25	0-16	0-25	0-25	0-25
65	67.0	84208**XX**.9501.**00000**	0-25	0-25	0-25	-	0-25	0-25	0-25
80	94.0	84209**XX**.9501.**00000**	0-25	0-25	0-25	-	0-25	0-25	0-25
100	144.0	84210**XX**.9501.**00000**	0-25	0-25	0-25	-	0-25	0-25	0-25

* При размещении заказа просим указывать напряжение и частоту сети, например: 8520300.840**4.23049** для сети 230В 40-60Гц (AC только с поставляемой вместе вилкой с выпрямителем) или 8520300.840**1.02400** для 24В DC
** Только при подключении взрывобезопасных соленоидов
*** Скорость (интенсивность) утечки E согласно EN 12266-1
**** С соленоидом DC 8401 / AC 8404

Соленоид 8301/8304, 8401 8404, 9501/9504 (стандартные напряжения)

DC	AC 40-60Гц	
24В	24В	-
-	110В	120В
	230В	220В

Конструкция соответствует DIN VDE 0580
Разброс напряжения +/-10%, рабочий цикл 100%
Класс защиты согласно EN 60529 IP65
Электрическое соединение согласно DIN EN 175301-803 (включено)
Подключение к сети AC только через вилку с выпрямителем

Потребляемая мощность

Соленоид	DC	AC	
		Пусковая мощн.	Мощ. удержания
8301	22Вт		
8304		25ВА	25ВА
8401	40Вт		
8404		45ВА	45ВА
9501	80Вт		
9504		89ВА	89ВА

Обозначения на чертеже

Номер узла (детали)	Описание
101	Корпус клапана
*102	Кольцевое уплотнение
*103	Пластина клапана
*104	Кольцо с канавками
*105	Шток клапана
*106	Номер узла (детали)
*107	Нажимная пружина – не для DN 15
108	Крышка клапана
109	Пружинная шайба
110	Винт с головкой под торцевой ключ
111	Шестигранная гайка
400	Соленоид
701	Трубка сердечника
702	Сердечник
704	Круглая шайба
*705	Нажимная пружина
*712	Кольцевое уплотнение только для DN 15
1400	Гнездовой разъем
1501	Винт с шестигранной головкой
1502	Круглая шайба
1504	Прокладка
1505	Кольцевое уплотнение

* Эти отдельные детали образуют изнашиваемое устройство в сборе.

DN	L мм	B* мм	H мм	øF мм
15	130	95	145	95
20	150	105	172	105
25	160	115	172	115
32	180	140	187	140
40	200	150	191	150
50	230	165	200	165

* B = максимальная ширина

DN 15 ... DN 50

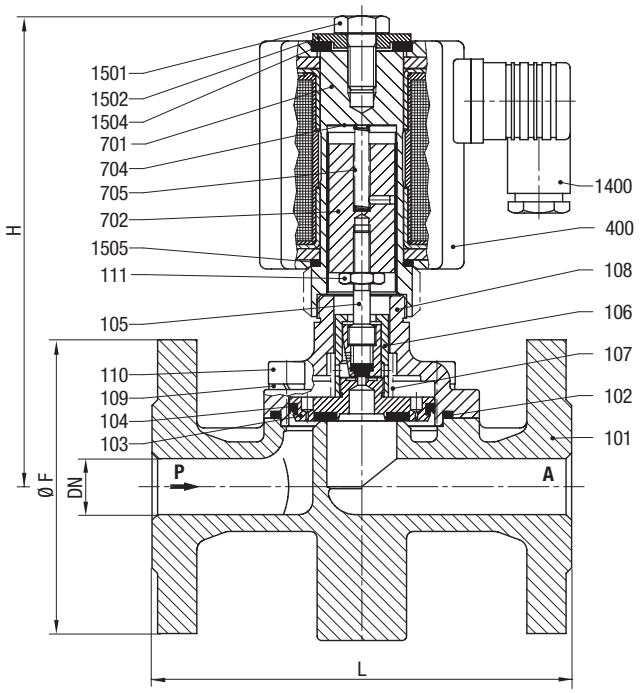

Обозначения на чертеже

Номер узла (детали)	Описание
101	Корпус клапана
*102	Прокладка
*103	Пластина клапана
*104	Кольцо с канавками
*105	Шток клапана
*106	Стопорное кольцо
108	Крышка клапана
109	Пружинная шайба
110	Винт с шестигранной головкой
111	Шестигранная гайка
*112	Прокладка
115	Втулка
116	Втулка
117	Пружинное стопорное кольцо
*119	Проводящая фольга
120	Трубка
301	Резьбовой узел (втулка)
302	Шток клапана
*303	Кольцевое уплотнение
*304	Кольцевое уплотнение
305	Шестигранная гайка
400	Соленоид
701	Трубка сердечника
702	Сердечник
704	Круглая шайба
*705	Нажимная пружина
1400	Гнездовой разъем
1501	Винт с шестигранной головкой
1502	Круглая шайба
1503	Прокладка
1504	Кольцевое уплотнение
1505	Круглая шайба

* Эти отдельные детали образуют изнашиваемое устройство в сборе.

DN	L мм	B* мм	H мм	øF мм
65	290	195	327	185
80	310	220	347	200
100	350	260	376	235

* B = максимальная ширина

DN 65 ... DN 100

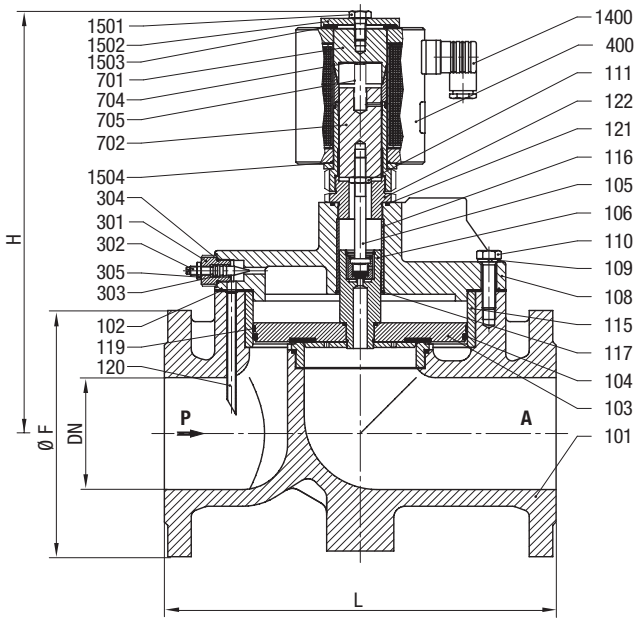

Комплект для обслуживания

Для клапанов с соленоидом 8301	Номер детали (узла)
8520200	1250479
Для клапанов с соленоидом 8401	**Номер детали (узла)**
8520300	1246595
8520400	1246595
8520500	1247223
8520600	1247223
8520700	1247224
Для клапанов с соленоидом 9501	**Номер детали (узла)**
8420800	1244013
8420900	1238279
8421000	1236593

Дополнительные опции (клапаны)

XXXXXX**02**.XXXX Ручная блокировка
XXXXXX**14**.XXXX Уплотнения EPDM Tmax. + 110 °C
XXXXXX**17**.XXXX Нормально открытый клапан, уплотнения FPM, Tmax. + 110 °C, положение установки (монтажа): с соленоидом только в верхнем вертикальном положении
XXXXXX**22**.XXXX Pmax. 40 бар, DN 15 – DN 50
DN 15 соленоид DC 8401 / AC 8404

Дополнительные опции (соленоиды)

XXXXXXX.**8341** DN 15: Соленоид класса защиты
Ⓔx II 2 GD EEx me II T3 T 140 °C
XXXXXXX.**8436** DN 20 – DN 50: Соленоид класса защиты
Ⓔx II 2 GD EEx me II T4 T 140 °C
XXXXXXX.**8441** DN 20 – DN 50: Соленоид класса защиты
Ⓔx II 2 GD EEx me II T3 T 140 °C
XXXXXXX.**8900** DN 15 – DN 50: Соленоид класса защиты
Ⓔx II 2 GD EEx de II C T4 и T5 T 130 °C / 95 °C
XXXXXXX.**8920** DN 15 – DN 50: Соленоид класса защиты
Ⓔx II 2 GD EEx d II C T4 и T5 T 130 °C / 95 °C
XXXXXXX.**9540** DN 65 – DN 100: Соленоид класса защиты
Ⓔx II 2 GD EEx me II T3/T4 T 140 °C

Остальные опции предоставляются по запросу

Соленоиды, специальные соединительные узлы, дополнительные опции

Обратитесь к странице 276 и получите техническую информацию о наших клапанах.

2/2-ходовые клапаны DN 15 ... DN 100

Для систем подачи пара и горячей воды
С приводом от соленоида, с принудительным подъемом
Поршневой клапан с седлом
Фланцевое соединение PN 25
Рабочее давление: 0 … 16 бар

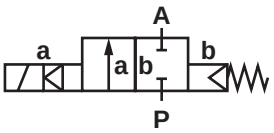

Описание (стандартный клапан)

Соленоидный клапан для систем горячего водоснабжения и подачи пара

Действие (функция переключения):		нормально закрытый клапан
Направление потока:		установленное
Температура жидкости:	DN 15 … DN 50:	-10 °C … макс. +200 °C
	DN 65 … DN 100:	-10 °C … макс. +150 °C
Температура окружающей среды:		-10 °C … макс. +60 °C
Положение установки (монтажа):	DN 15 … DN 50:	200 °C, соленоид устанавливается снизу +150°C - соленоид в вертикальном верхнем положении
	DN 65 … DN 100:	150 °C, соленоид в вертикальном верхнем положении

Материалы

Корпус:		Литая сталь
Уплотнение седла:		PTFE, Скорость утечки E согласно EN 12266-1
Крышка:	DN 15 … DN 50:	Латунь
	DN 65 … DN 100:	Серый литейный чугун
Седло клапана:		Бронзовый сплав
Внутренние компоненты:		Нержавеющая сталь, Бронзовый сплав

PTFE - политетрафторэтилен

При работе с загрязненными жидкостями рекомендуется использовать сетчатый фильтр.

Конструктивные особенности

- Специально разработаны для горячей воды и пара
- Для замкнутых систем без перепада давления
- Высокий расход
- Работа с демпфированием

Технические характеристики

DN (номин. диаметр) мм	kv-величина м³/ч	Номер для напряжения DC*	Рабочее давление бар			
			PTFE	Нормально открытый клапан	Рабочее давление макс.25 бар	Индикатор положения 2 Выключатели IP 65
			00	**01**	**22**	**41**
15	5.0	85222**XX**.8302.**00000**	0 - 16	0 - 16**	0 - 25**	0 - 16**
20	8.0	85223**XX**.8402.**00000**	0 - 16	0 - 16	0 - 25	0 - 16
25	10.0	85224**XX**.8402.**00000**	0 - 16	0 - 16	0 - 25	0 - 16
32	27.0	85225**XX**.8402.**00000**	0 - 16	0 - 16	0 - 25	0 - 16
40	30.0	85226**XX**.8402.**00000**	0 - 16	0 - 16	0 - 25	0 - 16
50	41.0	85227**XX**.8402.**00000**	0 - 16	0 - 16	0 - 25	0 - 16
65	67.0	84228**XX**.9502.**00000***	0 - 16	0 - 16	-	0 - 16
80	94.0	84229**XX**.9502.**00000***	0 - 16	0 - 16	-	0 - 16
100	144.0	84230**XX**.9502.**00000***	0 - 16	0 - 16	-	0 - 16

* При размещении заказа просим указывать напряжение и частоту сети, например: 8522300.840**6.23049** для сети 230В 40-60Гц (AC только с поставляемой вместе вилкой с выпрямителем) или 8522300.840**2.02400** для 24В DC
** С соленоидом DC 8402 / AC 8406
*** Температура жидкости максимум +150 °C

Соленоид 8302/8306; 8402/8406; 9502/9506 (стандартные напряжения)

DC	AC 40-60Гц	
24В	24В	-
-	110В	120В
	230В	220В

Конструкция соответствует DIN VDE 0580
Разброс напряжения +/-10%, рабочий цикл 100%
Класс защиты согласно EN 60529 IP65
Электрическое соединение согласно DIN EN 175301-803 (включено)
Подключение к сети AC только через вилку с выпрямителем

Потребляемая мощность

Соленоид	DC	AC	
		Пусковая мощн.	Мощ. удержания
8302	14Вт	-	-
8306	-	16ВА	16ВА
8402	29Вт	-	-
8406	-	33ВА	33ВА
9502	55Вт	-	-
9506	-	61ВА	61ВА

Обозначения на чертеже

Номер узла (детали)	Описание
101	Корпус клапана
*102	Кольцевое уплотнение
*103	Пластина клапана
*104	Кольцо с канавками
*105	Шток клапана
*106	Резьбовой узел (втулка)
*107	Нажимная пружина
108	Крышка клапана
109	Пружинная шайба
110	Винт с головкой под торцевой ключ
111	Шестигранная гайка
400	Соленоид
701	Трубка сердечника
702	Сердечник
704	Круглая шайба
*705	Нажимная пружина
*712	Кольцевое уплотнение только для DN 15
1400	Гнездовой разъем
1501	Винт с шестигранной головкой
1502	Круглая шайба
1504	Прокладка
1505	Кольцевое уплотнение

* Эти отдельные детали образуют изнашиваемое устройство в сборе.

Размер соед. DN	L мм	B* мм	H мм	øF мм
15	130	95	145	95
20	150	105	172	105
25	160	115	172	115
32	180	140	187	140
40	200	150	191	150
50	230	165	200	165

* B = максимальная ширина

DN 15 ... DN 50

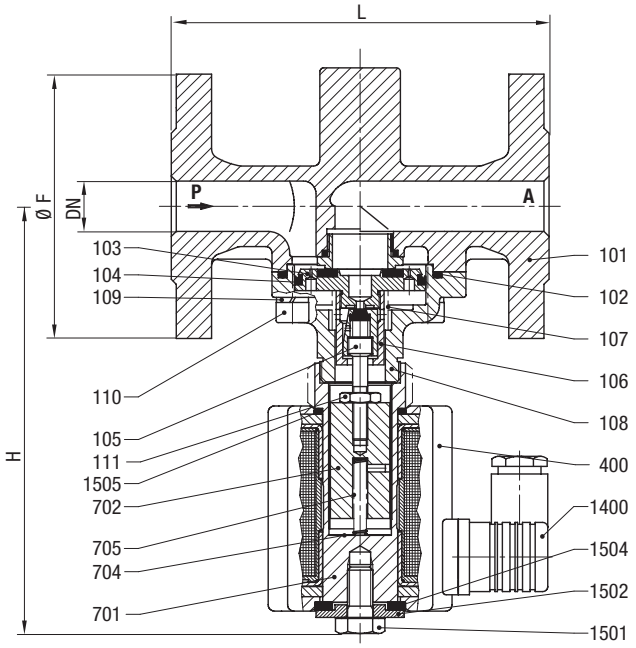

Обозначения на чертеже

Номер узла (детали)	Описание
101	Корпус клапана
*102	Прокладка
*103	Пластина клапана
*104	Кольцо с канавками
*105	Шток клапана
*106	Стопорное кольцо
108	Крышка клапана
109	Пружинная шайба
110	Винт с шестигранной головкой
111	Шестигранная гайка
115	Втулка
116	Втулка
117	Пружинное стопорное кольцо
*119	Проводящая фольга
120	Трубка
301	Резьбовой узел (втулка)
302	Шток клапана
*303	Кольцевое уплотнение
*304	Кольцевое уплотнение
305	Шестигранная гайка
*306	Кольцо с канавками
400	Соленоид
701	Трубка сердечника
702	Сердечник
704	Круглая шайба
*705	Нажимная пружина
1400	Гнездовой разъем
1501	Винт с шестигранной головкой
1502	Круглая шайба
1503	Прокладка
1504	Кольцевое уплотнение

* Эти отдельные детали образуют изнашиваемое устройство в сборе.

Размер соед. DN	L мм	B* мм	H мм	øF мм
65	290	195	327	185
80	310	220	347	200
100	350	260	376	235

* B = максимальная ширина

DN 65 ... DN 100

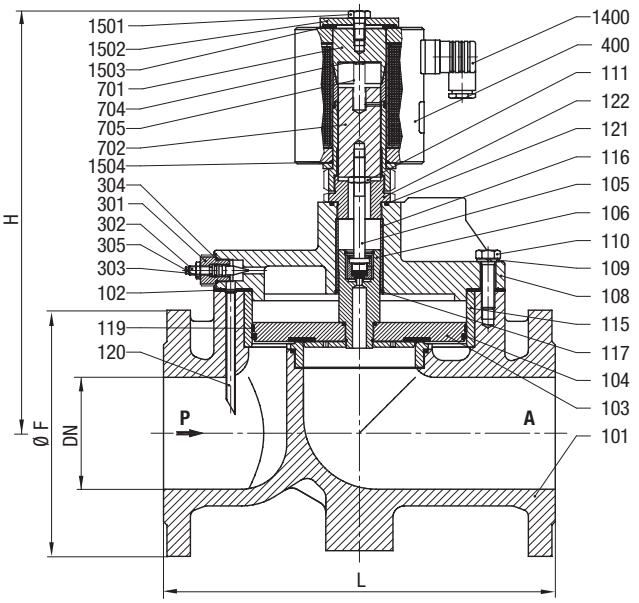

Дополнительные опции (клапаны)

XXXXXX**02**.XXXX Ручная блокировка
XXXXXX**14**.XXXX Уплотнения EPDM, Tmax. +130 °C
XXXXXX**33**.XXXX Поверхности, находящиеся в контакте с жидкостью, не должны вступать в контакт с веществами, воздействующими на целостность красочного покрытия.

Дополнительные опции (соленоиды)

XXXXXXX.**8602** DN 65 – DN 100: Tmax. +200 °C
Установочное положение соленоида – только вертикальное, снизу

Остальные опции предоставляются по запросу

Обратитесь к странице 276 и получите техническую информацию о наших клапанах.

2/2-ходовые клапаны DN 10

Для слегка агрессивных газовых и жидких сред
С приводом от соленоида, с принудительным подъемом
Диафрагменные клапаны
Внутренняя резьба G 1/4 … G 1/2 или ¼" НТР … 1/2" НТР
Рабочее давление 0 … 10 бар

Описание (стандартный клапан)

Соленоидный клапан для слегка агрессивных газовых и жидких сред

Действие (функция переключения):	нормально закрытый клапан
Направление потока:	установленное
Температура жидкости:	-10 °C … макс. +90 °C
Температура окружающей среды:	-10 °C … макс. +50 °C
Положение установки (монтажа):	по выбору, предпочтительно соленоидом в вертикальном верхнем положении

Материалы

Корпус:	Нержавеющая сталь, PA 66
Уплотнение седла клапана:	NBR
Внутренние компоненты:	Нержавеющая сталь, PVDF, Sandvik 1802

NBR - бутадиен-нитрильный каучук; PVDF = поливинилиденфторид

При работе с загрязненными жидкостями рекомендуется использовать сетчатый фильтр.

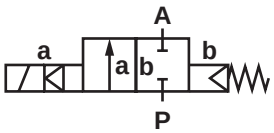

Конструктивные особенности

- Клапаны пригодны для создания вакуума
- Простая конструкция
- Компактный соленоид с встроенным сердечником
- Клапан срабатывает без перепада давления

Технические характеристики

Размер соединения G	Номинальный диаметр мм	Длина волны мм	kv-величина м³/ч	Номер детали для напряжения DC*	Рабочее давление бар			
					NBR **00**	FPM 110 °C **03**	EPDM 110 °C **14**	HNBR +150 °C **51**
1/4	10	44	1.5	82560**XX**.8001.**00000**	0 - 10	0 - 10	0 - 10	0 - 6
3/8	10	44	1.7	82561**XX**.8001.**00000**	0 - 10	0 - 10	0 - 10	0 - 6
1/2	10	60	1.7	82562**XX**.8001.**00000**	0 - 10	0 - 10	0 - 10	0 - 6

* При размещении заказа просим указывать напряжение и частоту сети, например: 8256000.800**4.23049** для сети 230В 40-60Гц (AC только с поставляемой вместе вилкой с выпрямителем) или 8256000.800**1.02400** для 24В DC

Соленоид 8001 (стандартные напряжения)

DC	AC 40-60Гц	
24В	24В	-
-	110В	120В
	230В	220В

Конструкция соответствует DIN VDE 0580
Разброс напряжения +/-10%, рабочий цикл 100%
Класс защиты согласно EN 60529 IP65
Гнездовое электрическое соединение согласно DIN EN 175301-803 (включено)
Подключение к сети AC только через вилку с выпрямителем

Потребляемая мощность

Соленоид	DC	AC	
		Пусковая мощн.	Мощ. удержания
8001	12Вт	-	-
8004	-	13ВА	13ВА

Обозначения на чертеже

Номер узла (детали)	Описание
101	Корпус клапана
*102	Диафрагма
103	Распорная втулка
400	Соленоид
*702	Сердечник
*704	Направляющий болт
*705	Нажимная пружина
1400	Гнездовой разъем
1501	Винт с овальной головкой
*1502	Кольцевое уплотнение

* Эти отдельные детали образуют изнашиваемое устройство в сборе.

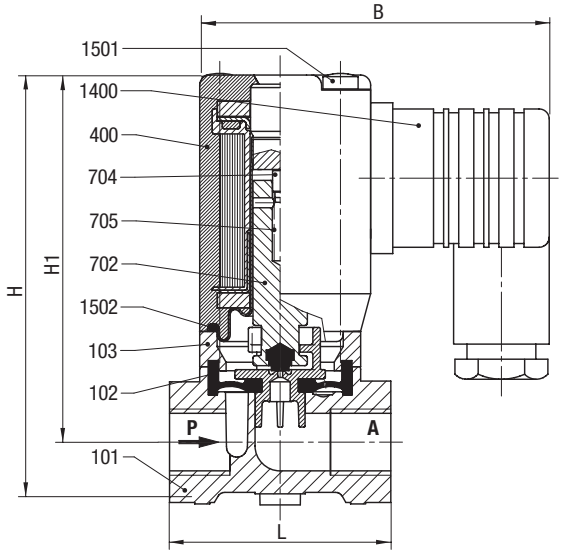

Размер соединения G	L мм	B мм	H мм	H1 мм
1/4	44	69.5	85.5	73.0
3/8	44	69.5	85.5	73.0
1/2	60	69.5	88.5	74.5

Дополнительные опции (соленоиды)

XXXXXXX.**8041** Соленоид класса защиты Ex II 2 GD EEx me II T3 T 140 °C

Остальные опции предоставляются по запросу

Обратитесь к странице 276 и получите техническую информацию о наших клапанах.

2/2-ходовые клапаны DN 8 ... DN 50

Для слегка агрессивных газовых и жидких сред
С приводом от соленоида, с принудительным подъемом
Диафрагменные клапаны
Внутренняя резьба G 1/4 ... G 2
Рабочее давление 0 ... 10 бар

Click-on®
Соленоид заменяется без помощи инструментов

Описание (стандартный клапан)

Соленоидный клапан для, например, воздуха, воды, масла

Действие (функция переключения):	нормально закрытый клапан
Направление потока:	установленное
Температура среды:	-10 °C ... макс. +90 °C
Температура окружающей среды:	-10 °C ... макс. +50 °C
Положение установки (монтажа):	по выбору, предпочтительно соленоидом в вертикальном верхнем положении

Материалы

Корпус:	Нержавеющая сталь
Уплотнение седла клапана:	NBR-K (эластичный при низких температурах)
Внутренние компоненты:	Нержавеющая сталь, PVDF

NBR - бутадиен-нитрильный каучук; PVDF = поливинилиденфторид

При работе с загрязненными жидкостями рекомендуется использовать сетчатый фильтр.

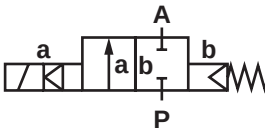

Конструктивные особенности

- Высокий расход
- Пригодны для применения в промышленности в тяжелых условиях эксплуатации
- Работа с демпфированием
- Клапаны пригодны для создания вакуума
- Для систем с низким или быстро изменяющимся давлением
- Соленоид заменяется без помощи инструментов (механизм Click-on®)
- Клапан срабатывает без перепада давления

Технические характеристики

Размер соединения G	Номиналь-ный диаметр мм	kv-величина м³/ч	Номер детали для напряжения DC*	Рабочее давление бар			
				NBR-K **00**	Нормально открытый клапан **01**	FPM 110 °C **03**	EPDM 110 °C **14**
1/4	8	1.9	82590**XX**.9151.**00000**	0 - 10	0 - 10	0 - 10	0 - 10
3/8	10	3.0	82591**XX**.9151.**00000**	0 - 10	0 - 10	0 - 10	0 - 10
1/2	12	3.4	82592**XX**.9151.**00000**	0 - 10	0 - 10	0 - 10	0 - 10
3/4	20	5.8	82593**XX**.9151.**00000**	0 - 10	0 - 10	0 - 10	0 - 10
1	25	8.0	82594**XX**.9151.**00000**	0 - 10	0 - 10	0 - 10	0 - 10
1 1/4	32	23.0	82595**XX**.9401.**00000**	0 - 16	0 - 16**	0 - 16	0 - 16
1 1/2	40	25.0	82596**XX**.9401.**00000**	0 - 16	0 - 16**	0 - 16	0 - 16
2	50	41.0	82597**XX**.9401.**00000**	0 - 16	0 - 16**	0 - 16	0 - 16

* При размещении заказа просим указывать напряжение и частоту сети, например: 8259000.915**4.23049** для сети 230В 40-60Гц (AC только с поставляемой вместе вилкой с выпрямителем) или 8259000.915**1.02400** для 24В DC
** С соленоидом DC 8401 / AC 8404

Соленоид 9151/9154; 9401/9404; 8401/8404 (стандартные напряжения)

DC	AC 40-60Гц	
24В	24В	-
-	110В	120В
	230В	220В

Конструкция соответствует DIN VDE 0580
Разброс напряжения +/-10%, рабочий цикл 100%
Класс защиты согласно EN 60529 IP65

Потребляемая мощность

Соленоид	DC	AC	
		Пусковая мощн.	Мощ. удержания
915X	18Вт	20ВА	20ВА
940X	38Вт	42ВА	42ВА
840X	40Вт	45ВА	45ВА

Соленоиды 944X внесены в перечень UL и имеют сертификат CSA
(За исключением соленоида 94XX до 41В AC)
Гнездовое электрическое соединение согласно DIN EN 175301-803 (включено)
Подключение к сети AC только через вилку с выпрямителем

Фиксирующий уголок*

Содержимое: 1 монтажный кронштейн из нержавеющей стали и 2 винта

Размер соединения G	Номер узла (детали)
1/4, 3/8, 1/2	1258986
3/4	1258991
1	1258996
1 1/4, 1 1/2	1259005
2	1259007

* Рисунок клапана с монтажным кронштейном приведен для клапана серии 82400 (страница 105)

Обозначения на чертеже

Номер узла (детали)	Описание
101	Корпус клапана
102	Крышка клапана
*103	Диафрагма
104	Винт с головкой под торцевой ключ
*105	Нажимная пружина
400	Соленоид
701	Трубка сердечника
702	Кольцевое уплотнение
*704	Нажимная пружина
*705	Сердечник
706	Пружинный зажим
*707	Кольцевое уплотнение
1400	Гнездовой разъем

* Эти отдельные детали образуют изнашиваемое устройство в сборе.

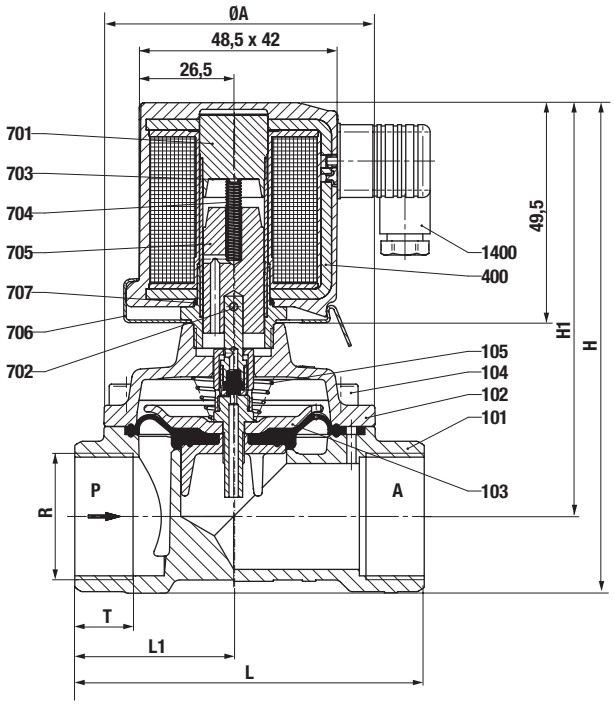

Размер соединения G	øA мм	H мм	H1 мм	L мм	L1 мм	T мм
1/4	44	104.0	92.5	60	27.5	12.0
3/8	44	104.0	92.5	60	27.5	12.0
1/2	44	108.0	94.5	67	31.0	14.0
3/4	50	115.0	99.0	80	36.5	16.0
1	62	124.0	103.5	95	44.0	18.0
1 1/4	92	186.0	157.0	132	60.0	20.0
1 1/2	92	186.0	157.0	132	60.0	22.0
2	109	201.5	167.0	160	74.0	24.0

Дополнительные опции (соленоиды)

XXXXXXX.**9191** Соленоид класса защиты Ex II 2 GD EEx me II T3 T 140 °C

Остальные опции предоставляются по запросу

Обратитесь к странице 276 и получите техническую информацию о наших клапанах.

2/2-ходовые клапаны DN 1.5 ... DN 5.0

Для нейтральных и слегка агрессивных газовых и жидких сред
С прямым приводом от соленоида
Тарельчатые клапаны
Внутренняя резьба G 1/8 ... G3/8
Рабочее давление: 0 ... 40 бар

Описание (стандартный клапан)

Соленоидный клапан для нейтральных газовых и жидких сред

Действие (функция переключения):	нормально закрытый клапан
Направление потока:	установленное
Температура среды:	-10 °C ... макс. +110 °C
Температура окружающей среды:	-10 °C ... макс. +50 °C
Положение установки (монтажа):	по выбору, предпочтительно соленоидом в вертикальном верхнем положении

Материалы

Корпус:	нержавеющая сталь
Уплотнение седла клапана:	FPM
Внутренние компоненты:	нержавеющая сталь

При работе с загрязненными жидкостями рекомендуется использовать сетчатый фильтр.

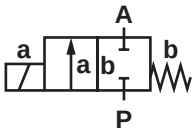

Конструктивные особенности

- Клапаны пригодны для создания вакуума
- Высокий расход
- Простая компактная конструкция
- В стандартном исполнении – корпус с крепежной резьбой M5
- Соленоид заменяется без помощи инструментов (механизм Click-on®)
- Клапан срабатывает без перепада давления

Технические характеристики

Размер соединения G	Номинальный диаметр мм	kv-величина м³/ч	Номер детали для напряжения DC*	Рабочее давление бар			
				FPM	Нормально открытый клапан	PTFE **	EPDM
				03/23/43/63/83	01/21/41/61	06/26/46/66/86	04/24/44/64/84
1/8	1.5	0.07	82618**0X**.9101.**00000**	0 - 25	0 - 16	-	0 - 25
1/4	1.5	0.07	82610**0X**.9101.**00000**	0 - 25	0 - 16	-	0 - 25
3/8	1.5	0.07	82611**0X**.9101.**00000**	0 - 25	0 - 16	-	0 - 25
1/8	2.5	0.15	82618**2X**.9101.**00000**	0 - 10	0 - 6	-	0 - 10
1/4	2.5	0.15	82610**2X**.9101.**00000**	0 - 10	0 - 6	-	0 - 10
3/8	2.5	0.15	82611**2X**.9101.**00000**	0 - 10	0 - 6	-	0 - 10
1/8	2.5	0.15	82618**2X**.9151.**00000**	0 - 40	0 - 25	0 - 40	0 - 40
1/4	2.5	0.15	82610**2X**.9151.**00000**	0 - 40	0 - 25	0 - 40	0 - 40
3/8	2.5	0.15	82611**2X**.9151.**00000**	0 - 40	0 - 25	0 - 40	0 - 40
1/8	3.0	0.21	82618**4X**.9101.**00000**	0 - 4	0 - 3	-	0 - 4
1/4	3.0	0.21	82610**4X**.9101.**00000**	0 - 4	0 - 3	-	0 - 4
3/8	3.0	0.21	82611**4X**.9101.**00000**	0 - 4	0 - 3	-	0 - 4
1/8	3.0	0.21	82618**4X**.9151.**00000**	0 - 20	0 - 16	0 - 20	0 - 20
1/4	3.0	0.21	82610**4X**.9151.**00000**	0 - 20	0 - 16	0 - 20	0 - 20
3/8	3.0	0.21	82611**4X**.9151.**00000**	0 - 20	0 - 16	0 - 20	0 - 20
1/8	4.0	0.35	82618**6X**.9151.**00000**	0 - 12	0 - 8	0 - 12	0 - 12
1/4	4.0	0.35	82610**6X**.9151.**00000**	0 - 12	0 - 8	0 - 12	0 - 12
3/8	4.0	0.35	82611**6X**.9151.**00000**	0 - 12	0 - 8	0 - 12	0 - 12
1/8	5.0	0.50	82618**8X**.9151.**00000**	0 - 6	-	0 - 6	0 - 6
1/4	5.0	0.50	82610**8X**.9151.**00000**	0 - 6	-	0 - 6	0 - 6
3/8	5.0	0.50	82611**8X**.9151.**00000**	0 - 6	-	0 - 6	0 - 6

PTFE – политетрафторэтилен; EPDM - каучук на основе сополимера этилена, пропилена и диенового мономера;

* При размещении заказа просим указывать напряжение и частоту сети, например: 8261000.910**4.23049** для 230В 40-60Гц или 8261000.910**1.02400** для 24В DC (AC только с поставляемой вместе вилкой с выпрямителем)

** Скорость утечки E согласно EN 12266-1

Соленоид 9101/9151 (стандартные напряжения)

DC	AC 40-60Гц	
24В	24В	-
-	110В	120В
	230В	220В

Конструкция соответствует DIN VDE 0580
Разброс напряжения +/-10%, рабочий цикл 100%
Класс защиты согласно EN 60529 IP65
Электрическое соединение согласно DIN EN 175301-803 (включено)
Соленоиды внесены в перечень UL и имеют сертификат CSA
Подключение к сети AC только через выпрямитель

Потребляемая мощность

Соленоид	DC	AC	
		Пусковая мощн.	Мощ. удержания
9101	8Вт	15ВА	12ВА
9151	18Вт	45ВА	35ВА
9104	8Вт	15ВА	20ВА
9154	18Вт	20ВА	20ВА

Обозначения на чертеже

Номер узла (детали)	Описание
400	Соленоид
701	Трубка сердечника
*702	Кольцевое уплотнение
703	Резьбовой узел
*704	Нажимная пружина
*705	Сердечник
706	Пружинный зажим
*707	Кольцевое уплотнение
1400	Гнездовой разъем
9900	Корпус клапана

* Эти отдельные детали образуют изнашиваемое устройство в сборе.

С соленоидом 9101

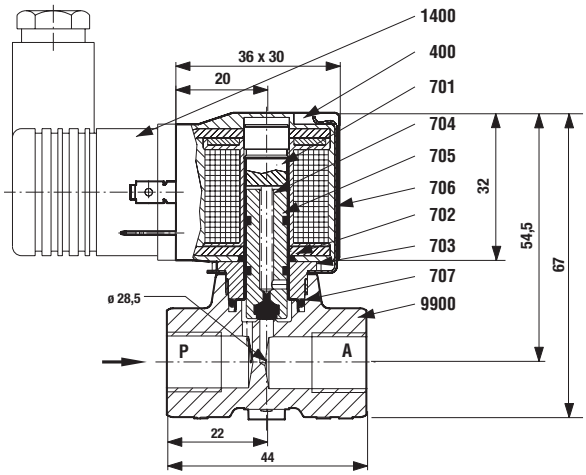

Комплект для обслуживания

Для клапанов с соленоидом 9101	Номер детали (узла)
8261800	1261629
8261000	1261629
8261100	1261629
8261820	1261629
8261020	1261629
8261120	1261629
8261840	1261629
8261040	1261629
8261140	1261629
Для клапанов с соленоидом 9151	**Номер детали (узла)**
8261820	1262353
8261020	1262353
8261120	1262353
8261840	1262353
8261040	1262353
8261140	1262353
8261860	1262353
8261060	1262353
8261160	1262353
8261880	1262353
8261080	1262353
8261180	1262353

С соленоидом 9151

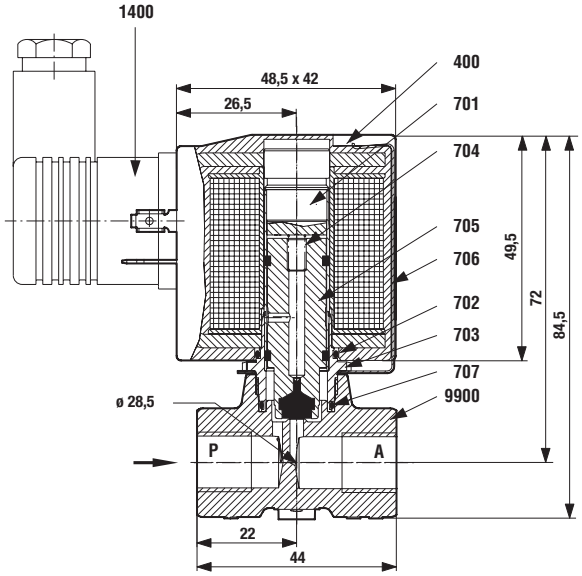

Дополнительные опции (соленоиды)

XXXXXXX.**9136** Соленоид класса защиты Ex II 2 GD EEx m II T4 T 130 °C, с 3 м соединительным кабелем

XXXXXXX.**9186** Ex II 2 GD EEx me II T4 T 140 °C

Обратитесь к странице 276 и получите техническую информацию о наших клапанах.

2/2-ходовые клапаны DN 15 ... DN 50

Для нейтральных и агрессивных газовых и жидких сред
С прямым приводом от соленоида
Тарельчатые клапаны
Внутренняя резьба G 1/2 ... G2

Click-on®
Соленоид заменяется без помощи инструментов

Описание (стандартный клапан)

Соленоидный клапан для, например, городской системы газоснабжения

Действие (функция переключения):	нормально закрытый клапан
Направление потока:	установленное
Температура жидкости:	-10 °C ... макс. +110 °C
Температура окружающей среды:	-10 °C ... макс. +50 °C
Положение установки (монтажа):	Клапан в стоячем (вертикальном) или лежачем (горизонтальном) положении, соленоид в верхнем положении под углом 45 градусов

Материалы

Корпус:	Нержавеющая сталь
Уплотнение седла клапана:	FPM
Внутренние компоненты:	Нержавеющая сталь

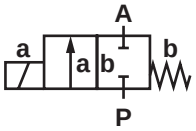

Конструктивные особенности

- Простая компактная конструкция
- Высокий расход
- Соленоид заменяется без помощи инструментов (механизм Click-on®)

Технические характеристики

Размер соединения G	Номиналь-ный диаметр мм	kv-величина м³/ч	Номер детали для напряжения DC*	Рабочее давление бар FPM **03**
1/2	15	3.0	82672**XX**.8301.**00000**	0 - 0.6
1/2	15	3.0	82672**XX**.9401.**00000**	0 - 1.5
3/4	20	5.5	82673**XX**.9401.**00000**	0 - 1.0
1	25	6.1	82674**XX**.9401.**00000**	0 - 0.4
1 1/4	32	8.7	82675**XX**.9401.**00000**	0 - 0.25
1 1/2	40	16.3	82676**XX**.8401.**00000**	0 - 0.2
2	50	27.6	82677**XX**.8401.**00000**	0 - 0.15

* При размещении заказа просим указывать напряжение и частоту сети, например: 8267200.940**4.23049** для сети 230В 40-60Гц (AC только с поставляемой вместе вилкой с выпрямителем) или 8267200.940**1.02400** для 24В DC

Соленоид 8301/8304; 9401/9404; 8401/8404 (стандартные напряжения)

DC	AC 40-60Гц	
24В	24В	-
-	110В	120В
	230В	220В

Конструкция соответствует DIN VDE 0580
Разброс напряжения +/-10%, рабочий цикл 100%
Класс защиты согласно EN 60529 IP65
Электрическое соединение согласно DIN EN 175301-803 (включено)
Подключение к сети AC только через вилку с выпрямителем
Соленоиды 944X внесены в перечень UL и имеют сертификат CSA
(За исключением соленоида 94XX до 41В AC)

Потребляемая мощность

Соленоид	DC	AC	
		Пусковая мощн.	Мощ. удержания
830X	22Вт	25ВА	25ВА
940X	38Вт	42ВА	42ВА
840X	40Вт	45ВА	45ВА

Обозначения на чертеже

Номер узла (детали)	Описание
101	Корпус клапана
102	Шток клапана
*103	Прокладка
104	Резьбовой узел (втулка)
*105	Подшипник скольжения
400	Соленоид
701	Трубка сердечника
*702	Насеченный штифт
703	Круглая шайба
*704	Нажимная пружина
*705	Сердечник
706	Пружинный зажим
707	Кольцевое уплотнение
1400	Гнездовой разъем

* Эти отдельные детали образуют изнашиваемое устройство в сборе.

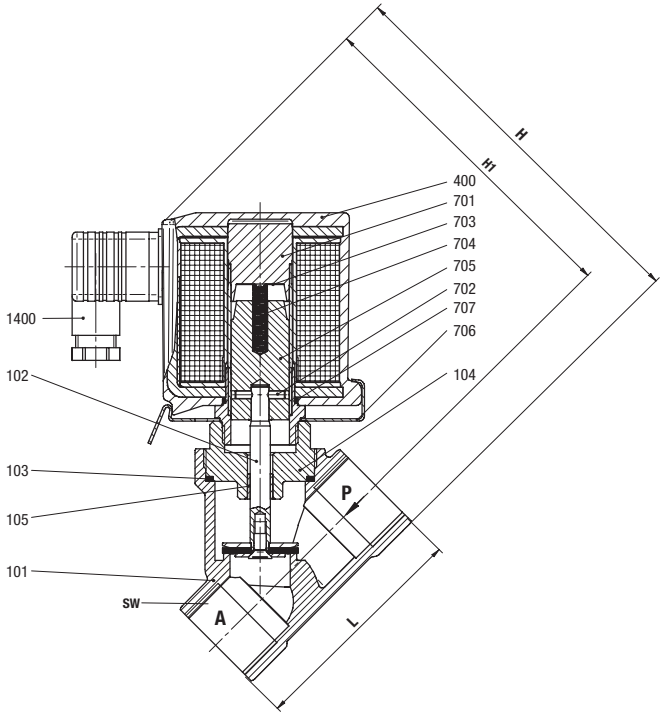

Размер соединения G	L мм	H мм	H1 мм
1/2	65	123.4	109.9
1/2	65	137.68	125.18
3/4	75	145.42	129.92
1	90	154.7	134.2
1 1/4	110	175.99	151.49
1 1/2	120	184.86	136.86
2	150	195.58	163.58

Дополнительные опции (клапаны)

Прочие опции, например, HTP - резьба

Дополнительные опции (соленоиды)

XXXXXXX **8441** Соленоид класса защиты Ⓔx II 2 GD EEx me II T3 T 140 °C

Остальные опции предоставляются по запросу

Обратитесь к странице 276 и получите техническую информацию о наших клапанах.

2/2-ходовые клапаны DN 10 ... DN 25

Для слегка агрессивных газовых и жидких сред
С приводом от соленоида, с принудительным подъемом
Поршневые клапаны с седлом
Внутренняя резьба G 3/8 … G 1 или 3/8" НТР … 1"НТР
Рабочее давление: 0 … 25 бар

Описание (стандартный клапан)

Соленоидный клапан для слегка агрессивных газовых и жидких сред

Действие (функция переключения):	Нормально закрытый клапан
Направление потока:	установленное
Температура жидкости:	-20 °C … макс. +90 °C
Температура окружающей среды:	-20 °C … макс. +50 °C
Положение установки (монтажа):	По выбору, предпочтительно соленоидом в вертикальном верхнем положении

Материалы

Корпус:	Нержавеющая сталь
Уплотнение седла клапана:	NBR-K (эластичный при низких температурах)
Внутренние компоненты:	Нержавеющая сталь, Sandvik 1802

NBR - бутадиен-нитрильный каучук

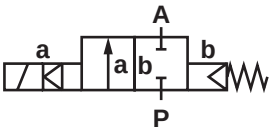

При работе с загрязненными жидкостями рекомендуется использовать сетчатый фильтр.

Конструктивные особенности

- Клапан с плоским поршнем
- Клапан срабатывает без перепада давления
- Высокий расход
- Работа с демпфированием
- Клапаны пригодны для создания вакуума

Технические характеристики

Размер соединения G	Номинальный диаметр мм	kv-величина м³/ч	Номер для напряжения DC*	Рабочее давление бар						
				NBR-K	Нормально открытый клапан	FPM 110 °C	PTFE 110 °C	EPDM 110 °C	40 бар	Индикатор положения с 2 датчиками магнитного оля
				00	**01**	**03**	**06****	**14**	**22**	**41**
3/8	10	3.4	85041**XX**.8301.**00000**	0 - 25	0 - 25***	0 - 25	0 - 16	0 - 25	0 - 40***	0 - 25
1/2	12	3.8	85042**XX**.8301.**00000**	0 - 25	0 - 25***	0 - 25	0 - 16	0 - 25	0 - 40***	0 - 25
3/4	20	11.0	85043**XX**.8401.**00000**	0 - 25	0 - 25	0 - 25	0 - 16	0 - 25	0 - 40	0 - 25
1	25	13.0	85044**XX**.8401.**00000**	0 - 25	0 - 25	0 - 25	0 - 16	0 - 25	0 - 40	0 - 25

NBR - бутадиен-нитрильный каучук; EPDM - каучук на основе сополимера этилена, пропилена и диенового мономера; PTFE - политетрафторэтилен

* При размещении заказа просим указывать напряжение и частоту сети, например: 8504200.830**4.23049** для сети 230В 40-60Гц (AC только с поставляемой вместе вилкой с выпрямителем) или 8504200.830**1.02400** для 24В DC

** Скорость (интенсивность) утечки E согласно EN 12266-1

*** С соленоидом DC 8401 / AC 8404

Соленоид 8301/8304, 8401/8404 (стандартные напряжения)

DC	AC 40-60Гц	
24В	24В	-
-	110В	120В
	230В	220В

Конструкция соответствует DIN VDE 0580
Разброс напряжения +/-10%, рабочий цикл 100%
Класс защиты согласно EN 60529 IP65
Электрическое соединение согласно DIN EN 175301-803 (включено)
Подключение к сети AC только через вилку с выпрямителем

Потребляемая мощность

Соленоид	DC	AC	
		Пусковая мощн.	Мощ. удержания
8301	22Вт		
8304		25ВА	25ВА
8401	40Вт		
8404		45ВА	45ВА

Обозначения на чертеже

Номер узла (детали)	Описание
101	Корпус клапана
*102	Кольцевое уплотнение
*103	Пластина клапана
*104	Кольцо с канавками
*105	Шток клапана
*106	Резьбовой узел (втулка)
*107	Нажимная пружина, с G 3/4
108	Крышка клапана
109	Пружинная шайба, только G 3/8 - G 1/2
110	Винт с овальной головкой G 3/8 - G½ Винт с шестигранной головкой G 3/4 - G 1
111	Шестигранная гайка
400	Соленоид
701	Трубка сердечника
702	Сердечник
704	Круглая шайба
*705	Нажимная пружина
*712	Уплотнительное кольцо, только G 3/8 - G 1/2
1400	Гнездовой разъем
1501	Винт с шестигранной головкой
1502	Круглая шайба
1504	Прокладка
1505	Кольцевое уплотнение

* Эти отдельные детали образуют изнашиваемое устройство в сборе.

Размер соединения G	L мм	B* мм	H мм	H1 мм
3/8	67	65	165	150
1/2	67	65	165	150
3/4	95	92	196	172
1	95	92	196	172

* B = максимальная ширина

Комплект для обслуживания

Для клапанов с соленоидом 8301	Номер детали (узла)
8504100	1247733
8504200	1247733
Для клапанов с соленоидом 8401	**Номер детали (узла)**
8504300	1247248
8504400	1247248

Дополнительные опции (клапаны)

XXXXX**34**.XXXX При низких величинах расхода или при редком включении рекомендуется увеличенная замыкающая сила с 20% уменьшением величины Kv.

XXXXX**40**.XXXX Индикатор электрического положения EEx

Дополнительные опции (соленоиды)

XXXXXXX.**8341** DN 10 и DN 15: Соленоид класса защиты Ⓔx II 2 GD EEx me II T3 T 140 °C

XXXXXXX.**8402** Соленоид для более высокой температуры, температура жидкости максимум 200 °C, установочное положение: только вертикально снизу, для и опции 03 (уплотнения FPM)

XXXXXXX.**8406** Как и для 8402, но для

XXXXXXX.**8436** Соленоид класса защиты Ⓔx II 2 GD EEx me II T4 T 140 °C

G 3/8 ... G 1/2

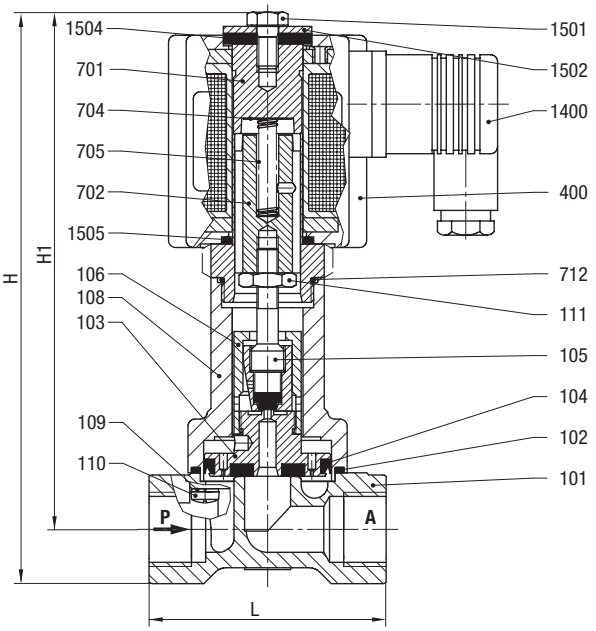

G 3/4 ... G 1

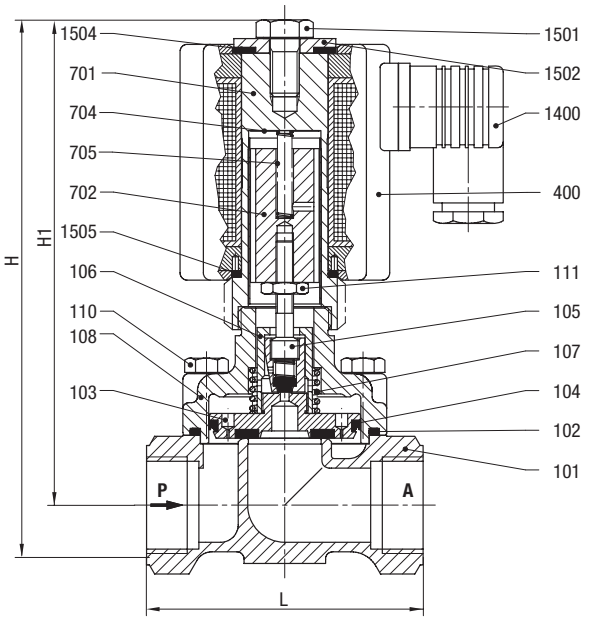

XXXXXXX.**8441** Соленоид класса защиты Ⓔx II 2 GD EEx me II T3 T 140 °C

XXXXXXX.**8900** Соленоид класса защиты Ⓔx II 2 GD EEx de II C T4 и T5 T 130 °C / 95 °C

XXXXXXX.**8920** Соленоид класса защиты Ⓔx II 2 GD EEx d II C T4 и T5 T 130 °C / 95 °C

Остальные опции предоставляются по запросу

Специальные соединительные узлы (разъемы)

Обратитесь к странице 276 и получите техническую информацию о наших клапанах.

2/2-ходовые клапаны DN 15 ... DN 100

Для слегка агрессивных газовых и жидких сред
С приводом от соленоида, с принудительным подъемом
Поршневые клапаны с седлом
Фланцевое соединение PN 16
Рабочее давление: 0 … 16 бар

Описание (стандартный клапан)

Клапан для слегка агрессивных газовых и жидких сред

Действие (функция переключения):	нормально закрытый клапан
Направление потока:	установленное
Температура жидкости: DN 15 … DN 50:	-20 °C … макс. +110 °C
DN 65 … DN 100:	-10 °C … макс. +110 °C
Температура окружающей среды:	-10 °C … макс. +50 °C
Положение установки (монтажа):	DN 15 … DN 50: предпочтительно с соленоидом в вертикальном верхнем положении DN 65 … DN 100: только с соленоидом в вертикальном верхнем положении

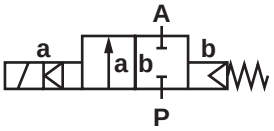

Материалы

Корпус:	Нержавеющая сталь
Уплотнение седла клапана:	PTFE, Скорость утечки E согласно EN 12266-1
Внутренние компоненты:	Нержавеющая сталь

PTFE - политетрафторэтилен

При работе с загрязненными жидкостями рекомендуется использовать сетчатый фильтр.

Конструктивные особенности

- Высокий расход
- Для замкнутых систем без перепада давления
- Высокий расход
- Работа с демпфированием

Технические характеристики

DN (номин. диаметр) мм	kv-величина м³/ч	Номер для напряжения DC*	Рабочее давление бар			
			PTFE	Нормально открытый клапан	Индикатор положения 2 Выключатели Ex-взрывозащ.	Индикатор положения 2 Выключатели IP 65
			00* **	**01**	**40****	**41**
15	5.5	85142**XX**.8301.**00000**	0 - 16	0 - 16****	0 - 16****	0 - 16****
20	10.0	85143**XX**.8401.**00000**	0 - 16	0 - 16	0 - 16	0 - 16
25	12.5	85144**XX**.8401.**00000**	0 - 16	0 - 16	0 - 16	0 - 16
32	27.0	85145**XX**.8401.**00000**	0 - 16	0 - 16	0 - 16	0 - 16
40	31.0	85146**XX**.8401.**00000**	0 - 16	0 - 16	0 - 16	0 - 16
50	43.0	85147**XX**.8401.**00000**	0 - 16	0 - 16	0 - 16	0 - 16
65	67.0	84148**XX**.9501.**00000**	0 - 16	0 - 16	0 - 16	0 - 16
80	94.0	84149**XX**.9501.**00000**	0 - 16	0 - 16	0 - 16	0 - 16
100	144.0	84150**XX**.9501.**00000**	0 - 16	0 - 16	0 - 16	0 - 16

* При размещении заказа просим указывать напряжение и частоту сети, например: 8514300.840**4.23049** для сети 230В 40-60Гц (AC только с поставляемой вместе вилкой с выпрямителем) или 8514300.840**1.02400** для 24В DC
** Только при подключении взрывобезопасных соленоидов
*** Скорость (интенсивность) утечки E согласно EN 12266-1
**** С соленоидом DC 8401 / AC 8404

Соленоид 8301/8304, 8401/8404, 9501/9504 (стандартные напряжения)

DC	AC 40-60Гц	
24В	24В	-
-	110В	120В
	230В	220В

Конструкция соответствует DIN VDE 0580
Разброс напряжения +/-10%, рабочий цикл 100%
Класс защиты согласно EN 60529 IP65
Электрическое соединение согласно DIN EN 175301-803 (включено)
Подключение к сети AC только через вилку с выпрямителем

Потребляемая мощность

Соленоид	DC	AC	
		Пусковая мощн.	Мощ. удержания
8301	22Вт		
8304		25ВА	25ВА
8401	40Вт		
8404		45ВА	45ВА
9501	80Вт		
9504		89ВА	89ВА

Обозначения на чертеже

Номер узла (детали)	Описание
101	Корпус клапана
*102	Прокладка
*103	Пластина клапана
*104	Кольцо с канавками
*105	Шток клапана
*106	Резьбовой узел (втулка)
*107	Нажимная пружина – не для DN 15
108	Крышка клапана
109	Пружинная шайба – только для DN 15
110	Винт с шестигранной головкой
111	Шестигранная гайка
400	Соленоид
701	Трубка сердечника
702	Сердечник
704	Круглая шайба
*705	Нажимная пружина
*712	Кольцевое уплотнение только для DN 15
1400	Гнездовой разъем
1501	Винт с шестигранной головкой
1502	Круглая шайба
1504	Прокладка
1505	Кольцевое уплотнение

* Эти отдельные детали образуют изнашиваемое устройство в сборе.

DN 15 ... DN 50

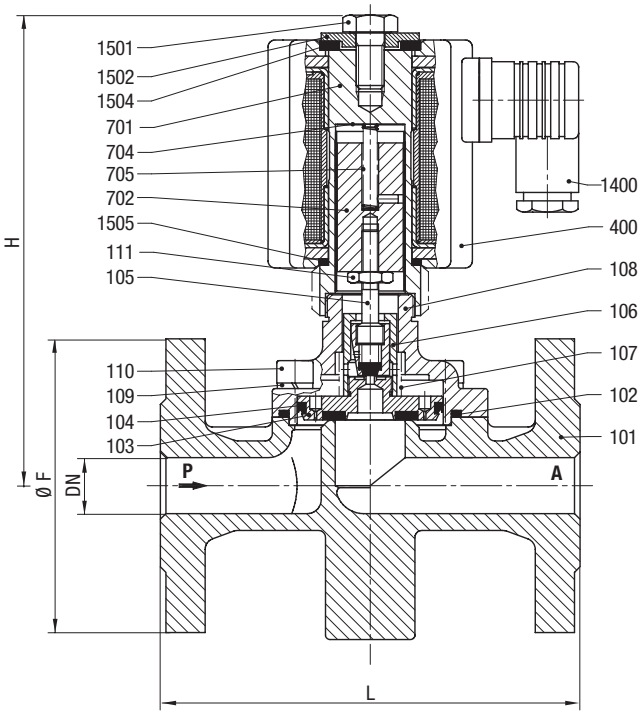

DN	L мм	B* мм	H мм	øF мм
15	130	95	145	95
20	150	105	172	105
25	160	115	172	115
32	180	140	187	140
40	200	150	191	150
50	230	165	200	165

* B = максимальная ширина

Обозначения на чертеже

Номер узла (детали)	Описание
101	Корпус клапана
*102	Прокладка
*103	Пластина клапана
*104	Кольцо с канавками
*105	Шток клапана
108	Крышка клапана
109	Пружинная шайба
110	Винт с шестигранной головкой
111	Шестигранная гайка
*112	Прокладка
115	Втулка
*119	Проводящая фольга
120	Трубка
148	Резьбовой узел (втулка)
149	Резьбовой узел (втулка)
150	Прокладка
151	Круглая шайба
301	Резьбовой узел (втулка)
302	Шток клапана
*303	Кольцевое уплотнение
*304	Кольцевое уплотнение
305	Шестигранная гайка
*306	Кольцо с канавками
400	Соленоид
701	Трубка сердечника
702	Сердечник
704	Круглая шайба
*705	Нажимная пружина
1400	Гнездовой разъем
1501	Винт с шестигранной головкой
1502	Круглая шайба
1503	Прокладка
1504	Кольцевое уплотнение
1505	Круглая шайба

* Эти отдельные детали образуют изнашиваемое устройство в сборе.

DN	L мм	B* мм	H мм	øF мм
65	290	195	330	185
80	310	220	350	200
100	350	260	378	220

* B = максимальная ширина

DN 65 ... DN 100

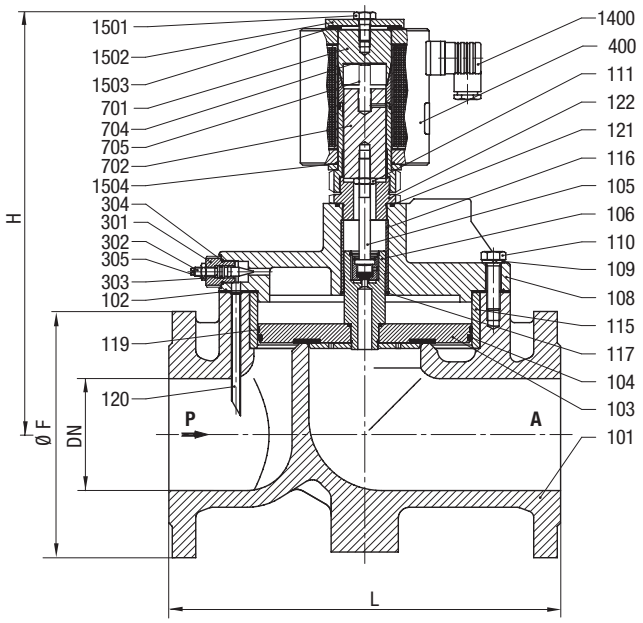

Комплект для обслуживания

Для клапанов с соленоидом 8301	Номер детали (узла)
8514200	1254199
Для клапанов с соленоидом 8401	**Номер детали (узла)**
8514300	1248517
8514400	1248517
8514500	1248282
8514600	1248282
8514700	1248281
Для клапанов с соленоидом 9501	**Номер детали (узла)**
8414800	1239210
8414900	1233280
8415000	1249332

Дополнительные опции (клапаны)

XXXXXX**02**.XXXX Ручная блокировка

Модели для агрессивных жидкостей, жидкости до 80мм², специальные соединительные узлы, например ANSI, прочие опции

Дополнительные опции (соленоиды)

XXXXXXX.**8341** DN 15: Соленоид класса защиты
Ⓔx II 2 GD EEx me II T3 T 140 °C

XXXXXXX.**8402** DN 15 – DN 50: Соленоид DC Tmax. +200°C
Установочное положение соленоида:
только вертикальное, снизу

XXXXXXX.**8406** DN 15 – DN 50: Соленоид AC Tmax. +200°C
Установочное положение соленоида:
только вертикальное, снизу

XXXXXXX.**8436** DN 20 – DN 50: Соленоид класса защиты
Ⓔx II 2 GD EEx me II T4 T 140 °C

XXXXXXX.**8441** DN 20 – DN 50: Соленоид класса защиты
Ⓔx II 2 GD EEx me II T3 T 140 °C

XXXXXXX.**8900** DN 15 – DN 50: Соленоид класса защиты
Ⓔx II 2 GD EEx de II C T4 and T5 T 130 °C / 95 °C

XXXXXXX.**8920** DN 15 – DN 50: Соленоид класса защиты
Ⓔx II 2 GD EEx d II C T4 and T5 T 130 °C / 95 °C

XXXXXXX.**9540** DN 65 – DN 100: Соленоид класса защиты
Ⓔx II 2 GD EEx me II T3/T4 T 140 °C

Остальные опции предоставляются по запросу

Обратитесь к странице 276 и получите техническую информацию о наших клапанах.

2/2-ходовые клапаны DN 15 ... DN 100

Для слабо агрессивных газовых и жидких сред
С приводом от соленоида, с принудительным подъемом
Поршневой клапан с седлом
Фланцевое соединение PN 25/ PN 40
Рабочее давление: 0 … 25 бар

Описание (стандартный клапан)

Соленоидный клапан для слабо агрессивных газовых и жидких сред

Действие (функция переключения):		нормально закрытый клапан
Направление потока:		установленное
Температура жидкости:	DN 15 … DN 50:	-20 °C … макс. +90 °C
	DN 65 … DN 100:	-10 °C … макс. +90 °C
Температура окружающей среды:		-10 °C … макс. +50 °C
Положение установки (монтажа):	DN 15 … DN 50:	по выбору, предпочтительно соленоидом в вертикальном верхнем положении
	DN 65 … DN 100:	соленоид только в вертикальном верхнем положении

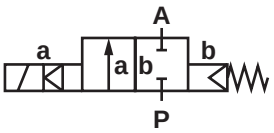

Материалы

Корпус:	Нержавеющая сталь
Уплотнение седла клапана:	NBR-K (эластичный при низких температурах)
Внутренние компоненты:	Нержавеющая сталь

При работе с загрязненными жидкостями рекомендуется использовать сетчатый фильтр.

Конструктивные особенности

- Клапаны срабатывают без перепада давления
- Высокий расход
- Работа с демпфированием
- Клапаны пригодны для создания вакуума

Технические характеристики

DN (номин. диаметр) мм	kv-величина м³/ч	Номер для напряжения DC*	Рабочее давление бар						
			NBR-K	Нормально открытый клапан	FPM 110 °C	EPDM 110 °C	Рабочее давление макс. 40 бар	Индикатор положения 2 Выключатели Ex-взрывозащ.	Индикатор положения 2 Выключатели IP 65
		→	**00**	**01*** **	**03**	**14**	**22**	**40****	**41**
15	5.5	85242**XX**.8301.**00000**	0 - 25	0 - 25****	0 - 25	0 - 25	0 - 40	0 - 25****	0 - 25****
20	10.0	85243**XX**.8401.**00000**	0 - 25	0 - 25	0 - 25	0 - 25	0 - 40	0 - 25	0 - 25
25	12.5	85244**XX**.8401.**00000**	0 - 25	0 - 25	0 - 25	0 - 25	0 - 40	0 - 25	0 - 25
32	27.0	85245**XX**.8401.**00000**	0 - 25	0 - 25	0 - 25	0 - 25	0 - 40	0 - 25	0 - 25
40	31.0	85246**XX**.8401.**00000**	0 - 25	0 - 25	0 - 25	0 - 25	0 - 40	0 - 25	0 - 25
50	43.0	85247**XX**.8401.**00000**	0 - 25	0 - 25	0 - 25	0 - 25	0 - 40	0 - 25	0 - 25
65	67.0	84248**XX**.9501.**00000**	0 - 25	0 - 25	0 - 25	0 - 25	-	0 - 25	0 - 25
80	94.0	84249**XX**.9501.**00000**	0 - 25	0 - 25	0 - 25	0 - 25	-	0 - 25	0 - 25
100	144.0	84250**XX**.9501.**00000**	0 - 25	0 - 25	0 - 25	0 - 25	-	0 - 25	0 - 25

* При размещении заказа просим указывать напряжение и частоту сети, например: 8524300.840**4.23049** для сети 230В 40-60Гц (AC только с поставляемой вместе вилкой с выпрямителем) или 8524300.840**1.02400** для 24В DC
** Только при подключении взрывобезопасных соленоидов
*** DN 15 - DN 50 Соленоид DC 8401 / AC 8404 DN 65 - DN 100 Соленоид DC 9501 / AC 9504 установочное положение: соленоид только в верхнем вертикальном положении
**** С соленоидом DC 8401 / AC 8404

Соленоид 8301/8304, 8401/8404, 9501/9504 (стандартные напряжения)

DC	AC 40-60Гц	
24В	24В	-
-	110В	120В
	230В	220В

Конструкция соответствует DIN VDE 0580
Разброс напряжения +/-10%, рабочий цикл 100%
Класс защиты согласно EN 60529 IP65
Электрическое соединение согласно DIN EN 175301-803 (включено)
Подключение к сети AC только через вилку с выпрямителем

Потребляемая мощность

Соленоид	DC	AC	
		Пусковая мощн.	Мощ. удержания
8301	22Вт		
8304		25ВА	25ВА
8401	40Вт		
8404		45ВА	45ВА
9501	80Вт		
9504		89ВА	89ВА

Обозначения на чертеже

Номер узла (детали)	Описание
101	Корпус клапана
*102	Прокладка
*103	Пластина клапана
*104	Кольцо с канавками
*105	Шток клапана
*106	Резьбовой узел (втулка)
*107	Нажимная пружина – не для DN 15
108	Крышка клапана
109	Пружинная шайба – только для DN 15
110	Винт с шестигранной головкой
111	Шестигранная гайка
400	Соленоид
701	Трубка сердечника
702	Сердечник
704	Круглая шайба
*705	Нажимная пружина
*712	Прокладка только для DN 15
1400	Гнездовой разъем
1501	Винт с шестигранной головкой
1502	Круглая шайба
1504	Прокладка
1505	Кольцевое уплотнение

* Эти отдельные детали образуют изнашиваемое устройство в сборе.

DN	L мм	B* мм	H мм	øF мм
15	130	95	145	95
20	150	105	172	105
25	160	115	172	115
32	180	140	187	140
40	200	150	191	150
50	230	165	200	165

* B = максимальная ширина

DN 15 ... DN 50

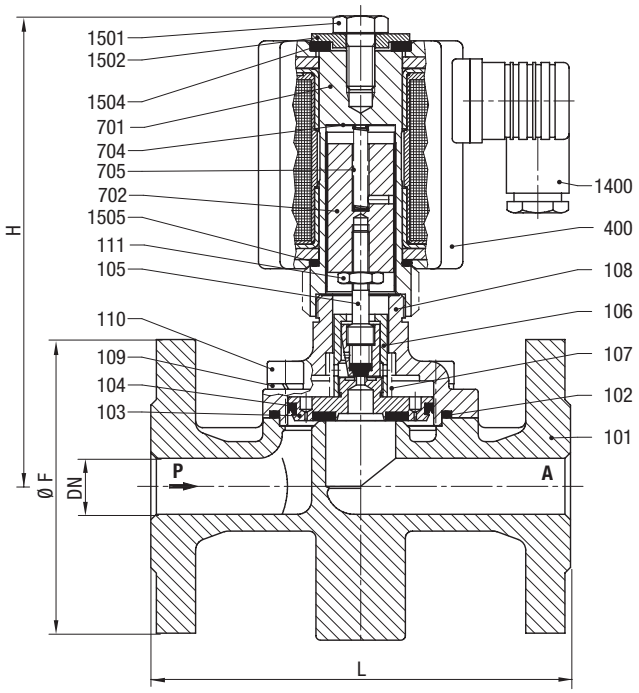

Обозначения на чертеже

Номер узла (детали)	Описание
101	Корпус клапана
*102	Прокладка
*103	Пластина клапана
*104	Кольцо с канавками
*105	Шток клапана
108	Крышка клапана
109	Пружинная шайба
110	Винт с шестигранной головкой
111	Шестигранная гайка
*112	Прокладка
115	Втулка
*119	Проводящая фольга
120	Трубка
148	Резьбовой узел (втулка)
149	Резьбовой узел (втулка)
150	Прокладка
151	Круглая шайба
301	Резьбовой узел (втулка)
302	Шток клапана
*303	Кольцевое уплотнение
*304	Кольцевое уплотнение
305	Шестигранная гайка
*306	Кольцо с канавками
400	Соленоид
701	Трубка сердечника
702	Сердечник
704	Круглая шайба
*705	Нажимная пружина
1400	Гнездовой разъем
1501	Винт с шестигранной головкой
1502	Круглая шайба
1503	Прокладка
1504	Кольцевое уплотнение
1505	Круглая шайба

* Эти отдельные детали образуют изнашиваемое устройство в сборе.

DN	L мм	B* мм	H мм	øF мм
65	290	195	327	185
80	310	220	347	200
100	350	265	376	235

* B = максимальная ширина

DN 65 ... DN 100

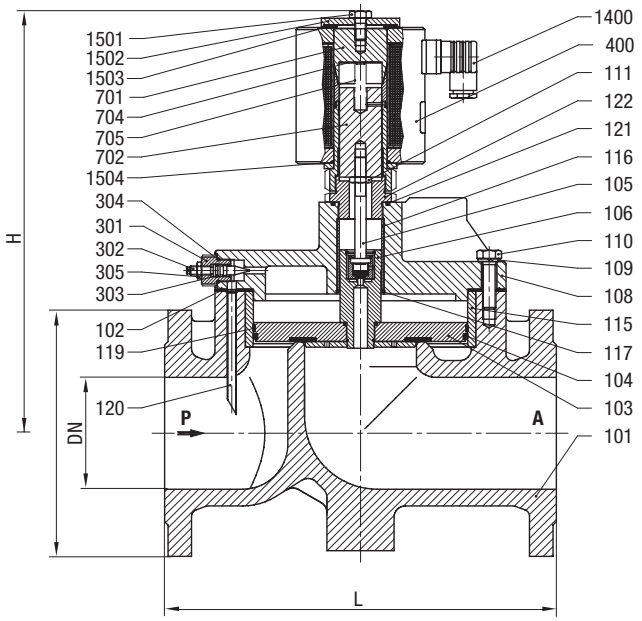

Комплект для обслуживания

Для клапанов с соленоидом 8301	Номер детали (узла)
8524200	-
Для клапанов с соленоидом 8401	**Номер детали (узла)**
8524300	-
8524400	-
8524500	-
8524600	1258239
8524700	1253401
Для клапанов с соленоидом 9501	**Номер детали (узла)**
8424800	-
8424900	1242184
8425000	-

Дополнительные опции (клапаны)

XXXXXX**02**.XXXX Ручная блокировка
Специальные соединительные узлы (разъемы), прочие опции

Дополнительные опции (соленоиды)

XXXXXXX.**8341** DN 15: Соленоид класса защиты
Ⓔx II 2 GD EEx me II T3 T 140 °C

XXXXXXX.**8436** DN 20 – DN 50: Соленоид класса защиты
Ⓔx II 2 GD EEx me II T4 T 140 °C

XXXXXXX.**8441** DN 20 – DN 50: Соленоид класса защиты
Ⓔx II 2 GD EEx me II T3 T 140 °C

XXXXXXX.**8900** DN 15 – DN 50: Соленоид класса защиты
Ⓔx II 2 GD EEx de II C T4 and T5 T 130 °C / 95 °C

XXXXXXX.**8920** DN 15 – DN 50: Соленоид класса защиты
Ⓔx II 2 GD EEx d II C T4 and T5 T 130 °C / 95 °C

XXXXXXX.**9540** DN 65 – DN 100: Соленоид класса защиты
Ⓔx II 2 GD EEx me II T3/T4 T 140 °C

Остальные опции предоставляются по запросу

Обратитесь к странице 276 и получите техническую информацию о наших клапанах.

2/2-ходовые клапаны DN 15 ... DN 50

С поверочным сертификатом EN 10204-3.1
Для слабо агрессивных газовых и жидких сред
С приводом от соленоида, с принудительным подъемом
Поршневые клапаны с седлом
Фланцевое соединение PN25/40
Рабочее давление: 0 … 25 бар

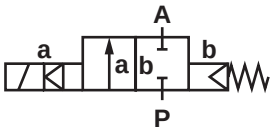

Описание (стандартный клапан)

Соленоидный клапан из нержавеющей стали для слабо агрессивных газовых и жидких сред

Действие (функция переключения):	Нормально закрытый клапан
Направление потока:	установленное
Температура жидкости:	- 20 °C … макс. +90 °C
Температура окружающей среды:	макс. +50 °C
Положение установки (монтажа):	По выбору, предпочтительно устанавливать соленоид в верхнем вертикальном положении С DN65 -соленоид только в верхнем вертикальном положении

Материалы

Корпус:	1.4581
Уплотнение седла клапана:	NBR-K (эластичный при низких температурах)
Внутренние компоненты:	Нержавеющая сталь

NBR - бутадиен-нитрильный каучук

При работе с загрязненными жидкостями рекомендуется использовать сетчатый фильтр.

Конструктивные особенности

- Клапан срабатывает без перепада давления
- Высокий расход
- Работа с демпфированием
- Клапаны пригодны для создания вакуума

Технические характеристики

DN (номин. диаметр) мм	kv-величина м³/ч	Номер для напряжения DC*	Рабочее давление бар					
			NBR-K	Нормально открытый клапан	FPM 110 °C	EPDM 110 °C	Индикатор положения 2 Выключатели Ex-взрывозащ.	Индикатор положения 2 Выключатели IP 65
			00	**01*** **	**03**	**14**	**40****	**41**
15	5.5	85642**XX**.8401.**00000**	0 - 25	0 - 25	0 - 25	0 - 25	0 - 25	0 - 25
20	10.0	85643**XX**.8401.**00000**	0 - 25	0 - 25	0 - 25	0 - 25	0 - 25	0 - 25
25	12.5	85644**XX**.8401.**00000**	0 - 25	0 - 25	0 - 25	0 - 25	0 - 25	0 - 25
32	27.0	85645**XX**.8401.**00000**	0 - 25	0 - 25	0 - 25	0 - 25	0 - 25	0 - 25
40	31.0	85646**XX**.8401.**00000**	0 - 25	0 - 25	0 - 25	0 - 25	0 - 25	0 - 25
50	43.0	85647**XX**.8401.**00000**	0 - 25	0 - 25	0 - 25	0 - 25	0 - 25	0 - 25

* При размещении заказа просим указывать напряжение и частоту сети, например: 8564200.840**4.23049** для сети 230В 40-60Гц (AC только с поставляемой вместе вилкой с выпрямителем) или 8564200.840**1.02400** для 24В DC
** Только при подключении взрывобезопасных соленоидов
*** Установочное положение: соленоид только в верхнем вертикальном положении

Соленоид 8401/8404 (стандартные напряжения)

DC	AC 40-60Гц	
24В	24В	-
-	110В	120В
	230В	220В

Конструкция соответствует DIN VDE 0580
Разброс напряжения +/-10%, рабочий цикл 100%
Класс защиты согласно EN 60529 IP65

Потребляемая мощность

Соленоид	DC	AC	
		Пусковая мощн.	Мощ. удержания
8401	40Вт		
8404		45ВА	45ВА

Гнездовое электрическое соединение согласно DIN EN 175301-803 (включено)
Подключение к сети AC только через вилку с выпрямителем

Обозначения на чертеже

Номер узла (детали)	Описание
101	Корпус клапана
*102	Прокладка
*103	Пластина клапана
*104	Кольцо с канавками
*105	Шток клапана
*106	Резьбовой узел (втулка)
*107	Нажимная пружина – не для DN 15
108	Крышка клапана
109	Пружинная шайба, только для DN 15
110	Винт с шестигранной головкой
111	Шестигранная гайка
400	Соленоид
701	Трубка сердечника
702	Сердечник
704	Круглая шайба
*705	Нажимная пружина
1400	Гнездовой разъем
1501	Винт с шестигранной головкой
1502	Круглая шайба
1504	Прокладка
1505	Кольцевое уплотнение

* Эти отдельные детали образуют изнашиваемое устройство в сборе.

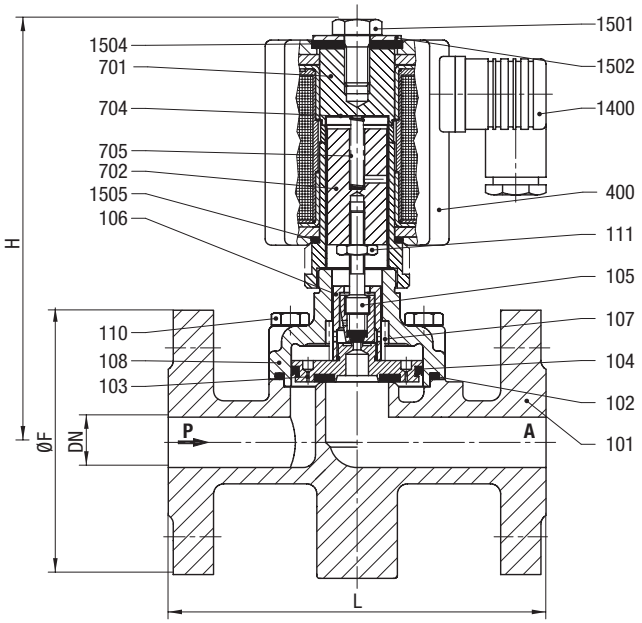

DN	L мм	B* мм	H мм	øF мм
15	130	95	170	95
20	150	105	172	105
25	160	115	172	115
32	180	140	187	140
40	200	150	191	150
50	230	165	200	165

* B = максимальная ширина

Комплект для обслуживания

Для клапанов с соленоидом 8401	Номер детали (узла)
8564200	1258751
8564300	-
8564400	-
8564500	1249342
8564600	-
8564700	-

Дополнительные опции (клапаны)

XXXXX**02**.XXXX Функция ручной блокировки

XXXXX**06**.XXXX Материал седла и мягких уплотнений PTFE, макс. температура жидкости + 110°C, макс. рабочее давление 16 бар, номинальное давление PN 16/ скорость утечки E согласно EN 12266-1

XXXXX**22**.XXXX Максимальное рабочее давление 40 бар

XXXXX**34**.XXXX При низких величинах расхода или при редком включении рекомендуется увеличенная замыкающая сила с 20% уменьшением величины Kv.

Остальные опции предоставляются по запросу

Специальные соединительные узлы (разъемы), прочие опции

Дополнительные опции (соленоиды)

XXXXXXX.**8436** Соленоид класса защиты
Ex II 2 GD EEx me II T4 T 140 °C

XXXXXXX.**8441** Соленоид класса защиты
Ex II 2 GD EEx me II T3 T 140 °C

XXXXXXX.**8900** Соленоид класса защиты
Ex II 2 GD EEx de II C T4 и T5 T 130 °C / 95 °C

XXXXXXX.**8920** Соленоид класса защиты
Ex II 2 GD EEx d II C T4 и T5 T 130 °C / 95 °C

Обратитесь к странице 276 и получите техническую информацию о наших клапанах.

2/2-ходовые клапаны DN 8 ... DN 50

Для слабо агрессивных газовых и жидких сред
С приводом от соленоида, с принудительным подъемом
Поршневые клапаны с седлом
Внутренняя резьба G 1/4 ... G2 или ¼" НТР ... 2"НТР
Рабочее давление: 0 ... 25 бар (40 бар)

Click-on®
Соленоид заменяется без помощи инструментов

Описание (стандартный клапан)

Соленоидный клапан для слабо агрессивных газовых и жидких сред

Действие (функция переключения):	нормально закрытый клапан
Направление потока:	установленное
Температура жидкости:	-20 °C ... макс. +90 °C
Температура окружающей среды:	-20 °C ... макс. +50 °C
Положение установки (монтажа):	по выбору, предпочтительно устанавливать соленоид в верхнем вертикальном положении

Материалы

Корпус:	Нержавеющая сталь
Уплотнение седла клапана:	NBR-K (эластичный при низких температурах)
Внутренние компоненты:	Нержавеющая сталь, PTFE/углерод

NBR - бутадиен-нитрильный каучук; PTFE - политетрафторэтилен

При работе с загрязненными жидкостями рекомендуется использовать сетчатый фильтр.

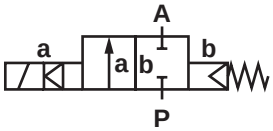

Конструктивные особенности

- Высокий расход
- Пригодны для применения в промышленности в тяжелых условиях эксплуатации
- Работа с демпфированием
- Клапаны пригодны для создания вакуума
- Для систем с низким или быстро изменяющимся давлением
- Клапан срабатывает без перепада давления
- Соленоид заменяется без помощи инструментов (механизм Click-on®) до G1

Технические характеристики

Размер соединения G	Номиналь-ный диаметр мм	kv-величина м³/ч	Номер для напряжения DC*	Рабочее давление бар					
				NBR-K **00**	Нормально открытый клапан **01**	FPM 110 °C **03**	PTFE 110 °C **06****	EPDM 110 °C **14**	Индикатор положения 2 выключателя **23**
1/4	8	1.9	85740**XX**.9401.**00000**	0-25	0-25***	0-25	0-16	0-25	0-25***
3/8	10	3.4	85741**XX**.9401.**00000**	0-25	0-25***	0-25	0-16	0-25	0-25***
1/2	12	3.8	85742**XX**.9401.**00000**	0-25	0-25***	0-25	0-16	0-25	0-25***
3/4	20	11.0	85743**XX**.9401.**00000**	0-25	0-25***	0-25	0-16	0-25	0-25***
1	25	13.0	85744**XX**.9401.**00000**	0-25	0-25***	0-25	0-16	0-25	0-25***
1 1/4	32	23.0	85745**XX**.8401.**00000**	0-25	0-25	0-25	0-16	0-25	0-25
1 1/2	40	25.0	85746**XX**.8401.**00000**	0-25	0-25	0-25	0-16	0-25	0-25
2	50	41.0	85747**XX**.8401.**00000**	0-25	0-25	0-25	0-16	0-25	0-25

* При размещении заказа просим указывать напряжение и частоту сети, например: 8574200.940**4.23049** для сети 230В 40-60Гц (AC только с поставляемой вместе вилкой с выпрямителем) или 8574200.940**1.02400** для 24В DC
** Скорость (интенсивность) утечки E согласно EN 12266-1
*** С соленоидом DC 8401 / AC 8404

Соленоид 9401/9404/8401/8404 (стандартные напряжения)

DC	AC 40-60Гц	
24В	24В	-
-	110В	120В
	230В	220В

Конструкция соответствует DIN VDE 0580
Разброс напряжения +/-10%, рабочий цикл 100%
Класс защиты согласно EN 60529 IP65
Электрическое соединение согласно DIN EN 175301-803 (включено)
Подключение к сети AC только через вилку с выпрямителем
Соленоиды 94XX внесены в перечень UL и имеют сертификат CSA
(За исключением соленоида 94XX до 41В AC)

Потребляемая мощность

Соленоид	DC	AC	
		Пусковая мощн.	Мощ. удержания
9401	38Вт		
9404		42ВА	42ВА
8401	40Вт		
8404		45ВА	45ВА

Обозначения на чертеже

Номер узла (детали)	Описание
101	Корпус клапана
102	Крышка клапана
*103	Пластина клапана
104	Винт с головкой под торцевой ключ
*105	Нажимная пружина
*106	Прокладка
*107	Кольцевое уплотнение
*108	Кольцо с канавками
400	Соленоид
701	Трубка сердечника
*702	Насеченный штифт
703	Круглая шайба
*704	Нажимная пружина
*705	Сердечник
706	Пружинный зажим
*707	Кольцевое уплотнение
1400	Гнездовой разъем

* Эти отдельные детали образуют изнашиваемое устройство в сборе.

До G1

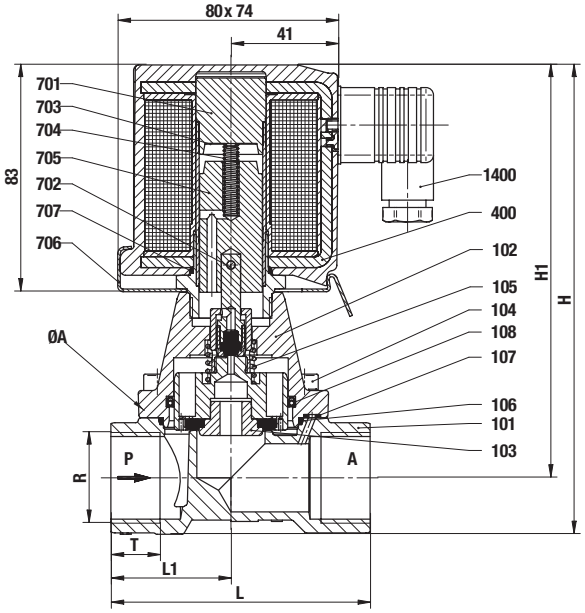

Соедините-льный узел	øA мм	H мм	H1 мм	L мм	L1 мм	T мм
1/4	44.0	152.0	140.5	60.0	27.5	12.0
3/8	44.0	152.0	140.5	60.0	27.5	12.0
1/2	44.0	154.5	140.5	67.0	31.0	14.0
3/4	50.0	162.0	146.5	80.0	36.5	16.0
1	62.0	183.0	162.0	95.0	44.0	18.0

Обозначения на чертеже

Номер узла (детали)	Описание
101	Корпус клапана
102	Крышка клапана
*103	Пластина клапана
104	Винт с головкой под торцевой ключ
*105	Нажимная пружина (2x)
*106	Прокладка
*107	Кольцевое уплотнение
*108	Кольцо с канавками
400	Соленоид
701	Трубка сердечника
*702	Насеченный штифт
703	Круглая шайба
*704	Нажимная пружина
*705	Сердечник
1400	Гнездовой разъем
1501	Винт с шестигранной головкой
1502	Круглая шайба
*1504	Кольцевое уплотнение (2x)

* Эти отдельные детали образуют изнашиваемое устройство в сборе.

C G1 1/4

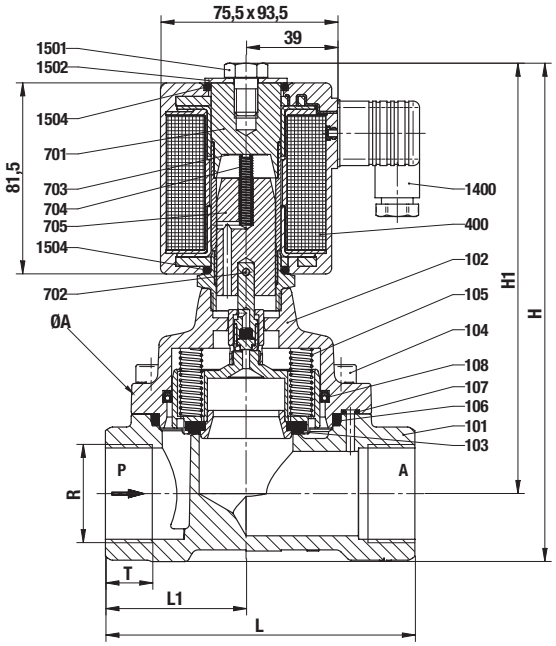

Размер соединения G	øA мм	H мм	H1 мм	L мм	L1 мм	T мм
1 1/4	92.0	212.5	183.5	132.0	60.0	20.0
1 1/2	92.0	212.5	183.5	132.0	60.0	22.0
2	109.0	226.5	192.0	160.0	74.0	24.0

Комплект для обслуживания

Для клапанов с соленоидом 9401	Номер детали (узла)
8574000	1269067
8574100	1269067
8574200	1269067
8574300	1269068
8574400	1269069
Для клапанов с соленоидом 8401	**Номер детали (узла)**
8574500	1269070
8574600	1269070
8574700	1269071

Дополнительные опции (клапаны)

XXXXX**02**.XXXX Функция ручной блокировки

XXXXX**17**.XXXX Нормально открытый клапан, уплотнение седла FPM, температура жидкости -10 °C … +110 °C, установочное положение: соленоид сверху в вертикальном положении*, только с соленоидом 8400

XXXXX**22**.XXXX Максимальное рабочее давление 40 бар

XXXXX**25**.XXXX Уплотнение седла FPM, с большими дренажными отверстиями в поршне, для, например, топлива и масла, с вязкостью 80 мм²/с (cСт), температура жидкости -10 °C … +110 °C*

Принадлежности: - Комплект для установки ручной блокировки
- Комплект с монтажным кронштейном

Дополнительные опции (соленоиды)

XXXXXXX.8426** Соленоид класса защиты Ex II 3 GD EEx nA II T4 T 135 °C

XXXXXXX.**8441** Соленоид класса защиты Ex II 2 GD EEx me II T3 T 140 °C

XXXXXXX.9426** Соленоид класса защиты Ex II 3 GD EEx nA II T4 T 135 °C

* Для температуры жидкости до макс. +200 °C с соленоидом для более высокой температуры

** Только DC, для соленоидов AC с поверочным сертификатом конструкции – в соответствии с категорией 2, например, XXXXXXX.8441

Остальные опции предоставляются по запросу

Обратитесь к странице 276 и получите техническую информацию о наших клапанах.

Клапаны из нержавеющей стали

2/2-ходовые управляющие клапаны DN2 ... DN6

Тарельчатые клапаны с прямым приводом
С приводом от соленоида
Соединительный узел G 1/8, G 1/4
Рабочее давление: 0 ... 50 бар

Описание

Соленоидный клапан для агрессивных газовых и жидких сред *

Направление потока:	установленное
Температура жидкости:	-10 °C ... +120 °C
Температура окружающей среды:	В зависимости от соленоидной системы -10, -25, -40 ... +55, +70, +100 °C
Положение установки (монтажа):	по выбору, предпочтительно с соленоидом вверху

* При работе с загрязненными жидкостями на входе устройства рекомендуется установить грязеуловитель

Материалы

Корпус:	Нержавеющая сталь 1.4404 (AISI 316)
Уплотнение седла клапана:	FPM
Внутренние компоненты:	Нержавеющая сталь

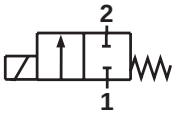

Обозначение 1: 2/2 NC

Конструктивные особенности

- Работают при давлениях от 0 бар
- Предназначены для работы в высоком вакууме до 1.33·10-3 мбар·л/с
- Собранные клапаны не содержат масел и смазки
- Клапаны и соленоиды (см. таблицу с соленоидами) с сертификатом Ex в соответствии с ATEX

Технические характеристики

Размер соединения G	Номиналь-ный диаметр мм	kv-величина м³/ч	Номер детали* клапан	Группа соленоида**	Рабочее давление бар	Чертеж №
Действие (функция переключения): нормально закрытый клапан						
1/8	2	0.1	9510202	13D	0 - 50	1
1/8	2	0.1	9510202	13B	0 - 20	1
1/4	4	0.34	9511402	16D	0 - 12	2
1/4	6	0.52	9511602	16D	0 - 5	2

* При размещении заказа указывайте тип соленоида, напряжения и тип тока (частоту).
** Техническая информация и информация, необходимая для размещения заказа, приводятся на следующих страницах.

Принадлежности

Кабельный ввод Класс защиты EEx e, EEx d (ATEX), Ms никелированная латунь	Разъемы
EEx e 0588819 (для соленоидов 42xx / 46xx M20 x 1.5)	0570275

Размерные чертежи клапанов

Чертеж 1 *

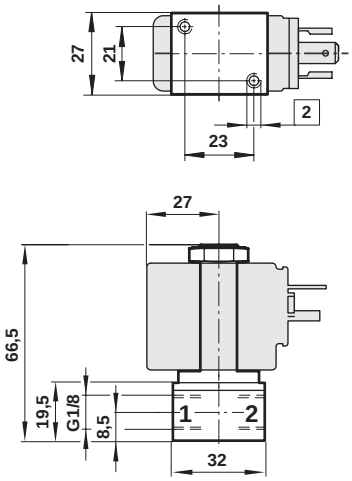

Чертеж 2 *

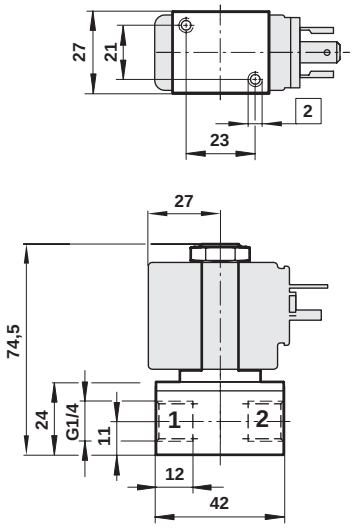

* Размеры указаны в мм

Обозначения на чертеже

Номер детали (узла)	Описание
2	M4 x 6

Приводные соленоиды соответствуют соленоидам клапанов серии 95000. Они описаны на странице 49, соответствующие размеры указаны на странице 50.

Схемы электрических цепей приведены на странице 52.

Остальные опции предоставляются по запросу

Инструкции по технике безопасности для всех клапанов серий Norgren приведены на странице 318

Инструкции по технике безопасности для всех клапанов серий Norgren приведены на странице 318

2/2-ходовые клапаны G 1/4 ... G 3/8

Для агрессивных газовых и жидких сред
С прямым приводом от соленоида
Тарельчатые клапаны с герметичной трубкой сердечника/ изолированные от среды
Внутренняя резьба G 1/4 … G 3/8
Рабочее давление: 0 … 7 бар (см. таблицу)

Описание (стандартный клапан)

Тип:	Тарельчатый клапан, срабатывающий без перепада давления
Действие (функция переключения):	Нормально закрытый клапан
Направление потока:	установленное
Температура жидкости:	-10 °C … макс. +110 °C
Температура окружающей среды:	-10 °C … макс. +50 °C
Положение установки (монтажа):	По выбору, предпочтительно устанавливать соленоид в верхнем вертикальном положении

Материалы

Корпус:	PVDF
Уплотнение седла клапана:	EPDM
Внутренние компоненты:	Мембранная коробка PTFE

PVDF = поливинилиденфторид;
EPDM - каучук на основе сополимера этилена, пропилена и диенового мономера;
PTFE - политетрафторэтилен

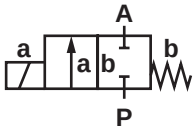

Конструктивные особенности

- Пригодны для работы с агрессивными жидкостями
- Простая конструкция
- Компактный соленоид со встроенной трубкой сердечника
- Герметичная трубка сердечника с встроенной диафрагменной коробкой из PTFE
- Нечувствителен к отложениям на намагниченной трубе и намагничиванию от частиц примеси

Технические характеристики

Размер соединения G	Номиналь-ный диаметр мм	kv-величина м³/ч	Номер детали для напряжения DC*	Рабочее давление бар		
				EPDM	FPM	PTFE**
				00/60/70/80	**03/63/73/83**	**06/66/76/86**
1/4	3	0.23	82080**XX**.8050.**00000**	0 - 7	0 - 7	0 - 7
3/8	3	0.23	82081**XX**.8050.**00000**	0 - 7	0 - 7	0 - 7
1/4	4.5	0.42	82080**6X**.8050.**00000**	0 - 5	0 - 5	0 - 5
3/8	4.5	0.42	82081**6X**.8050.**00000**	0 - 5	0 - 5	0 - 5
1/4	6	0.62	82080**7X**.8050.**00000**	0 - 2	0 - 2	0 - 2
3/8	6	0.62	82081**7X**.8050.**00000**	0 - 2	0 - 2	0 - 2
1/4	8	0.83	82080**8X**.8050.**00000**	0 - 1	0 - 1	0 - 1
3/8	8	0.83	82081**8X**.8050.**00000**	0 - 1	0 - 1	0 - 1

* При размещении заказа просим указывать напряжение и частоту сети, например: 8208000.805**1.23049** для сети 230В 40-60Гц (AC только с поставляемой вместе вилкой с выпрямителем) или 8208000.805**0.02400** для 24В DC
** Скорость (интенсивность) утечки E согласно EN 12266-1

Соленоид 8050/8051 (стандартные напряжения)

DC	AC 40-60Гц	
24В	24В	-
-	110В	120В
	230В	220В

Конструкция соответствует DIN VDE 0580
Разброс напряжения +/-10%, рабочий цикл 100%
Класс защиты согласно EN 60529 IP65
Электрическое соединение согласно DIN EN 175301-803 (включено)
Подключение к сети AC только через вилку с выпрямителем

Потребляемая мощность

Соленоид	DC	AC	
		Пусковая мощн.	Мощ. удержания
8050	12Вт	-	-
8051	-	13ВА	13ВА

Обозначения на чертеже

Номер узла (детали)	Описание
101	Корпус клапана
400	Соленоид
*701	Сердечник в сборе
*705	Кольцевое уплотнение
*706	Нажимная пружина
1400	Гнездовой разъем
9901	Винт с овальной головкой

* Эти отдельные детали образуют изнашиваемое устройство в сборе.

Размер соединения G	L мм	B* мм	H мм	H1 мм
1/4	44	70	90	77
3/8	44	70	90	77

* B = макс. ширина

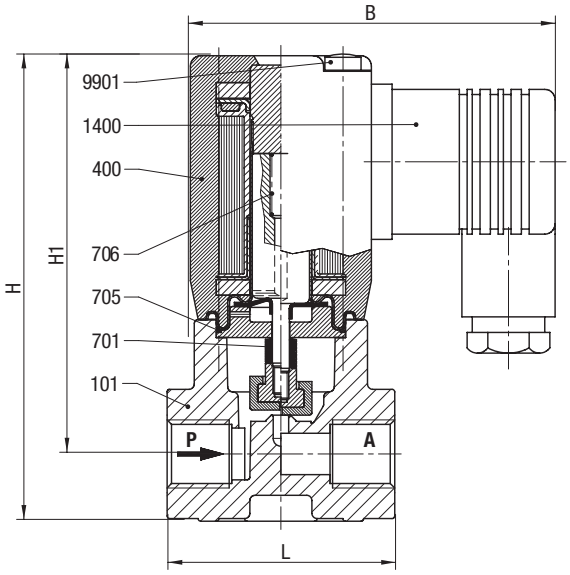

Комплект для обслуживания

Для клапанов с соленоидом 8050 и уплотнением EPDM	Номер детали (узла)
8208000	1249676
8208060	1257145
8208070	1254932
8208080	1253798
Для клапанов с соленоидом 8051 и уплотнением EPDM	**Номер детали (узла)**
8208100	1249676
8208160	1257145
8208170	1254932
8208180	1253798

Дополнительные опции (соленоиды)

XXXXXXX.**8042** Соленоид класса защиты Ex II 2 GD EEx me II T3 T 140 °C

Остальные опции предоставляются по запросу

Обратитесь к странице 276 и получите техническую информацию о наших клапанах.

ШИРОКИЙ ДИАПАЗОН КЛАПАНОВ,ИЗОЛИРОВАННЫХ ОТ РАБОЧЕЙ СРЕДЫ

Характеристики серии 2/2 и 3/2 – ходовых клапанов, изолированных от рабочей среды, производства Norgren:

» Миниатюрные клапаны с практически отсутствующей зоной, не охваченной вытеснением
» Совместимость с агрессивными средами
» Обширный ассортимент уплотнительных материалов
» Низкая потребляемая мощность 0.35Вт … 4Вт
» Универсальность монтажа
» Опорная поверхность – всего 6 мм

Соленоидные клапаны с перепадом давления – миниатюрные соленоидные клапаны

	Серия	Материал	Соединительный узел (разъем)	Давление	Температура	Действие (функционирование)	Страница
	Microsol	PPS, PA, нержав. сталь	Основание (опорная плита)	0 - 10	+30 °C	2/2, 3/2	18

Соленоидные клапаны с перепадом давления

	Серия	Материал	Соединительный узел (разъем)	Давление	Температура	Действие (функционирование)	Страница
	82400	Латунь	G 1/4 - G 2	0.1 - 16	+90 °C	2/2	104
	82470	Латунь	G 1/4 - G 1	0.1 - 10	+150 °C	2/2	106
	85300	Латунь	G 1/4 - G 2	0.5 - 40	+90 °C	2/2	108
	85320	Латунь	G 1/4 - G 1	1.0 - 25	+200 °C	2/2	112
	84070 **НОВЫЙ**	PPO GF 30	G 1/2 - G 3/4	0.3 - 10.5	+50 °C	2/2	114
	84080 **НОВЫЙ**	PPO GF 30	NPT 1/2 - NPT 3/4	0.3 - 10.5	+50 °C	2/2	114
	82730	Нержавеющая сталь	G 1/4 - G 2	0.1 - 16	+90 °C	2/2	116
	83050	Серый литой чугун	DN 20 - DN 50	1.0 - 16	+80 °C	2/2	118
	83580	Серый литой чугун	DN 65 - DN 150	0.5 - 10	+90 °C	2/2	122
	84320	Серый литой чугун	DN 15 - DN 100	0.5 - 16	+90 °C	2/2	124
	84340	Литая сталь	DN 15 - DN 100	0.5 - 40	+90 °C	2/2	128

2/2-ходовые клапаны DN 8 ... DN 50

Для нейтральных и агрессивных газовых и жидких сред
С управлением от соленоида
Диафрагменные клапаны
Внутренняя резьба G 1/2 ... G 2 или ¼" НТР ... 2" НТР
Рабочее давление 0.1 ... 10/ 16 бар

Описание (стандартный клапан)

Соленоидный клапан, например, для систем подачи воздуха, воды

Действие (функция переключения):	нормально закрытый клапан
Направление потока:	установленное
Дифференциал давления:	требуется 0.1/0.3 бар
Температура жидкости:	-10 °C ... макс. +90 °C
Температура окружающей среды:	-10 °C ... макс. +50 °C
Положение установки (монтажа):	По выбору, предпочтительно соленоидом в верхнем вертикальном положении

Материал

Корпус:	Латунь
Уплотнение седла клапана:	NBR
Внутренние компоненты:	Нержавеющая сталь, PVDF

NBR - бутадиен-нитрильный каучук; PVDF - поливинилиденфторид

При работе с загрязненными жидкостями рекомендуется использовать сетчатый фильтр.

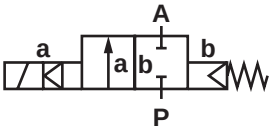

Конструктивные особенности

- Высокий расход
- Работа с демпфированием
- Простая компактная конструкция
- Соленоид заменяется без помощи инструментов (механизм Click-on®)
- Сертифицируется как водяной клапан в соответствии с DIN EN 60730-2-8

Технические характеристики

Размер соединения G	Номинальный диаметр мм	kv-величина м³/ч	Номер*	Рабочее давление бар				
				NBR **00**	Нормально открытый клапан **01**	Ручная блокировка **02**	FPM 110 °C **03**	EPDM 110 °C **14**
1/4	8	1.9	82400**XX**.9101.**00000**	0.1 - 16	0.1 - 16	0.1 - 16	0.1 - 16	0.3 - 16
3/8	10	3.0	82401**XX**.9101.**00000**	0.1 - 16	0.1 - 16	0.1 - 16	0.1 - 16	0.3 - 16
1/2	12	3.8	82402**XX**.9101.**00000**	0.1 - 16	0.1 - 16	0.1 - 16	0.1 - 16	0.3 - 16
3/4	20	6.0	82403**XX**.9101.**00000**	0.1 - 16	0.1 - 16	0.1 - 16	0.1 - 16	0.3 - 16
1	25	9.5	82404**XX**.9101.**00000**	0.1 - 16	0.1 - 16	0.1 - 16	0.1 - 16	0.3 - 16
1 1/4	32	23.0	82405**XX**.9101.**00000**	0.1 - 10	-	0.1 - 10	0.1 - 10	0.3 - 10
1 1/4	32	23.0	82405**XX**.9151.**00000**	0.1 - 16	0.1 - 16	0.1 - 16	0.1 - 16	0.3 - 16
1 1/2	40	25.0	82406**XX**.9101.**00000**	0.1 - 10	-	0.1 - 10	0.1 - 10	0.3 - 10
1 1/2	40	25.0	82406**XX**.9151.**00000**	0.1 - 16	0.1 - 16	0.1 - 16	0.1 - 16	0.3 - 16
2	50	41.0	82407**XX**.9101.**00000**	0.1 - 10	-	0.1 - 10	0.1 - 10	0.3 - 10
2	50	41.0	82407**XX**.9151.**00000**	0.1 - 16	0.1 - 16	0.1 - 16	0.1 - 16	0.3 - 16

* При размещении заказа просим указывать напряжение и частоту сети, например: 8240200.910**1.23050** для 230В 50Гц или 8240200.910**1.02400** для 24В DC

Соленоид 9101/9151 (стандартные напряжения)

DC	AC	
	50Гц	60Гц
24В	24В	-
-	110В	120В
	230В	220В

Конструкция соответствует DIN VDE 0580
Разброс напряжения +/-10%, рабочий цикл 100%
Класс защиты согласно EN 60529 IP65

Потребляемая мощность

Соленоид	DC	AC	
		Пусковая мощн.	Мощн. удержания
9101	8Вт	15ВА	12ВА
9151	18Вт	45ВА	35ВА

Электрическое соединение согласно DIN EN 175301-803 (включено)
Соленоиды внесены в перечень UL и имеют сертификат CSA
Подключение к сети AC только через выпрямитель

Фиксирующий уголок

Размер соединения G	Номер узла (детали)
1/4, 3/8, 1/2	1258986
3/4	1258991
1	1258996
1 1/4, 1 1/2	1259005
2	1259007

Обозначения на чертеже

Номер узла (детали)	Описание
101	Корпус клапана
102	Крышка клапана
*103	Диафрагма
104	Винт с головкой под торцевой ключ
*105	Нажимная пружина
400	Соленоид
701	Трубка сердечника
*702	Кольцевое уплотнение
703	Резьбовой узел (втулка)
*704	Нажимная пружина
*705	Сердечник
706	Пружинный зажим
*707	Кольцевое уплотнение
1400	Гнездовой разъем (включен)

* Эти отдельные детали образуют изнашиваемое устройство в сборе.

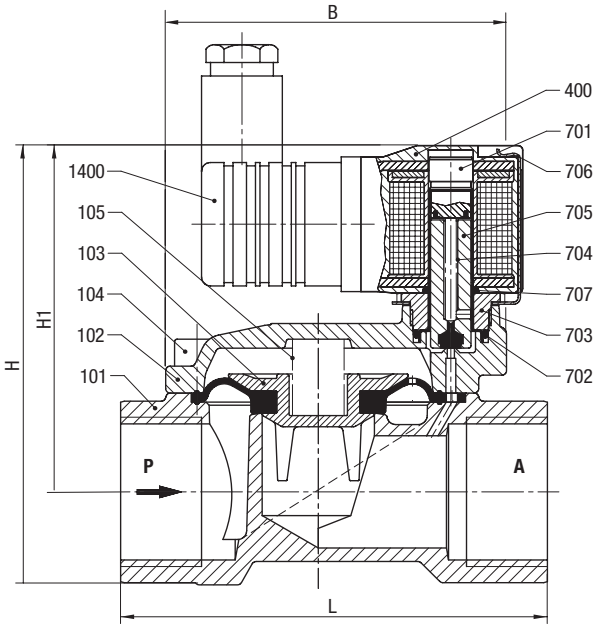

С соленоидом 9101

Размер соединения G	L мм	B мм	H мм	H1 мм
1/4	60	44	78.5	67.0
3/8	60	44	78.5	67.0
1/2	67	44	81.0	67.0
3/4	80	50	88.0	71.5
1	95	62	97.5	77.0
1 1/4	132	92	124.5	95.5
1 1/2	132	92	124.5	95.5
2	160	109	142.5	108.0

С соленоидом 9151

Размер соединения G	L мм	B мм	H мм	H1 мм
1 1/4	132	92	142	113
1 1/2	132	92	142	113
2	160	109	160	125.5

Комплекты для обслуживания

Для клапанов с соленоидом 9101	Номер детали (узла)
8240000, 8240100, 8240200	1256274
8240300	1256275
8240400	1256276
8240500, 8240600	1259344
8241700	1259367
Для клапанов с соленоидом 9151	**Номер детали (узла)**
8240500, 8240600	1259373
8240700	1259382

Дополнительные опции (по запросу):

- Взрывобезопасные модели
- Фланцевые соединения
- Герметичная трубка сердечника
- Импульсная модель только в исполнении DC
- Малая потребляемая мощность 2Вт (только 24В DC)
- С резьбой НТР

Дополнительные опции (соленоиды)

XXXXXXX.**9136** Соленоид класса защиты
Ex II 2 GD EEx m II T4 T 130 °C,
с 3-метровым соединительным кабелем

Обратитесь к странице 276 и получите техническую информацию о наших клапанах.

2/2-ходовые клапаны DN 8 ... DN 25

Для систем подачи пара и горячей воды
С управлением от соленоида
Диафрагменные клапаны
Внутренняя резьба G 1/4 ... G 1
Рабочее давление 0.1 ... 10 бар

Описание (стандартный клапан)

Соленоидный клапан для систем подачи пара и горячей воды

Действие (функция переключения):	нормально закрытый клапан
Направление потока:	установленное
Дифференциал давления:	требуется 0.1 бар
Температура жидкости:	макс. +150 °C
Температура окружающей среды:	макс. +60 °C
Положение установки (монтажа):	По выбору, предпочтительно соленоидом в верхнем вертикальном положении

Материал

Корпус:	Латунь
Уплотнение седла клапана:	HNBR
Внутренние компоненты:	Нержавеющая сталь, Латунь

При работе с загрязненными жидкостями рекомендуется использовать сетчатый фильтр.

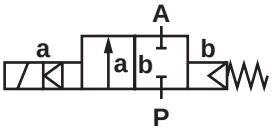

Конструктивные особенности

- Высокий расход
- Работа с демпфированием
- Простая компактная конструкция
- Соленоид заменяется без помощи инструментов (механизм Click-on®)
- Сертифицируется как водяной клапан в соответствии с DIN EN 60730-2-8

Технические характеристики

Размер соединения G	Номинальный диаметр мм	kv-величина м³/ч	Номер детали*	Рабочее давление бар		
				HNBR **00**	Нормально открытый клапан **01**	Ручная блокировка **02**
1/4	8	1.7	82470**XX**.9101.**00000**	0.1 - 10	0.1 - 10	0.1 - 10
3/8	10	2.7	82471**XX**.9101.**00000**	0.1 - 10	0.1 - 10	0.1 - 10
1/2	12	3.4	82472**XX**.9101.**00000**	0.1 - 10	0.1 - 10	0.1 - 10
3/4	20	5.5	82473**XX**.9101.**00000**	0.1 - 10	0.1 - 10	0.1 - 10
1	25	8.5	82474**XX**.9101.**00000**	0.1 - 10	0.1 - 10	0.1 - 10

* При размещении заказа просим указывать напряжение и частоту сети, например: 8247200.910**1.23050** для 230В 50Гц или 8247200.910**1.02400** для 24В DC

Соленоид 9101 (стандартные напряжения)

DC	AC	
	50Гц	60Гц
24В	24В	-
-	110В	120В
	230В	220В

Конструкция соответствует DIN VDE 0580
Разброс напряжения +/-10%, дежурный цикл 100%
Класс защиты согласно EN 60529 IP65
Гнездовое электрическое соединение согласно DIN EN 175301-803 (включено)
Соленоиды внесены в перечень UL и имеют сертификат CSA

Потребляемая мощность

Соленоид	DC	AC	
		Пусковая мощн.	Мощн. удержания
9101	8Вт	15ВА	12ВА

Фиксирующий уголок

Размер соединения G	Номер узла (детали)
1/4, 3/8, 1/2	1258986
3/4	1258991
1	1258996

Обозначения на чертеже

Номер узла (детали)	Описание
101	Корпус клапана
102	Крышка клапана
*103	Диафрагма
104	Винт с головкой под торцевой ключ
*105	Нажимная пружина
400	Соленоид
701	Трубка сердечника
*702	Кольцевое уплотнение
703	Резьбовой узел (втулка)
*704	Нажимная пружина
*705	Сердечник
706	Пружинный зажим
*707	Кольцевое уплотнение
1400	Гнездовой разъем

* Эти отдельные детали образуют изнашиваемое устройство в сборе.

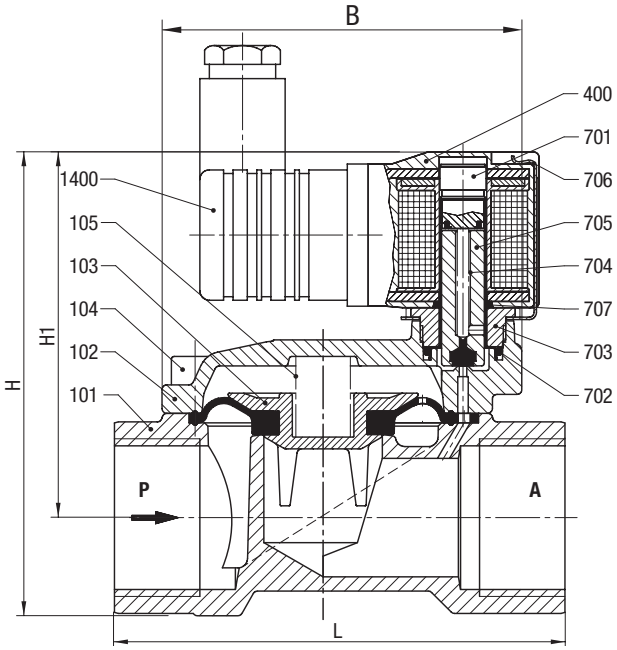

Размер соединения G	L мм	B мм	H мм	H1 мм
1/4	60	44	78.5	67.0
3/8	60	44	78.5	67.0
1/2	67	44	81.0	67.0
3/4	80	50	88.0	71.5
1	95	62	97.5	77.0

Комплекты для обслуживания

Для клапанов с соленоидом 9101	Номер детали (узла)
8247000	1257467
8247100	1257467
8247200	1257467
8247300	1257468
8247400	1257470

Остальные опции предоставляются по запросу

Обратитесь к странице 276 и получите техническую информацию о наших клапанах.

2/2-ходовые клапаны DN 8 ... DN 50

Для нейтральных газовых и жидких сред
С управлением от соленоида
Поршневые клапаны
Внутренняя резьба G 1/4 … G 2 или 1/4" ... 2" НТР
Рабочее давление 0.5 … 40 бар

Описание (стандартный клапан)

Соленоидный клапан, например, для систем подачи воздуха, воды

Действие (функция переключения):	нормально закрытый клапан
Направление потока:	установленное
Дифференциал давления:	требуется 0.5 бар
Температура жидкости:	-20 °C … макс. +90 °C
Температура окружающей среды:	-20 °C … макс. +50 °C
Положение установки (монтажа):	По выбору, предпочтительно соленоидом в верхнем вертикальном положении

Материал

Корпус:	Латунь
Уплотнение седла клапана:	NBR
Внутренние компоненты:	Нержавеющая сталь, Латунь, PTFE

NBR - бутадиен-нитрильный каучук; PTFE - политетрафторэтилен

При работе с загрязненными жидкостями рекомендуется использовать сетчатый фильтр.

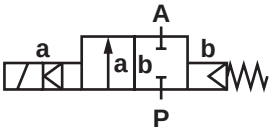

Конструктивные особенности

- Компактный поршневой клапан
- Высокий расход
- Работа с демпфированием
- Простая компактная конструкция
- Соленоид заменяется без помощи инструментов (механизм Click-on®)
- Втулка поршня из нержавеющей стали

Технические характеристики

Размер соединения G	Номинальный диаметр мм	kv-величина м³/ч	Номер детали*	Рабочее давление бар					
				NBR	Нормально открытый клапан	Ручная блокировка	FPM 110 °C	EPDM 110 °C	Герметичная трубка сердечника
				00	**01**	**02**	**03**	**14**	**99****
1/4	8	2.2	85300**XX**.9151.**00000**	0.5 - 40	0.5 - 40	0.5 - 40	0.5 - 40	0.5 - 40	0.5 - 8
3/8	10	3.4	85301**XX**.9151.**00000**	0.5 - 40	0.5 - 40	0.5 - 40	0.5 - 40	0.5 - 40	0.5 - 8
1/2	12	4.4	85302**XX**.9151.**00000**	0.5 - 40	0.5 - 40	0.5 - 40	0.5 - 40	0.5 - 40	0.5 - 8
3/4	20	7.0	85303**XX**.9151.**00000**	0.5 - 40	0.5 - 40	0.5 - 40	0.5 - 40	0.5 - 40	0.5 - 8
1	25	10.5	85304**XX**.9151.**00000**	0.5 - 40	0.5 - 40	0.5 - 40	0.5 - 40	0.5 - 40	0.5 - 8
1 1/4	32	25.0	85305**XX**.9151.**00000**	0.5 - 40	0.5 - 30	0.5 - 40	0.5 - 40	0.5 - 40	0.5 - 8
1 1/2	40	27.0	85306**XX**.9151.**00000**	0.5 - 40	0.5 - 30	0.5 - 40	0.5 - 40	0.5 - 40	0.5 - 8
2	50	43.0	85307**XX**.9151.**00000**	0.5 - 40	0.5 - 30	0.5 - 40	0.5 - 40	0.5 - 40	0.5 - 8

* При размещении заказа просим указывать напряжение и частоту сети, например: 8530000.915**1.23050** для 230В 50Гц или 8530000.915**1.02400** для 24В DC
** С соленоидом 9152 / AC 9156

Соленоид 9151 (стандартные напряжения)

DC	AC	
	50Гц	60Гц
24В	24В	-
-	110В	120В
	230В	220В

Конструкция соответствует DIN VDE 0580
Разброс напряжения +/-10%, дежурный цикл 100%
Класс защиты согласно EN 60529 IP65

Потребляемая мощность

Соленоид	DC	AC	
		Пусковая мощн.	Мощн. удержания
9151	18Вт	45ВА	35ВА

Гнездовое электрическое соединение согласно DIN EN 175301-803 (включено)
Соленоиды внесены в перечень UL и имеют сертификат CSA
Подключение к сети AC только через выпрямитель

Фиксирующий уголок*

Содержимое: 1 монтажный кронштейн из нержавеющей стали и 2 винта

Размер соединения G	Номер узла (детали)
1/4, 3/8, 1/2	1258988
3/4	1258993
1	1258998
1 1/4, 1 1/2	1259006
2	1259008

* Рисунок клапана с монтажным кронштейном приведен для клапана серии 82400 (страница 105)

Обозначения на чертеже

Номер узла (детали)	Описание
101	Корпус клапана
102	Крышка клапана
*103	Пластина клапана
104	Винт с головкой под торцевой ключ
*105	Нажимная пружина
*106	Прокладка
*107	Кольцевое уплотнение
*108	Кольцо с канавками
400	Соленоид
701	Трубка сердечника
*702	Кольцевое уплотнение
*704	Нажимная пружина
*705	Сердечник
706	Пружинный зажим
707	Кольцевое уплотнение
1400	Гнездовой разъем

* Эти отдельные детали образуют изнашиваемое устройство в сборе.

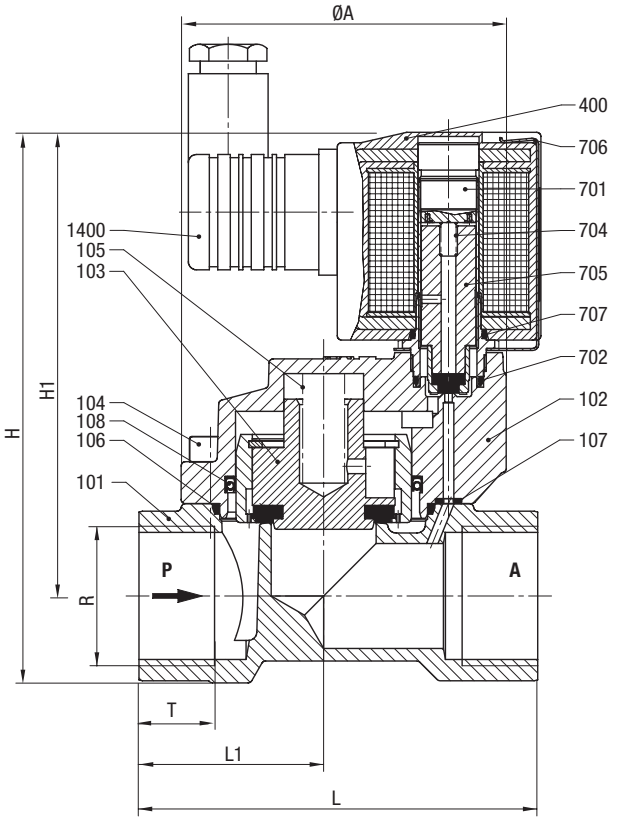

Размер соединения G	øA мм	H мм	H1 мм	L мм	L1 мм	T мм
1/4	44	105.0	93.5	60	27.5	12.0
3/8	44	105.0	93.5	60	27.5	12.0
1/2	44	107.5	93.5	67	31.0	14.0
3/4	50	119.0	102.5	80	36.5	16.0
1	62	131.5	110.5	95	44.0	18.0
1 1/4	92	166.0	137.0	132	60.0	20.0
1 1/2	92	166.0	137.0	132	60.0	22.0
2	109	186.0	151.5	160	74.0	24.0

Комплекты для обслуживания

Для клапанов с соленоидом 9151	Номер детали (узла)
8530000	1257998
8530100	1257998
8530200	1257998
8530300	1258002
8530400	1258006
8530500	1258589
8530600	1258589
8530700	1259152

Остальные опции предоставляются по запросу

Обратитесь к странице 276 и получите техническую информацию о наших клапанах.

2/2-ходовые клапаны Flatsan

Описание

Соленоидный клапан для систем подачи питьевой воды

Действие (функция переключения):	нормально закрытый клапан
Направление потока:	установленное
Температура жидкости:	+5 °C up to +70 °C
Температура окружающей среды:	+5 °C up to +50 °C
Положение установки (монтажа):	По выбору

Материал

Корпус:	PPS
Уплотнение седла клапана:	EPDM
Внутренние компоненты:	PPS, неокисл.

PPS - полифениленсульфид; EPDM - каучук на основе сополимера этилена, пропилена и диенового мономера;

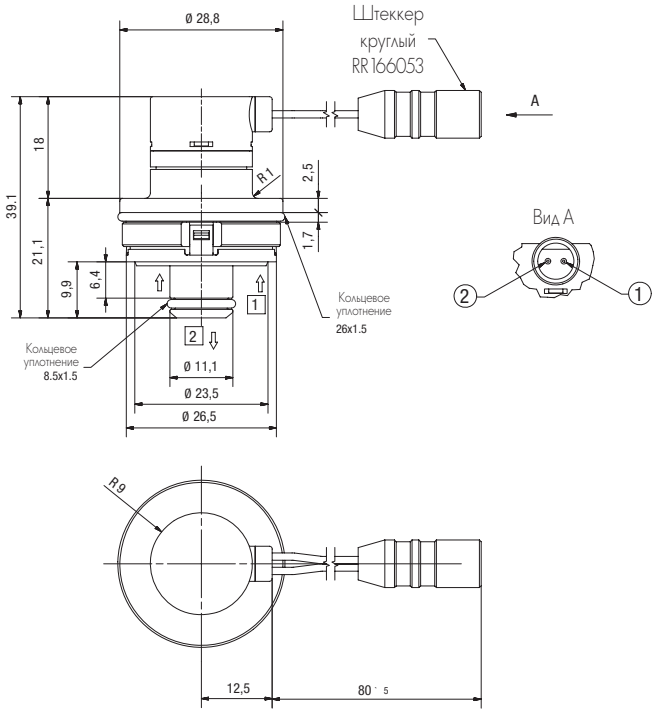

1. Компактная конструкция, обеспечивающая свободную компоновку (интеграцию).
2. Запирающие катушки с потребляемой мощностью 12Вт.
3. Широкий диапазон напряжений и соединительных разъемов (соединений).
4. Высокие величины расходов и диапазоны давлений до 10 бар.
5. Испытаны с водой до 300,000 циклов.

Соединительный узел	Отверстие клапана мм	Величина Kv		Номер детали (узла)	Рабочее давление бар	Действие (функционирование)	Запирание	Напряжение	Потребляемая мощность	Электрический разъем
		л/мин	м³/ч							
2/2-ходовой соленоидный клапан										
Патрон	8	14	0.84	16-242C-10-H5+1111+AUP	0.5 - 10	NC	Да	5 В DC	1.2Вт	Электрический разъем
Патрон	8	14	0.84	16-242C-10-H5+1121+AUP	0.5 - 10	NC	Да	5 В DC	1.2Вт	RAPP RR166053
Патрон	8	14	0.84	16-242C-10-H5+1111+BFW	0.5 - 10	NC	Да	9 В DC	1.2Вт	Электрический разъем
Патрон	8	14	0.84	16-242C-10-H5+1121+BFW	0.5 - 10	NC	Да	9 В DC	1.2Вт	RAPP RR166053

Дополнительные диапазоны

Тарельчатые обратные клапаны

Клапаны FAS Flatsan valves спроектированы с учетом требований систем водоснабжения и систем очистки сточных вод. Клапан легко выполняет 300,000 рабочих циклов без необходимости обслуживания, потребляет малую мощность и имеет компактную конструкцию, обеспечивающую его простую интеграцию в OEM-изделия.

Управляющие клапаны систем водоснабжения

Быстро интегрируемые в существующие системы, управляющие клапаны систем водоснабжения FAS спроектированы с учетом минимального потребления мощности и используемого пространства. Имеются настраиваемые интерфейсы.

Диафрагменные клапаны для высокого расхода

Эти клапаны отлично применяются в системах, в которых требуется обеспечить большие расходы, и существуют строгие требования к потребляемой энергии и используемому пространству. По запросу предоставляется широкий диапазон соединительных узлов и электрических разъемов.

Соленоидные клапаны прямого действия

С встроенной 15 мм арматурой для работы под давлением, эти клапаны были разработаны специально для систем водоснабжения низкого давления и функционируют без перепада давления. Имеются модификации с запиранием (фиксацией состояния). Сертификат WRAS.

2/2-ходовые клапаны DN 8 ... DN 25

Для нейтрального пара и жидких сред, с приводом от соленоида, с принудительным подъемом
С управлением от соленоида
Поршневые клапаны
Внутренняя резьба G 1/4 … G 1 или 1/4" ... 1" НТР
Рабочее давление 1 … 25 бар

Описание (стандартный клапан)

Соленоидный клапан для систем горячего водоснабжения и подачи пара

Действие (функция переключения):	нормально закрытый клапан
Направление потока:	установленное
Дифференциал давления:	требуется 1 бар
Температура жидкости:	-10 °C … макс. +200 °C
Температура окружающей среды:	-10 °C … макс. +50 °C, установочное положение соленоида, вертикальное снизу, макс. +60 °C
Положение установки (монтажа):	По выбору, предпочтительно соленоидом в верхнем вертикальном положении

Материал

Корпус:	Латунь
Уплотнение седла клапана:	PTFE
Внутренние компоненты:	Нержавеющая сталь, FPM, PTFE

PTFE - политетрафторэтилен

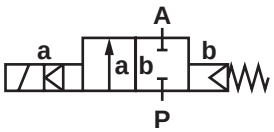

При работе с загрязненными жидкостями рекомендуется использовать сетчатый фильтр.

Конструктивные особенности

- Компактный поршневой клапан
- Высокий расход
- Работа с демпфированием
- Простая компактная конструкция
- Соленоид заменяется без помощи инструментов (механизм Click-on®)
- Втулка поршня из нержавеющей стали

Технические характеристики

Размер соединения G	Номинальный диаметр мм	kv-величина м³/ч	Номер детали*	Рабочее давление бар		
				PTFE **00**	Нормально открытый клапан **01**	Ручная блокировка **02**
1/4	8	2.2	85320**XX**.9152.**00000**	1 - 25	1 - 16	1 - 25
3/8	10	3.4	85321**XX**.9152.**00000**	1 - 25	1 - 16	1 - 25
1/2	12	4.4	85322**XX**.9152.**00000**	1 - 25	1 - 16	1 - 25
3/4	20	7.0	85323**XX**.9152.**00000**	1 - 25	1 - 16	1 - 25
1	25	10.5	85324**XX**.9152.**00000**	1 - 25	1 - 16	1 - 25

* При размещении заказа просим указывать напряжение и частоту сети, например: 8532200.915**2.23050** для 230В 50Гц или 8532200.915**2.02400** для 24В DC

Соленоид 9152 (стандартные напряжения)

DC	AC	
	50Гц	60Гц
24В	24В	-
-	110В	120В
	230В	220В

Конструкция соответствует DIN VDE 0580
Разброс напряжения +/-10%, дежурный цикл 100%
Класс защиты согласно EN 60529 IP65
Электрическое соединение согласно DIN EN 175301-803 (включено)
Соленоиды внесены в перечень UL и имеют сертификат CSA

Потребляемая мощность

Соленоид	DC	AC	
		Пусковая мощн.	Мощн. удержания
9152	10Вт	15ВА	10ВА

Фиксирующий уголок*

Содержимое: 1 монтажный кронштейн из нержавеющей стали и 2 винта

Размер соединения G	Номер узла (детали)
1/4, 3/8, 1/2	1258988
3/4	1258993
1	1258998

* Рисунок клапана с монтажным кронштейном приведен для клапана серии 82400 (страница 105)

Обозначения на чертеже

Номер узла (детали)	Описание
101	Корпус клапана
102	Крышка клапана
*103	Пластина клапана
104	Винт с головкой под торцевой ключ
*105	Нажимная пружина
*106	Прокладка
*107	Кольцевое уплотнение
*108	Кольцо с канавками
400	Соленоид
701	Трубка сердечника
*702	Кольцевое уплотнение
703	Резьбовой узел (втулка)
*704	Нажимная пружина
*705	Сердечник
706	Пружинный зажим
707	Кольцевое уплотнение
1400	Гнездовой разъем

* Эти отдельные детали образуют изнашиваемое устройство в сборе.

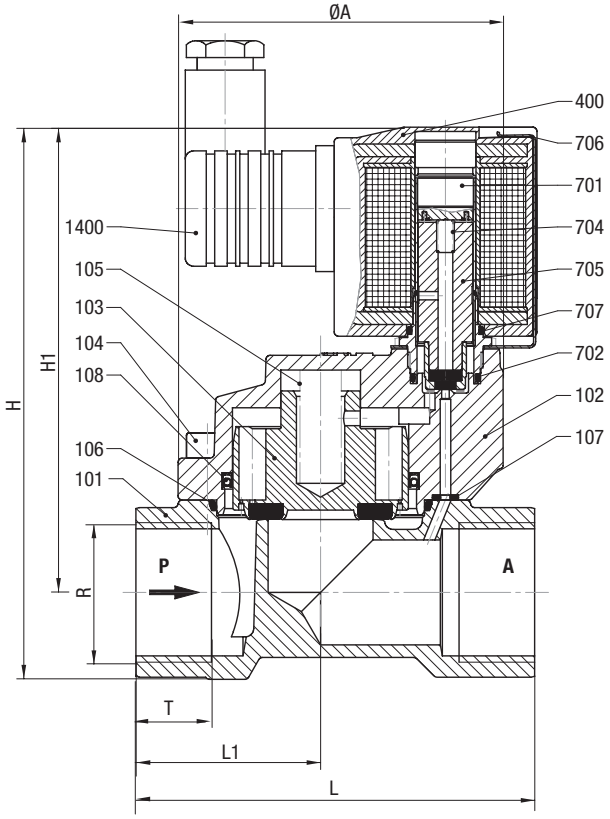

Размер соединения G	øA мм	H мм	H1 мм	L мм	L1 мм	T мм
1/4	44	105.0	93.5	60	27.5	12.0
3/8	44	105.0	93.5	60	27.5	12.0
1/2	44	107.5	93.5	67	31.0	14.0
3/4	50	119.0	102.5	80	36.5	16.0
1	62	131.5	110.5	95	44.0	18.0

Комплекты для обслуживания

Для клапанов с соленоидом 9152	Номер детали (узла)
8532000	1261735
8532100	1261735
8532200	1261735
8532300	1261736
8532400	1261737

Остальные опции предоставляются по запросу

Обратитесь к странице 276 и получите техническую информацию о наших клапанах.

2/2-ходовые клапаны DN 12 ... DN 20

Для нейтрального пара и жидких сред
С управлением от соленоида
Диафрагменные клапаны
Внутренняя резьба G 1/4 и G 3/8 (84070)
или 1/2"НТР и 3/4"НТР (84080)
Рабочее давление 0.3 ... 10.5 бар

Click-on®
Соленоид заменяется без помощи инструментов

Описание (стандартный клапан)

Соленоидный клапан для, например, систем подачи воздуха, воды

Действие (функция переключения):	нормально закрытый клапан
Направление потока:	установленное
Температура жидкости:	+5 °C ... макс. +50 °C
Температура окружающей среды:	0 °C ... макс. +50 °C
Положение установки (монтажа):	По выбору, предпочтительно с соленоидом в верхнем вертикальном положении

Материал

Корпус:	Полимер (PPO GF 30)
Уплотнение седла клапана:	EPDM
Внутренние компоненты:	Нержавеющая сталь, PVDF

EPDM - каучук на основе сополимера этилена, пропилена и диенового мономера;
PVDF - поливинилиденфторид

При работе с загрязненными жидкостями рекомендуется использовать сетчатый фильтр.

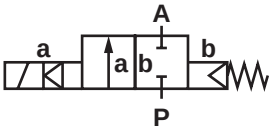

Конструктивные особенности

- Высокий расход
- Работа с демпфированием
- Простая компактная конструкция
- Соленоид заменяется без помощи инструментов (механизм Click-on®)
- Международные сертификаты

NSF®

This valve is tested and certified as a component by NSF International against NSF/ANSI Standard 42 for materials and structural integrity requirements only and against NSF/ANSI Standard 61 for material requirements only.

Технические характеристики valves

Размер соединения G	Номинальный диаметр мм	kv-величина** м³/ч	Номер детали* Магнит в DC или AC	Давление бар
1/2	12	3,0	8407214.9101.**00000**	0,3 - 10,5
3/4	20	5,0	8407314.9101.**00000**	0,3 - 10,5
1/2 НТР	12	3,0	8408214.9101.**00000**	0,3 - 10,5
3/4 НТР	20	5,0	8408314.9101.**00000**	0,3 - 10,5

* При размещении заказа просим указывать напряжение и частоту сети, например: 8407214. 910**1.23050** для 230В 50Гц или 8407214.915**2.02400** для 24В DC
** Для газовых и жидких сред с вязкостью до 25 мм²/с (сСт)

Соленоид 9101 (стандартные напряжения)

DC	AC	
	50Гц	60Гц
24В	24В	-
-	110В	120В
205В	230В	220В

Конструкция соответствует DIN VDE 0580
Разброс напряжения +/-10%, дежурный цикл 100%
Класс защиты согласно EN 60529 IP65
Электрическое соединение согласно DIN EN 175301-803 (включено)
Соленоиды внесены в перечень UL и имеют сертификат CSA

Потребляемая мощность

Соленоид	DC	AC	
		Пусковая мощн.	Мощн. удержания
9101	8Вт	15ВА	12ВА / 7Вт

Обозначения на чертеже

Номер узла (детали)	Описание
101	Корпус клапана
102	Крышка клапана
*103	Диафрагма
104	Hex head screw
*105	Нажимная пружина
400	Соленоид
701	Трубка сердечника
*702	Кольцевое уплотнение
703	Резьбовой узел (втулка)
*704	Нажимная пружина
*705	Сердечник
706	Пружинный зажим
707	Кольцевое уплотнение
1400	Гнездовой разъем (включен)

* Эти отдельные детали образуют изнашиваемое устройство в сборе.

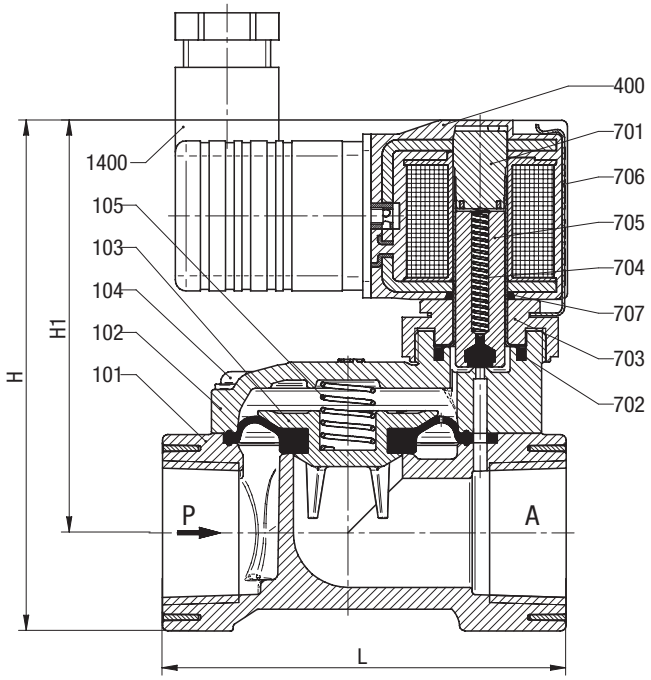

Размер соединения G	B мм	H мм	H1 мм	L мм
1/2	51	86	71	67
3/4	62	94	76	74
1/2" HTP	51	86	71	67
3/4" HTP	62	94	76	74

Дополнительные опции (по запросу)

XXXXX**54**.XXXX Система фиксации
XXXXX**67**.XXXX Нормально открытый клапан (NO)

Остальные опции предоставляются по запросу

Обратитесь к странице 276 и получите техническую информацию о наших клапанах.

Специальные напряжения NSF для данного клапана приведены в: www.nsf.org.

2/2-ходовые клапаны DN 8 ... DN 50

Для слегка агрессивных газовых и жидких сред
С управлением от соленоида
Диафрагменные клапаны
Внутренняя резьба G 1/4 ... G 2 или ¼" НТР ... 2" НТР
Рабочее давление 0.1 ... 16/ 10 бар

Click-on®
Соленоид заменяется без помощи инструментов

Описание (стандартный клапан)

Соленоидный клапан для слегка агрессивных газовых и жидких сред

Действие (функция переключения):	нормально закрытый клапан
Направление потока:	установленное
Дифференциал давления:	требуется 0.1/0.3 бар
Температура жидкости:	-10 °C ... макс. +90 °C
Температура окружающей среды:	-10 °C ... макс. +50 °C
Положение установки (монтажа):	По выбору, предпочтительно соленоидом в верхнем вертикальном положении

Материал

Корпус:	Нержавеющая сталь 1.4408
Уплотнение седла клапана:	NBR
Внутренние компоненты:	Нержавеющая сталь, PVDF

NBR - бутадиен-нитрильный каучук; PVDF = поливинилиденфторид

При работе с загрязненными жидкостями рекомендуется использовать сетчатый фильтр.

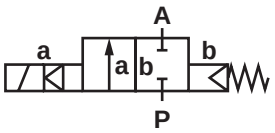

Конструктивные особенности

- Высокий расход
- Работа с демпфированием
- Простая компактная конструкция
- Соленоид заменяется без помощи инструментов (механизм Click-on®)

Технические характеристики

Размер соединения G	Номинальный диаметр мм	kv-величина м³/ч	Номер детали*	Рабочее давление бар				
				NBR **00**	Нормально открытый клапан **01**	Ручная блокировка **02**	FPM 110 °C **03**	EPDM 110 °C **14**
1/4	8	1.9	82730**XX**.9101.**00000**	0.1 - 16	0.1 - 16	0.1 - 16	0.1 - 16	0.3 - 16
3/8	10	3.0	82731**XX**.9101.**00000**	0.1 - 16	0.1 - 16	0.1 - 16	0.1 - 16	0.3 - 16
1/2	12	3.8	82732**XX**.9101.**00000**	0.1 - 16	0.1 - 16	0.1 - 16	0.1 - 16	0.3 - 16
3/4	20	6.0	82733**XX**.9101.**00000**	0.1 - 16	0.1 - 16	0.1 - 16	0.1 - 16	0.3 - 16
1	25	9.5	82734**XX**.9101.**00000**	0.1 - 16	0.1 - 16	0.1 - 16	0.1 - 16	0.3 - 16
1 1/4	32	23.0	82735**XX**.9101.**00000**	0.1 - 10	-	0.1 - 10	0.1 - 10	0.3 - 10
1 1/4	32	23.0	82735**XX**.9151.**00000**	0.1 - 16	0.1 - 16	0.1 - 16	0.1 - 16	0.3 - 16
1 1/2	40	25.0	82736**XX**.9101.**00000**	0.1 - 10	-	0.1 - 10	0.1 - 10	0.3 - 10
1 1/2	40	25.0	82736**XX**.9151.**00000**	0.1 - 16	0.1 - 16	0.1 - 16	0.1 - 16	0.3 - 16
2	50	41.0	82737**XX**.9101.**00000**	0.1 - 10	-	0.1 - 10	0.1 - 10	0.3 - 10
2	50	41.0	82737**XX**.9151.**00000**	0.1 - 16	0.1 - 16	0.1 - 16	0.1 - 16	0.3 - 16

* При размещении заказа просим указывать напряжение и частоту сети, например: 8273200.910**1.23050** для 230В 50Гц или 8273200.910**1.02400** для 24В DC

Соленоид 9101/9151 (стандартные напряжения)

DC	AC	
	50Гц	60Гц
24В	24В	-
-	110В	120В
	230В	220В

Конструкция соответствует DIN VDE 0580
Разброс напряжения +/-10%, дежурный цикл 100%
Класс защиты согласно EN 60529 IP65
Электрическое соединение согласно DIN EN 175301-803 (включено)
Соленоиды внесены в перечень UL и имеют сертификат CSA

Потребляемая мощность

Соленоид	DC	AC	
		Пусковая мощн.	Мощн. удержания
9101	8Вт	15ВА	12ВА
9151	18Вт	45ВА	35ВА

Фиксирующий уголок*

Размер соединения G	Номер узла (детали)
1/4, 3/8, 1/2	1258986
3/4	1258991
1	1258996
1 1/4, 1 1/2	1259005
2	1259007

* Рисунок клапана с монтажным кронштейном приведен для клапана серии 82400 (страница 105)

Обозначения на чертеже

Номер узла (детали)	Описание
101	Корпус клапана
102	Крышка клапана
*103	Диафрагма
104	Винт с головкой под торцевой ключ
*105	Нажимная пружина
400	Соленоид
701	Трубка сердечника
*702	Кольцевое уплотнение
703	Резьбовой узел (втулка)
*704	Нажимная пружина
*705	Сердечник
706	Пружинный зажим
*707	Кольцевое уплотнение
1400	Гнездовой разъем (включен)

* Эти отдельные детали образуют изнашиваемое устройство в сборе.

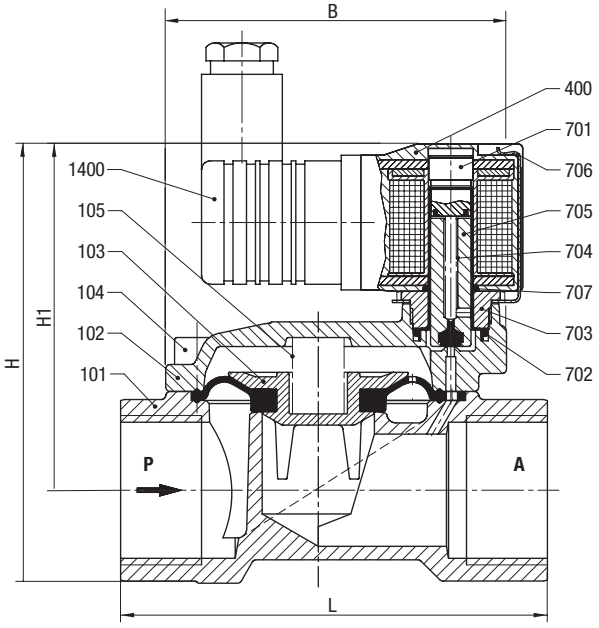

С соленоидом 9101

Размер соединения G	L мм	B мм	H мм	H1 мм
1/4	60	44	78.5	67.0
3/8	60	44	78.5	67.0
1/2	67	44	81.0	67.0
3/4	80	50	88.0	71.5
1	95	62	97.5	77.0
1 1/4	132	92	124.5	95.5
1 1/2	132	92	124.5	95.5
2	160	109	142.5	108.0

Комплекты для обслуживания

Для клапанов с соленоидом 9101	Номер детали (узла)
8273000, 8273100, 8273200	1256274
8273300	1256275
8273400	1256276
8273500, 8273600	1259344
8273700	1259367
Для клапанов с соленоидом 9151	**Номер детали (узла)**
8273500, 8273600	1269065
8273700	1269066

С соленоидом 9151

Размер соединения G	L мм	B мм	H мм	H1 мм
1 1/4	132	92	142	113
1 1/2	132	92	142	113
2	160	109	160	125.5

Дополнительные опции (по запросу)

- Взрывобезопасные модели
- Фланцевые соединения
- Герметичная трубка сердечника
- Импульсная модель только в исполнении DC
- Малая потребляемая мощность 2Вт (только 24В DC)
- С резьбой НТР

Дополнительные опции (соленоиды)

XXXXXXX.**9136** Соленоид класса защиты Ⓔx II 2 GD EEx m II T4 T 130 °C, с 3-метровым соединительным кабелем

Остальные опции предоставляются по запросу

Обратитесь к странице 276 и получите техническую информацию о наших клапанах.

2/2-ходовые клапаны DN 20 ... DN 50

Для нейтральных газовых и жидких сред
С управлением от соленоида
Диафрагменные клапаны
Фланцевое соединение PN16
Рабочее давление 1 … 16 бар

Описание (стандартный клапан)

Соленоидный клапан для, например, воздуха, воды, масла

Действие (функция переключения):	нормально закрытый клапан
Направление потока:	установленное
Температура жидкости:	макс. +80 °C
Дифференциал давления:	требуется 1 бар
Температура окружающей среды:	макс. +55 °C
Положение установки (монтажа):	По выбору, предпочтительно устанавливать соленоид в верхнем вертикальном положении

Материал

Корпус:	Серый литой чугун
Уплотнение седла клапана:	NBR
Внутренние компоненты:	Латунь, Нержавеющая сталь

NBR - бутадиен-нитрильный каучук

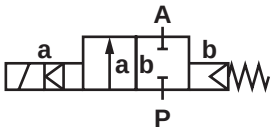

При работе с загрязненными жидкостями рекомендуется использовать сетчатый фильтр.

Конструктивные особенности

- Работа с демпфированием
- Легко заменяемый соленоид

Технические характеристики

DN (номин. диам.) мм	kv-величина м³/ч	Номер*	Рабочее давление бар			
			NBR **00**	Нормально открытый клапан **01**	FPM 110 °C **03**	EPDM 110 °C **14**
20	8.0	83053**XX**.0201.**00000**	1 - 16	1 - 16	1 - 16	1 - 16
25	10.0	83054**XX**.0201.**00000**	1 - 16	1 - 16	1 - 16	1 - 16
32	22.0	83055**XX**.0201.**00000**	1 - 16	1 - 16	1 - 16	1 - 16
40	25.0	83056**XX**.0201.**00000**	1 - 16	1 - 16	1 - 16	1 - 16
50	43.0	83057**XX**.0201.**00000**	1 - 16	1 - 16	1 - 16	1 - 16

* При размещении заказа просим указывать напряжение и частоту сети, например: 8305300.020**1.23050** для 230В 50Гц или 8305300.020**1.02400** для 24В DC

Соленоид 0201 (стандартные напряжения)

DC	AC	
	50Гц	60Гц
24В	24В	-
-	110В	120В
	230В	220В

Конструкция соответствует DIN VDE 0580
Разброс напряжения +/-10%, дежурный цикл 100%
Класс защиты согласно EN 60529 IP65
Электрическое соединение согласно DIN EN 175301-803 (включено)

Потребляемая мощность

Соленоид	DC	AC	
		Пусковая мощн.	Мощн. удержания
0201	11Вт	22ВА	15ВА

Обозначения на чертеже

Номер узла (детали)	Описание
101	Корпус клапана
102	Крышка клапана
*103	Диафрагма
107	Винт с головкой под торцевой ключ
*108	Нажимная пружина
400	Соленоид
701	Трубка сердечника
*702	Сердечник
*703	Кольцевое уплотнение
*704	Направляющий болт
705	Нажимная пружина
1400	Гнездовой разъем
9999	Гайка

* Эти отдельные детали образуют изнашиваемое устройство в сборе.

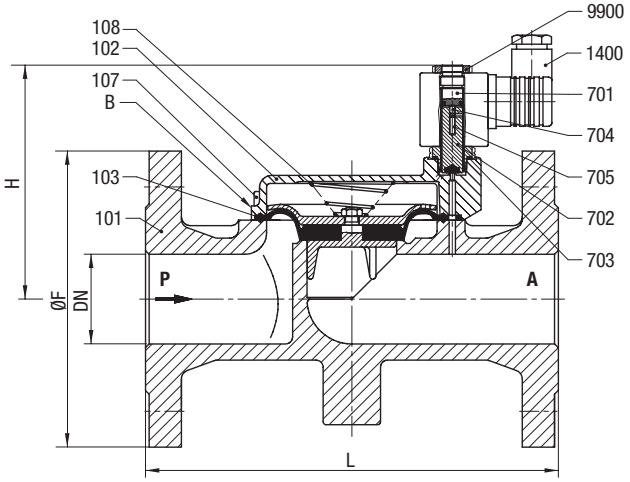

DN	L мм	B* мм	H мм	øF мм
20	150	105	105	105
25	160	115	105	115
32	180	140	118	140
40	200	150	122	150
50	230	165	132	165

* B = максимальная ширина

Дополнительные опции (по запросу)

XXXXX**02**.XXXX Функция ручной блокировки
XXXXX**17**.XXXX Нормально открытый клапан, уплотнение седла FPM**
XXXXX**20**.XXXX Функция ручной блокировки; уплотнение седла FPM**

Дополнительные опции (соленоиды)

XXXXXXX.**4001** Соленоид для повышенных температур до макс. 130 °C
XXXXXXX.**9336** Соленоид класса защиты Ⓔx II 2 GD EEx me II T4 T 140 °C
XXXXXXX.**9341** Соленоид класса защиты Ⓔx II 2 GD EEx me II T3 T 140 °C

Остальные опции предоставляются по запросу

Модель в морском исполнении

** Для температуры макс. +130 °C только в комбинации с соленоидом для повышенной температуры

Обратитесь к странице 276 и получите техническую информацию о наших клапанах.

Подготовка и очистка воды

Питьевая вода – один из самых ценных ресурсов на Земле.

Понимая ограниченность водных ресурсов, компания Norgren много лет назад обратила свое внимание на рынок систем подготовки и очистки воды.

Диапазон выпускаемой нами продукции и технических решений предназначен для ряда приложений с высокими требованиями, начиная от систем опреснения морской воды до установок анализа проб воды.

Диафрагменные соленоидные клапаны

Диафрагменные клапаны компании Buschjost из латуни, нержавеющей стали и пластика специально разработаны для транспортировки воды, и они идеально подходят для управления потоками на входе установок и в самих очистных установках.

Соленоидные клапаны прямого действия

Серия соленоидных клапанов прямого действия фирмы Norgren идеально подходит для систем с низким дифференциалом рабочего давления. Быстроразъемные соединительные узлы, например, встроенные вставные соединения или обжимная (прессуемая) арматура обеспечивает простой монтаж устройств в гидросистему.

Клапаны, изолированные от рабочей среды

Данные клапаны хорошо подходят для систем дозирования химических реагентов или управления низкими расходами деионизированной воды, и хорошо зарекомендовали себя в индустрии систем очистки воды.

Пневмоострова и пневматические управляющие (пилотные) клапаны

При повышенных расходах и уровнях загрязнений и использовании клапанов с пневматическим управлением, компактные пневмоострова Norgren и серия пневматических управляющих (пилотных) клапанов могут сберечь время сборки и улучшить характеристики системы..

Подготовка воздуха

Широко известный диапазон устройств фирмы Norgren для подготовки воздуха включает фильтры, регуляторы, устройства смазки, а также пневматическое оборудование (трубопроводы) и арматуру (фитинги).

Подготовка и очистка воды

Новая серия клапанов Buschjost Series 84080 – разработана для растущих потребностей рынка систем очистки воды.

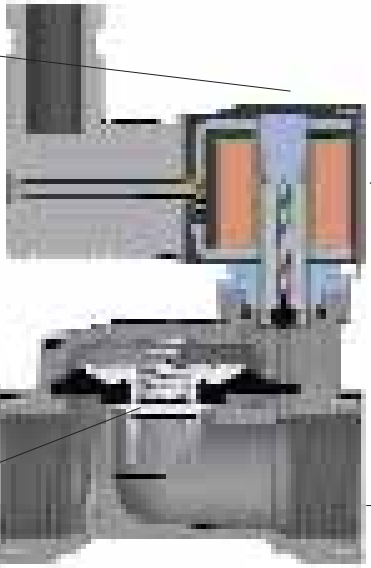

This valve is tested and certified as a component by NSF International against NSF/ANSI Standard 42 for materials and structural integrity requirements only and against NSF/ANSI Standard 61 for material requirements only.

2/2-ходовые клапаны DN 65 ... DN 150

Для нейтральных газовых и жидких сред
С управлением от соленоида
Диафрагменные клапаны
Фланцевое соединение PN 16
Рабочее давление 0.5 … 10 бар

Описание (стандартный клапан)

Соленоидный клапан для, например, воздуха, воды, масла

Действие (функция переключения):	нормально закрытый клапан
Направление потока:	установленное
Дифференциал давления:	0.5 bar required
Температура жидкости:	-10 °C … макс. +90 °C
Температура окружающей среды:	-10 °C … макс. +50 °C
Положение установки (монтажа):	По выбору, предпочтительно соленоидом в верхнем вертикальном положении

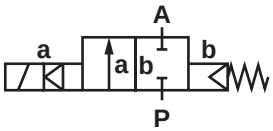

Материал

Корпус:	Серый литой чугун
Уплотнение седла клапана:	NBR
Внутренние компоненты:	Нержавеющая сталь, Латунь, бронзовый сплав

NBR - бутадиен-нитрильный каучук

При работе с загрязненными жидкостями рекомендуется использовать сетчатый фильтр.

Конструктивные особенности

- Плавно регулируемое время закрытия
- Легко заменяемый соленоид
- Устойчив к отложениям
- Низкая потребляемая мощность

Технические характеристики

DN (Ном. диаметр) мм	kv-величина м³/ч	Номер детали* →	Рабочее давление бар NBR **00**	Нор. откр. клап. **01**
65	56.0	83588**XX**.9366.**00000**	0.5 - 10	0.5 - 10
80	90.0	83589**XX**.9366.**00000**	0.5 - 10	0.5 - 10
100	150.0	83590**XX**.9366.**00000**	0.5 - 10	0.5 - 10
125	191.0	83591**XX**.9366.**00000**	0.5 - 10	0.5 - 10
150	277.0	83592**XX**.9366.**00000**	0.5 - 10	0.5 - 10

* При размещении заказа просим указывать напряжение и частоту сети, например: 8358800.936**6.23050** для 230В 50Гц или 8358800.936**6.0240** для 24В DC

Соленоид 9366 (стандартные напряжения)

DC	AC 50Гц	AC 60Гц
24В	24В	-
-	110В	120В
	230В	220В

Конструкция соответствует DIN VDE 0580
Разброс напряжения +/-10%, дежурный цикл 100%
Класс защиты согласно EN 60529 IP65
Электрическое соединение согласно DIN EN 175301-803 (включено)

Потребляемая мощность

Соленоид	DC	AC Пусковая мощн.	AC Мощн. удержания
9366	18Вт	106ВА	35ВА

Обозначения на чертеже

Номер узла (детали)	Описание
101	Корпус клапана
102	Крышка клапана
*103	Диафрагма
105	Круглая шайба
106	Круглая шайба
107	Втулка
108	Резьбовой узел (втулка)
109	Шестигранная гайка
*110	Нажимная пружина
*111	Диафрагма
112	Крышка клапана
113	Винт с головкой под торцевой ключ
114	Винт с овальной головкой
301	Шестигранная гайка
302	Шестигранная гайка
303	Круглая шайба
*304	Кольцевое уплотнение
400	Соленоид
701	Трубка сердечника
*702	Сердечник
*703	Кольцевое уплотнение
*704	Нажимная пружина
1400	Гнездовой разъем
1501	Шестигранная гайка
1502	Кольцевое уплотнение
1503	Прокладка

* Эти отдельные детали образуют изнашиваемое устройство в сборе.

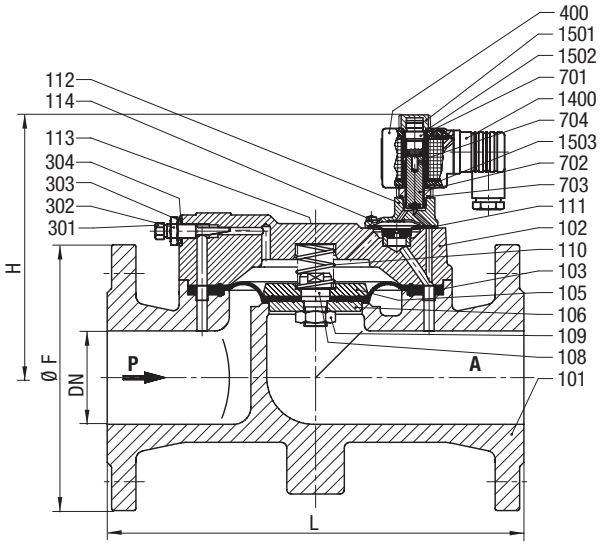

DN	L мм	B* мм	H мм	øF мм
65	290	190	185	185
80	310	220	195	200
100	350	250	220	220
125	400	285	235	250
150	480	330	265	285

* B = максимальная ширина

Дополнительные опции (соленоиды)

XXXXXXX.**9336** Соленоид класса защиты
Ex II 2 GD EEx me II T4 T 140 °C

Остальные опции предоставляются по запросу

Обратитесь к странице 276 и получите техническую информацию о наших клапанах.

2/2-ходовые клапаны DN 15 ... DN 100

Для нейтральных газовых и жидких сред
С управлением от соленоида
Поршневые клапаны с седлом
Фланцевое соединение PN 16
Рабочее давление 0.5 ... 16 бар

Описание (стандартный клапан)

Соленоидный клапан для, например, воздуха, воды, масла

Действие (функция переключения):	нормально закрытый клапан
Направление потока:	установленное
Дифференциал давления:	0.5 bar required
Температура жидкости:	макс. +90 °C
Температура окружающей среды:	макс. +50 °C
Положение установки (монтажа):	По выбору, предпочтительно соленоидом в верхнем вертикальном положении, с DN65 – только в верхнем вертикальном положении

Материал

Корпус:	Серый литой чугун
Уплотнение седла клапана:	NBR
Внутренние компоненты:	Латунь, Нержавеющая сталь – до DN 50 бронзовый сплав, Нержавеющая сталь – с DN 65

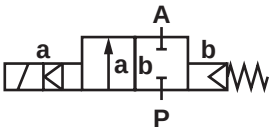

NBR - бутадиен-нитрильный каучук

При работе с загрязненными жидкостями рекомендуется использовать сетчатый фильтр.

Конструктивные особенности

- Клапан с плоским поршнем
- Высокий расход
- Работа с демпфированием

Технические характеристики

DN (номин. диам.) мм	kv-величина м³/ч	Номер для напряжения DC*	Рабочее давление бар**		
			NBR	Нормально открытый клапан	FPM 110 °C
			00	**01**	**03**
15	5.5	84322**XX**.8301.**00000**	0.5 - 16	0.5 - 16	0.5 - 16
20	10.0	84323**XX**.8301.**00000**	0.5 - 16	0.5 - 16	0.5 - 16
25	12.5	84324**XX**.8301.**00000**	0.5 - 16	0.5 - 16	0.5 - 16
32	27.0	84325**XX**.8301.**00000**	0.5 - 16	0.5 - 16	0.5 - 16
40	31.0	84326**XX**.8301.**00000**	0.5 - 16	0.5 - 16	0.5 - 16
50	46.0	84327**XX**.8301.**00000**	0.5 - 16	0.5 - 16	0.5 - 16
65	70.0	84328**XX**.8401.**00000**	0.5 - 16	0.5 - 16	0.5 - 16
80	98.0	84329**XX**.8401.**00000**	0.5 - 16	0.5 - 16	0.5 - 16
100	157.0	84330**XX**.8401.**00000**	0.5 - 16	0.5 - 16	0.5 - 16

* При размещении заказа просим указывать напряжение и частоту сети, например: 8432200.830**4.23049** для 230В 40-60Гц или 8432200.830**1.02400** для 24В DC

** Для газовых или жидких сред с вязкостью до 40 мм²/с (cCт)

Соленоид 8301 / 8304; 8401 / 8404 (стандартные напряжения)

DC	AC 40-60Гц	
24В	24В	-
-	110В	120В
	230В	220В

Конструкция соответствует DIN VDE 0580
Разброс напряжения +/-10%, дежурный цикл 100%
Класс защиты согласно EN 60529 IP65
Электрическое соединение согласно DIN EN 175301-803 (включено)
Подключение к сети AC только через вилку с выпрямителем

Потребляемая мощность

Соленоид	DC	AC	
		Пусковая мощн.	Мощн. удержания
8301	22Вт	-	-
8304	-	25ВА	25ВА
8401	40Вт	-	-
8404	-	45ВА	45ВА

2

Обозначения на чертеже

Номер узла (детали)	Описание
101	Корпус клапана
*102	Прокладка
*103	Пластина клапана
*104	Кольцо с канавками
*107	Нажимная пружина
108	Крышка клапана
109	Пружинная шайба
110	Винт с головкой под торцевой ключ
124	Втулка
400	Соленоид
701	Трубка сердечника
*702	Сердечник
*705	Нажимная пружина
1400	Гнездовой разъем
1501	Винт с овальной головкой
*1505	Кольцевое уплотнение

* Эти отдельные детали образуют изнашиваемое устройство в сборе.

DN	L мм	B* мм	H мм	øF мм
15	130	95	110	95
20	150	105	121	105
25	160	115	121	115
32	180	140	125	140
40	200	150	125	150
50	230	165	130	165

* B = максимальная ширина

DN 15 ... DN 50

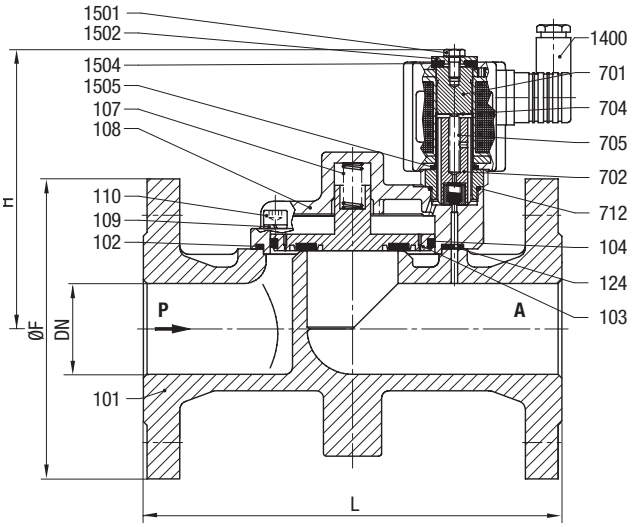

Обозначения на чертеже

Номер узла (детали)	Описание
101	Корпус клапана
*102	Прокладка
*103	Пластина клапана
*104	Пружинная шайба
108	Крышка клапана
109	Пружинная шайба
110	Винт с шестигранной головкой
115	Втулка
116	Втулка
117	Пружинное стопорное кольцо
*118	Нажимная пружина
119	Трубка
*120	Проводящая фольга
301	Резьбовой узел (втулка)
302	Шток клапана
*303	Кольцевое уплотнение
*304	Кольцевое уплотнение
305	Шестигранная гайка
400	Соленоид
701	Трубка сердечника
*702	Сердечник
704	Круглая шайба
*705	Нажимная пружина
*712	Кольцевое уплотнение
1400	Гнездовой разъем
1501	Винт с шестигранной головкой
1502	Круглая шайба
1504	Прокладка
1505	Кольцевое уплотнение

* Эти отдельные детали образуют изнашиваемое устройство в сборе.

DN	L мм	B* мм	H мм	øF мм
65	290	195	280	185
80	310	220	300	200
100	350	260	330	220

* B = максимальная ширина

DN 65 ... DN 100

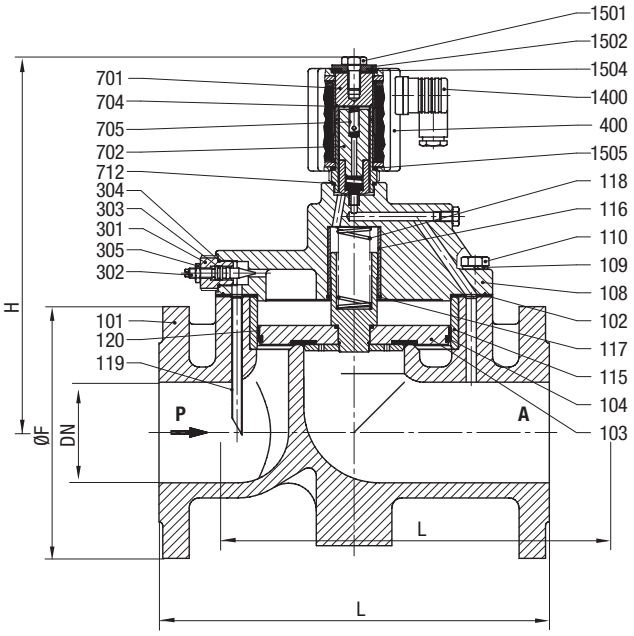

Дополнительные опции (по запросу)

XXXXX**01.**XX Нормально открытый клапан

XXXXX**02.84**XX Ручная блокировка, с DN65

XXXXX**06**.XXXX Материал седла и мягких уплотнений PTFE, максимальная температура жидкости + 110 °C, максимальное рабочее давление 16 бар, скорость (интенсивность) утечки E согласно EN 12266-1

Дополнительные опции (соленоиды)

XXXXXXX.**8341** DN 15: Соленоид класса защиты Ⓔx II 2 GD EEx me II T3 T 140 °C

XXXXXXX.**8436** DN 20 – DN 100: Соленоид класса защиты Ⓔx II 2 GD EEx me II T4 T 140 °C

XXXXXXX.**8900** DN 15 – DN 100: Соленоид класса защиты Ⓔx II 2 GD EEx de II C T4 и T5 T 130 °C / 95 °C

XXXXXXX.**8920** DN 15 – DN 100: Соленоид класса защиты Ⓔx II 2 GD EEx d II C T4 и T5 T 130 °C / 95 °C

Остальные опции предоставляются по запросу

Обратитесь к странице 276 и получите техническую информацию о наших клапанах.

2/2-ходовые клапаны DN 15 ... DN 100

Для нейтральных газовых и жидких сред
С управлением от соленоида
Поршневые клапаны с седлом
Фланцевое соединение PN40
Рабочее давление 0.5 … 40 бар

Описание (стандартный клапан)

Соленоидный клапан для, например, воздуха, воды, масла

Действие (функция переключения):	нормально закрытый клапан
Направление потока:	установленное
Температура жидкости:	макс. +90 °C*
Дифференциал давления:	требуется 0.5 бар
Температура окружающей среды:	макс. +50 °C*
Положение установки (монтажа):	По выбору, предпочтительно соленоидом в верхнем вертикальном положении, с DN65 – только в верхнем вертикальном положении

* Сумма температур потока и окружающей среды не превышать +130 °C

Материал

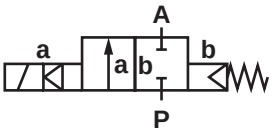

Корпус:	Литая сталь
Уплотнение седла клапана:	NBR
Внутренние компоненты:	Латунь, Нержавеющая сталь – до DN50 бронзовый сплав, Нержавеющая сталь – с DN65

NBR - бутадиен-нитрильный каучук

При работе с загрязненными жидкостями рекомендуется использовать сетчатый фильтр.

Конструктивные особенности

- Клапан с плоским поршнем
- Высокий расход
- Работа с демпфированием
- Легко заменяемый соленоид

Технические характеристики

DN (номин. диам.) мм	kv-величина м³/ч	Номер для напряжения DC*	Рабочее давление бар**		
			NBR	Нормально открытый клапан	FPM 110 °C
			00	**01**	**03**
15	5.5	84342**XX**.8301.**00000**	0.5 - 40	0.5 - 35	0.5 - 40
20	10.0	84343**XX**.8301.**00000**	0.5 - 40	0.5 - 35	0.5 - 40
25	12.5	84344**XX**.8301.**00000**	0.5 - 40	0.5 - 35	0.5 - 40
32	27.0	84345**XX**.8301.**00000**	0.5 - 40	0.5 - 35	0.5 - 40
40	31.0	84346**XX**.8301.**00000**	0.5 - 40	0.5 - 35	0.5 - 40
50	46.0	84347**XX**.8301.**00000**	0.5 - 40	0.5 - 35	0.5 - 40
65	70.0	84348**XX**.8401.**00000**	0.5 - 40	0.5 - 25	0.5 - 40
80	98.0	84349**XX**.8401.**00000**	0.5 - 40	0.5 - 25	0.5 - 40
100	157.0	84350**XX**.8401.**00000**	0.5 - 40	0.5 - 25	0.5 - 40

* При размещении заказа просим указывать напряжение и частоту сети, например: 8434200.830**4.23049** для 230В 40-60Гц или 8434200.830**1.02400** для 24В DC

** Для газовых или жидких сред с вязкостью до 40 мм²/с (cСт)

Соленоид 8301 / 8304; 8401 / 8404 (стандартные напряжения)

DC	AC 40-60Гц	
24В	24В	-
-	110В	120В
	230В	220В

Конструкция соответствует DIN VDE 0580
Разброс напряжения +/-10%, дежурный цикл 100%
Класс защиты согласно EN 60529 IP65

Потребляемая мощность

Соленоид	DC	AC	
		Пусковая мощн.	Мощн. удержания
8301	22Вт	-	-
8304	-	25ВА	25ВА
8401	40Вт	-	-
8404	-	45ВА	45ВА

Электрическое соединение согласно DIN EN 175301-803 (включено)
Подключение к сети AC только через вилку с выпрямителем

Обозначения на чертеже

Номер узла (детали)	Описание
101	Корпус клапана
*102	Прокладка
*103	Пластина клапана
*104	Кольцо с канавками
*107	Нажимная пружина
108	Крышка клапана
109	Пружинная шайба
110	Винт с головкой под торцевой ключ
124	Втулка
400	Соленоид
701	Трубка сердечника
*702	Сердечник assembly
*705	Нажимная пружина
*712	Кольцевое уплотнение
1400	Гнездовой разъем
1501	Hexagon screw
1502	Круглая шайба
1504	Прокладка
1505	Кольцевое уплотнение

* Эти отдельные детали образуют изнашиваемое устройство в сборе.

DN	L мм	B* мм	H мм	øF мм
15	130	95	135	95
20	150	105	146	105
25	160	115	146	115
32	180	140	146	140
40	200	150	150	150
50	230	165	155	165

* B = максимальная ширина

DN 15 ... DN 50

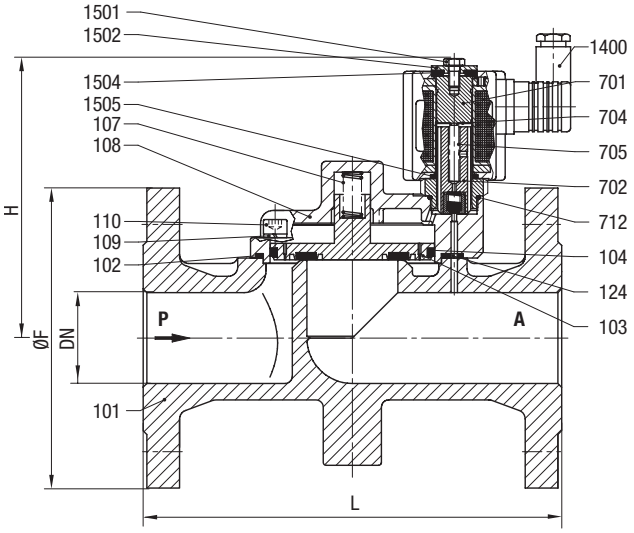

Обозначения на чертеже

Номер узла (детали)	Описание
101	Корпус клапана
*102	Прокладка
*103	Пластина клапана
*104	Кольцо с канавками
108	Крышка клапана
109	Пружинная шайба
110	Винт с шестигранной головкой
115	Втулка
116	Втулка
117	Пружинное стопорное кольцо
*118	Нажимная пружина
119	Трубка
*120	Проводящая фольга
301	Резьбовой узел (втулка)
302	Шток клапана
*303	Кольцевое уплотнение
*304	Кольцевое уплотнение
305	Шестигранная гайка
400	Соленоид
701	Трубка сердечника
*702	Сердечник
704	Круглая шайба
*705	Нажимная пружина
*712	Кольцевое уплотнение
1400	Гнездовой разъем
1501	Hexagon screw
1502	Круглая шайба
1504	Прокладка
1505	Кольцевое уплотнение

* Эти отдельные детали образуют изнашиваемое устройство в сборе.

DN	L мм	B* мм	H мм	øF мм
65	290	195	280	185
80	310	220	300	200
100	350	260	330	235

* B = максимальная ширина

DN 65 ... DN 100

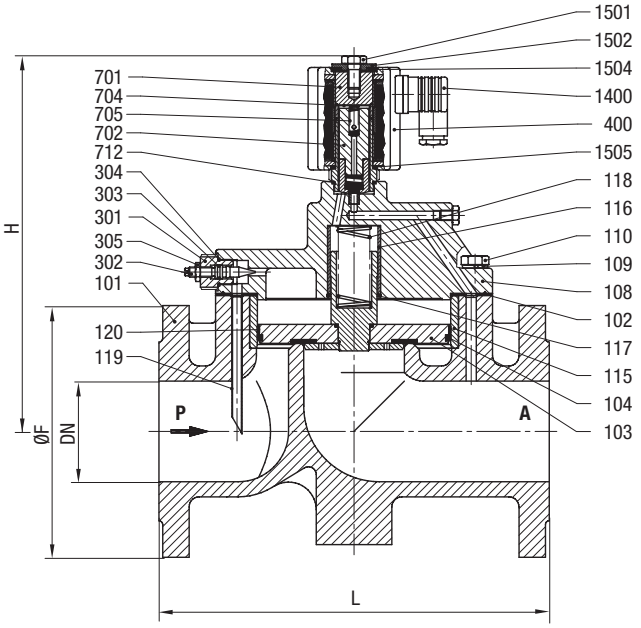

Комплекты для обслуживания

Для клапанов с соленоидом 8301(4)	Номер узла (детали)
8434200	1239508
8434300	1232746
8434400	1232746
8434500	1246878
8434600	1246878
8434700	1232219
Для клапанов с соленоидом 8401(4)	**Номер узла (детали)**
8434800	1230893
8434900	1235727
8435000	1249917

Дополнительные опции (клапаны)

XXXXX**02.**XXXX Ручная блокировка, с DN65

XXXXX**06**.XXXX Материал седла и мягких уплотнений PTFE, до DN50, максимальное рабочее давление 16 бар, максимальная температура жидкости +110 °C, скорость (интенсивность) утечки E согласно EN 12266-1

Дополнительные опции (соленоиды)

XXXXXXX.**8336** Соленоид класса защиты
Ⓔx II 2 GD EEx me II T4 T 140 °C

XXXXXXX.**8436** Соленоид класса защиты
Ⓔx II 2 GD EEx me II T4 T 140 °C

XXXXXXX.**8900** Соленоид класса защиты
Ⓔx II 2 GD EEx de II C T4 и T5 T 130 °C / 95 °C

XXXXXXX.**8920** Соленоид класса защиты
Ⓔx II 2 GD EEx d II C T4 и T5 T 130 °C / 95 °C

Остальные опции предоставляются по запросу

Обратитесь к странице 276 и получите техническую информацию о наших клапанах.

Содержание

Клапаны с пневматическим управлением

	Серия	Материал	Присоединительный размер	Давление	Температура	Назначение (функция клапана)	Страница
	82160	Латунь	G 1/4 - G 2	0.2 - 16	+90 °C	2/2	134
	82180	Латунь	G 1/2 - G 2	0 - 16	+180 °C	2/2	136
	82280	Латунь	G 1 1/4 - G 2	0 - 16	+180 °C	2/2	136
	82580	Латунь	G 1/2 - G 2	0 - 10	+60 °C	2/2	138
	82710	Латунь	G 1/4 - G 1/2	-0.9 - 6	+90 °C	2/2	140
	84180 **НОВЫЙ**	Латунь	G 1/8 - G 1/2	0 - 25	+90 °C	2/2	142
	84500	Латунь	G 1/2 - G 3	0 - 16	+180 °C	2/2	144
	84720	Латунь	G 1/2 - G 1	0 - 16	+180 °C	2/2	162
	83250	Бронзовый сплав	G 1/2 - G 2	0 - 16	+180 °C	2/2	164
	82380	Нержавеющая сталь	G 1/2 - G 2	0 - 16	+180 °C	2/2	166
	82480	Нержавеющая сталь	G 1 1/4 - G 2	0 - 16	+180 °C	2/2	166
	84190 **НОВЫЙ**	Нержавеющая сталь	G 1/8 - G 1/2	0 - 25	+90 °C	2/2	168
	84520	Нержавеющая сталь	G 1/2 - G 3	0 - 16	+180 °C	2/2	170
	84540	Нержавеющая сталь	DN 15 - DN 50	0 - 16	+180 °C	2/2	174
	84550	Нержавеющая сталь	DN 15 - DN 50	0 - 16	+180 °C	2/2	174
	84580	Нержавеющая сталь	DN 15 - DN 50	0 - 16	+180 °C	2/2	178
	84590	Нержавеющая сталь	DN 15 - DN 50	0 - 16	+180 °C	2/2	180

	Серия	Материал	Присоединительный размер	Давление	Температура	Назначение (функция клапана)	Страница
	84740	Нержавеющая сталь	G 1/2 - G 1	0 - 16	+180 °C	2/2	184
	84760	Нержавеющая сталь	DN 15 - DN 25	0 - 16	+180 °C	2/2	186
	84770	Нержавеющая сталь	DN 15 - DN 25	0 - 16	+180 °C	2/2	186
	84880	Нержавеющая сталь	DN 32 - DN 50	0 - 10	+180 °C	2/2	178
	84890	Нержавеющая сталь	DN 32 - DN 50	0 - 10	+180 °C	2/2	180
	83200	Серый литой чугун	DN 15 - DN 100	0 - 16	+180 °C	2/2	188
	83240	Серый литой чугун	DN 15 - DN 100	0 - 16	+180 °C	2/2	192
	83350	Серый литой чугун	G 1/2 - G 2	0 - 10	+80 °C	2/2	194
	83380	Серый литой чугун	DN 15 - DN 150	0 - 10	+80 °C	2/2	196
	83860	Литая сталь	DN 15 - DN 25	0 - 25	+140 °C	2/2	198

Клапаны с пневматическим управлением – пилотные клапаны

	Серия	Материал	Присоединительный размер	Давление	Температура	Назначение (функция клапана)	Страница
	84660	Латунь	DN 1.6	1.0 - 10	+60 °C	2/2	148
	84680	Латунь	DN 3.0	1.0 - 10	+60 °C	2/2	148
	96000	Латунь	G 1/4	0 - 18	+80 °C	3/2	152
	96100	Нержавеющая сталь	G 1/8	0 - 12	+120 °C	3/2	154
	97100 NAMUR	Алюминий	G 1/8 - G 1/4	2 - 8	+50 °C	3/2, 5/2, 5/3	156

2/2-ходовые клапаны G 1/4 ... G2

Для загрязненных нейтральных жидкостей
С внешним управлением
Поршневой клапан (с пневмоприводом)
Присоединительный размер G1/4 ... G2
Рабочее давление 0.2 ... 16 бар

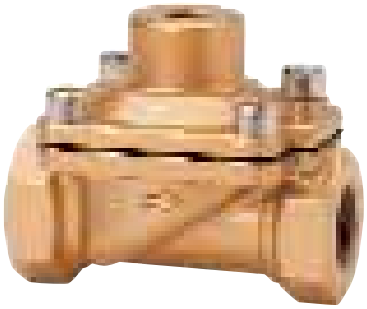

Управляющее давление (мин.>= рабочее давление, макс.16 бар)

G 1/4 - G 1/2	макс. 6 бар выше, чем рабочее давление
G 3/4 - G 2	макс. 1 бар выше, чем рабочее давление

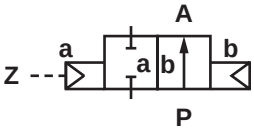

Описание (стандартный клапан)

Тип:	Поршневой клапана с мембранным приводом
Назначение (функция клапана):	Нормально закрытый клапан
Направление потока:	задано
Температура рабочей среды:	макс. 90 °C
Перепад давления на клапане:	требуется 0.2 бар
Положение установки (монтажа):	произвольное

Спецификация

Корпус:	Латунь
Крышка:	Латунь
Внутренние компоненты:	Латунь, нержавеющая сталь
Уплотнение седла:	NBR
Запорное устройство:	Диафрагма NBR с арматурной сеткой с пластиной клапана
Седло клапана:	Латунь

NBR - бутадиен-нитрильный каучук

Конструктивные особенности

- Для сильно загрязненных жидкостей
- Соленоид герметично отделен от жидкости
- Малые размеры
- Возможно применение на вакууме
- Компактный клапан для промышленных систем

Технические характеристики

Присоединительный размер G	Проходное сечение мм	Kv, м³/ч	Номер по каталогу	Рабочее давление бар					
				NBR **00**	FPM 110 °C **03**	NBR более высокое управляющее давление* **51**	FPM более высокое управляющее давление* 110 °C **52**	FPM пригоден для вакуума, пружина ниже мембраны 110 °C **53****	NBR пригоден для вакуума, пружина ниже мембраны **54****
1/4	8	1.7	82160**XX**.0000.**00000**	0.2 - 16	0.2 - 16	0.2 - 16		-0.9 - 16	-0.9 - 16
3/8	10	3.4	82161**XX**.0000.**00000**	0.2 - 16	0.2 - 16	0.2 - 16		-0.9 - 16	-0.9 - 16
1/2	12	4.0	82162**XX**.0000.**00000**	0.2 - 16	0.2 - 16	0.2 - 16		-0.9 - 16	-0.9 - 16
3/4	20	11.0	82163**XX**.0000.**00000**	0.2 - 16	0.2 - 16	0.2 - 16	0.2 - 16	-0.9 - 16	-0.9 - 16
1	25	13.0	82164**XX**.0000.**00000**	0.2 - 16	0.2 - 16	0.2 - 16	0.2 - 16	-0.9 - 16	-0.9 - 16
1 1/4	32	28.0	82165**XX**.0000.**00000**	0.2 - 16	0.2 - 16	0.2 - 16	0.2 - 16	-0.9 - 16	-0.9 - 16
1 1/2	40	31.0	82166**XX**.0000.**00000**	0.2 - 16	0.2 - 16	0.2 - 16	0.2 - 16	-0.9 - 16	-0.9 - 16
2	50	46.0	82167**XX**.0000.**00000**	0.2 - 16	0.2 - 16	0.2 - 16	0.2 - 16	-0.9 - 16	-0.9 - 16

* Управляющее давление макс. на 6 бар выше, чем рабочее давление; тем не менее, максимальное рабочее давление 16 бар

** до G 1/2 длина корпуса клапана 55 мм

Обозначения на чертеже

Номер узла (детали)	Описание
101	Корпус клапана
102	Крышка клапана
*103	Мембрана
104	Винт с овальной головкой до G 1/2 Винт с головкой под торцевой ключ от G 3/4
*105	Прокладка, не для G 3/4 и G 1

* Детали, входящие в перечень поставки ремонтного комплекта

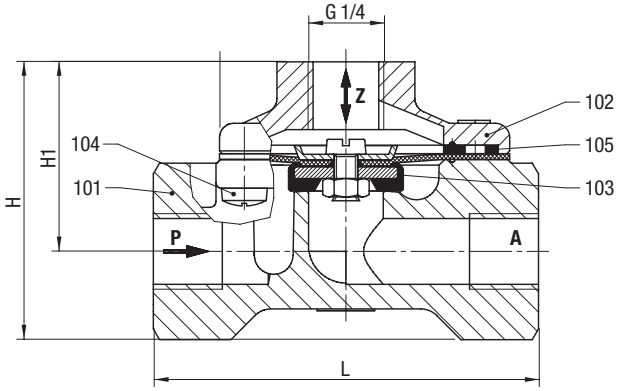

Присоединитель-ный размер G	L мм	B* мм	H мм	H1 мм
1/4	67	44	48	33
3/8	67	44	48	33
1/2	67	44	48	33
3/4	95	70	81	57
1	95	70	81	57
1 1/4	132	96	103	70
1 1/2	132	96	103	70
2	160	112	121	81

* B = максимальная ширина

Ремкомплект

Номер по каталогу	Номер ремкомплекта
8216000	1234677
8216100	1234677
8216200	1234677
8216300	1222965
8216400	1222965
8216500	1252653
8216600	1252653
8216700	1252654

Остальные опции предоставляются по запросу

Обратитесь к странице 276 и получите техническую информацию о наших клапанах.

2/2-ходовые клапаны DN 15 ... DN 50

Для нейтральных жидкостей и газов
С пневматическим управлением
Поршневой клапан
Присоединительный размер G1/2 … G2 или ½" HTP … 2"HTP

Описание (стандартный клапан)

Назначение (функция клапана):	нормально закрытый клапан
Направление потока:	задано
Положение установки (монтажа):	произвольное

Разброс параметров потока жидкости/ материалы клапана

Температура рабочей среды:	-10 °C … макс. + 180 °C
Температура окружающей среды:	-10 °C … макс. +60 °C
Корпус / Седло клапана:	Латунь с защитой от коррозии цинковых сплавов
Уплотнение седла:	PTFE
Внутренние компоненты:	Латунь, нержавеющая сталь
Уплотнение штока клапана:	PTFE / FPM саморегулирующееся

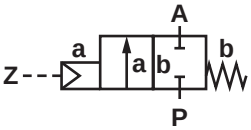

Параметры управляющей среды/ материалы привода

Присоединительный размер порта:		G1/4 resp. 1/4" HTP
Управляющая среда:		неагрессивные газы
Температура управляющей среды:		макс. +80 °C
Привод:	Корпус:	Нержавеющая сталь, Алюминий
	Нижняя часть:	WEMA-Kor покрытие
Уплотнение седла:		NBR
Внутренние компоненты:		сталь с покрытием

Конструктивные особенности

- Высокий расход
- Пригоден для загрязненных потоков жидкостей
- Закрытие с демпфированием (клапан закрывается против направления потока)
- Прочная конструкция
- Имеется вакуумная модификация до макс. 90%

Технические характеристики

Присоединительный размер G	Проходное сечение мм	Kv, м³/ч	Номер по каталогу	Рабочее давление бар*				
				PTFE	Нормально открытый клапан	Индикатор положения 2 выключателя Ex-взрывобез	Индикатор положения вкл / выкл с микров-ыключателями	Температура рабочей среды +200 °C
				00	**01 ****	**40**	**41**	**59**
1/2	15	4.8	82182**XX**.0000.**00000**	0 - 16	0 - 16	0 - 16	0 - 16	0 - 16
3/4	20	10.0	82183**XX**.0000.**00000**	0 - 10	0 - 10	0 - 10	0 - 10	0 - 10
1	25	14.0	82184**XX**.0000.**00000**	0 - 10	0 - 10	0 - 10	0 - 10	0 - 10
1 1/4	32	23.0	82185**XX**.0000.**00000**	0 - 7	0 - 7	0 - 7	0 - 7	0 - 7
1 1/2	40	30.0	82186**XX**.0000.**00000**	0 - 4.5	0 - 4.5	0 - 4.5	0 - 4.5	0 - 4.5
2	50	37.0	82187**XX**.0000.**00000**	0 - 3	0 - 3	0 - 3	0 - 3	0 - 3
1 1/4	32	27.0	82285**XX**.0000.**00000**	0 - 16	0 - 16	0 - 16	0 - 16	0 - 16
1 1/2	40	37.0	82286**XX**.0000.**00000**	0 - 10	0 - 10	0 - 10	0 - 10	0 - 10
2	50	53.0	82287**XX**.0000.**00000**	0 - 10	0 - 10	0 - 10	0 - 10	0 - 10

* Управляющее давление 3.5 - 8 бар
** Управляющее давление 1 - 6 бар

Обозначения на чертеже

Номер узла (детали)	Описание
101	Корпус клапана
*102	Шток клапана, в сборе
*103	Прокладка
104	Резьбовой узел (втулка)
*105	Нажимная пружина
*106	Уплотнение штока клапана
107	Разделительная втулка
*108	Подшипник без вкладыша (скольжения)
109	Гайка
110	Нижняя часть корпуса регулятора
*111	Кольцевое уплотнение
*112	Кольцо с канавками
113	Круглая шайба
*114	Кольцо с канавками
115	Круглая шайба
*116	Гайка уплотнения
117	Крышка корпуса регулятора
*118	Нажимная пружина только для G 1 и G 2
*119	Нажимная пружина
120	Винт с шестигранной головкой
121	Заглушка

* Детали, входящие в перечень поставки ремонтного комплекта

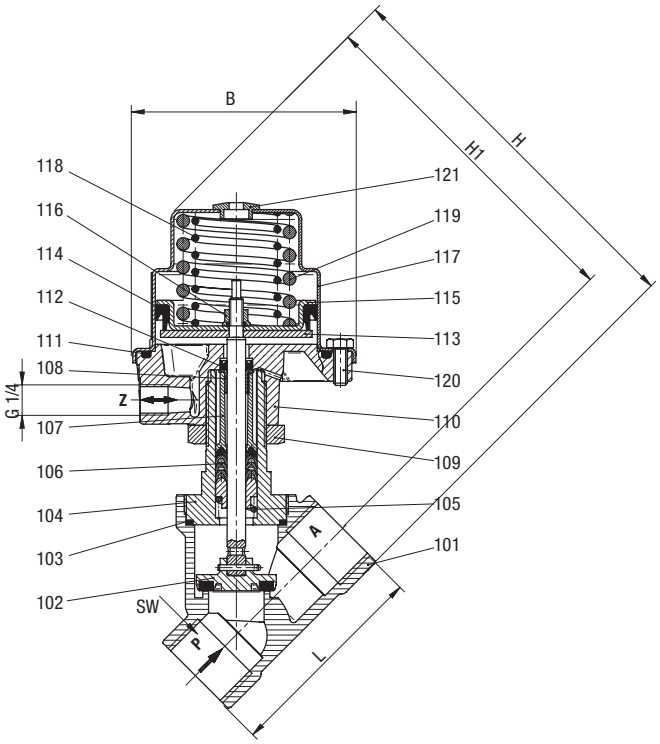

Присоединитель-ный размер G	L мм	B* мм	H мм	H1 мм	SW мм
1/2	65	89.5	154.0	140.5	27
3/4	75	89.5	160.0	144.0	32
1	90	89.5	171.0	150.5	41
1 1/4	110	89.5	186.0	161.0	50
1 1/2	120	89.5	190.0	162.5	55
2	150	89.5	206.0	171.0	70
1 1/4	110	163.0	250.0	225.0	50
1 1/2	120	163.0	255.0	227.5	55
2	150	163.0	270.0	235.0	70

* B = максимальная ширина

Ремкомплект

Номер по каталогу	Номер ремкомплекта
8218200	1248931
8218300	1249643
8218400	1248994
8218500	1249645
8218600	1249646
8218700	1249647
8228500	1249648
8228600	1249649
8228700	1249650

Дополнительные опции (клапаны)

XXXXX**22**.XXXX Увеличенное рабочее давление для G1/2: 25бар, и для G3/4: 16бар

XXXXX**52**.XXXX Визуальный индикатор положения

Остальные опции предоставляются по запросу

Для опасных зон

Обратитесь к странице 276 и получите техническую информацию о наших клапанах.

Принадлежности

3/2 ходовые клапаны 84660/ 84680, страница 148

2/2-ходовые клапаны DN 15 ... DN 50

Для нейтральных горючих жидкостей и газов
С пневматическим управлением (внешней жидкостью)
Поршневой клапан
Присоединительный размер G1/2 ... G2
Рабочее давление 0 ... 10 бар, управляющее давление 5 ... 8 бар

Описание (стандартный клапан)

Назначение (функция клапана):	нормально закрытый клапан
Направление потока:	установленное
Положение установки (монтажа):	произвольное

Общие характеристики/спецификация клапана

Температура рабочей среды:	-10 °C ... макс. +60 °C
Температура окружающей среды:	-10 °C ... макс. +60 °C
Корпус:	Латунь с защитой от коррозии цинковых сплавов
Уплотнение седла:	FPM
Уплотнение штока клапана:	FPM
Внутренние компоненты:	Латунь, нержавеющая сталь
Уплотнение штока клапана:	PTFE / FPM саморегулирующееся

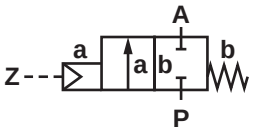

Параметры управляющей среды/ материалы привода

Присоединительный размер порта:		G1/4
Привод:	Корпус:	Нержавеющая сталь
	Нижняя часть:	Алюминий WEMA-Kor покрытие
Уплотнение седла:		NBR
Внутренние компоненты:		сталь с покрытием

Конструктивные особенности

- Типовой поверочный сертификат EG, ID-No. изделия: CE-0085 AT0091, класс клапана A группа клапана 2
- Высокая функциональная безопасность
- Малое время срабатывания <1 с
- Прочная конструкция
- Сертификат оценки качества EN 161/3394 часть 1

Технические характеристики

Присоединительный размер G	Проходное сечение мм	Kv, м³/ч	Номер по каталогу	Рабочее давление бар			
				FPM	Индикатор положения вкл / выкл с микровыключателями	С фитингом с наружной резьбой	DVGW сертифицированный управляющий клапан установлен на главном клапане
				00	**41**	**80**	**Соленоид 0247**
1/2	15	4.8	82582**XX**.0000.**00000**	0 - 4	0 - 4	0 - 10	0 - 4 / 0 - 10
3/4	20	10.0	82583**XX**.0000.**00000**	0 - 4	0 - 4	0 - 10	0 - 4 / 0 - 10
1	25	14.0	82584**XX**.0000.**00000**	0 - 4	0 - 4	0 - 10	0 - 4 / 0 - 10
1 1/4	32	23.0	82585**XX**.0000.**00000**	0 - 4	0 - 4	0 - 10	0 - 4 / 0 - 10
1 1/2	40	30.0	82586**XX**.0000.**00000**	0 - 4	0 - 4	0 - 10	0 - 4 / 0 - 10
2	50	37.0	82587**XX**.0000.**00000**	0 - 4	0 - 4	0 - 10	0 - 4 / 0 - 10

Управляющее давление 5 - 8 бар

Обозначения на чертеже

Номер узла (детали)	Описание
101	Корпус клапана
*102	Шток клапана
*103	Кольцевое уплотнение
104	Резьбовой узел (втулка)
*105	Нажимная пружина
*106	Уплотнение штока клапана
107	Разделительная втулка
*108	Подшипник без вкладыша (скольжения)
109	Гайка
110	Нижняя часть корпуса регулятора
*111	Кольцевое уплотнение
*112	Кольцо с канавками
113	Круглая шайба
*114	Кольцо с канавками
115	Круглая шайба
*116	Гайка уплотнения
117	Крышка корпуса регулятора
*118	Нажимная пружина
*119	Нажимная пружина
120	Винт с шестигранной головкой
121	Заглушка

* Детали, входящие в перечень поставки ремонтного комплекта

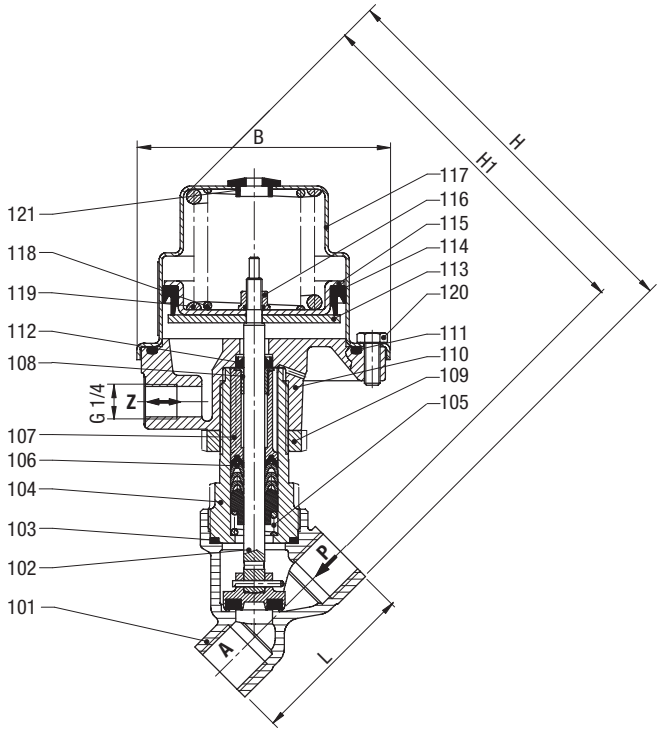

Присоединитель-ный размер G	L мм	B мм	H мм	H1 мм
1/2	65	89.5	154.0	140.5
3/4	75	89.5	160.0	144.0
1	90	89.5	171.0	150.5
1 1/4	110	89.5	186.0	161.0
1 1/2	120	89.5	190.0	162.5
2	150	89.5	206.0	171.0

Примечание: Резьбовое присоединение (напр. NPT) не сертифицировано для применения клапанов с горючими газами и на давление рабочей среды выше 4 бар.

Ремкомплект

Номер клапана по каталогу	Номер ремкомплекта
8258200	1260269
8258300	-
8258400	-
8258500	1263620
8258600	-
8258700	-

Дополнительные опции (клапаны)

XXXXX**50**.XXXX Компоненты, находящиеся в контакте с рабочей средой, собраны без масла и смазки; цвет окрашенного корпуса – голубой.

XXXXX**53**.XXXX Визуальный индикатор положения

Остальные опции предоставляются по запросу

Примечание: Так как клапан типа 82580 является предохранительным клапаном-отсекателем, функция переключения «нормально открытый клапан» отсутствует.

Обратитесь к странице 276 и получите техническую информацию о наших клапанах.

2/2-ходовые клапаны DN 8 ... DN 12

Для нейтральных жидкостей и газов
С пневматическим управлением
Мембранный клапан
Присоединительный размер G1/4 ... G1/2
Рабочее давление -0.9 ... 6 бар

Описание (стандартный клапан)

Клапан для нейтральных жидкостей и газов с вязкостью до 80 мм²/с (cCт)

Назначение (функция клапана):	нормально закрытый клапан
Направление потока:	произвольное
Положение установки (монтажа):	произвольное

Общие характеристики/спецификация клапана

Температура рабочей среды:	макс. +90 °C
Температура окружающей среды:	макс. +50 °C
Материал корпуса:	Латунь
Уплотнение седла:	NBR, диафрагма армирована

Параметры управляющей среды/ материалы привода

Управляющая среда:	Воздух, вода, гидравлическое масло
Температура управляющей среды:	макс. +90 °C
Корпус:	Латунь, PPO (крышка)
Уплотнение седла:	NBR, мембрана армированная тканью
Присоединительный размер порта:	G 1/8

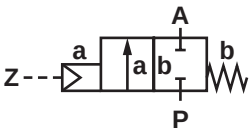

Конструктивные особенности

- Уплотнение штока с диафрагмой
- Пригоден для работы с загрязненными потоками жидкости
- В стандартном исполнении – оптический индикатор положения

Технические характеристики

Присоединительный размер G	Проходное сечение мм	Kv, м³/ч	Номер по каталогу	Рабочее давление бар			
				NBR	Нормально открытый клапан	FPM 110 °C	EPDM 110 °C
				00	**01**	**03**	**14**
1/4	8	1.9	82710**XX**.0000.**00000**	-0.9 - 6	-0.9 - 6	-0.9 - 6	-0.9 - 6
3/8	10	2.4	82711**XX**.0000.**00000**	-0.9 - 6	-0.9 - 6	-0.9 - 6	-0.9 - 6
1/2	12	2.9	82712**XX**.0000.**00000**	-0.9 - 6	-0.9 - 6	-0.9 - 6	-0.9 - 6

Управляющее давление 3 - 8 бар, мин. 4 бар при условиях вакуума

Обозначения на чертеже

Номер узла (детали)	Описание
101	Корпус клапана
102	Пластина клапан
103	Крышка корпуса регулятора
104	Крышка корпуса регулятора cover
*105	Диафрагма
*106	Нажимная пружина
*107	Кольцо с канавками
*108	Винт с овальной головкой

* Детали, входящие в перечень поставки ремонтного комплекта

Присоединитель-ный размер G	L мм	B мм	H мм	H1 мм
1/4	67	60	101	86
3/8	67	60	101	86
1/2	67	60	101	86

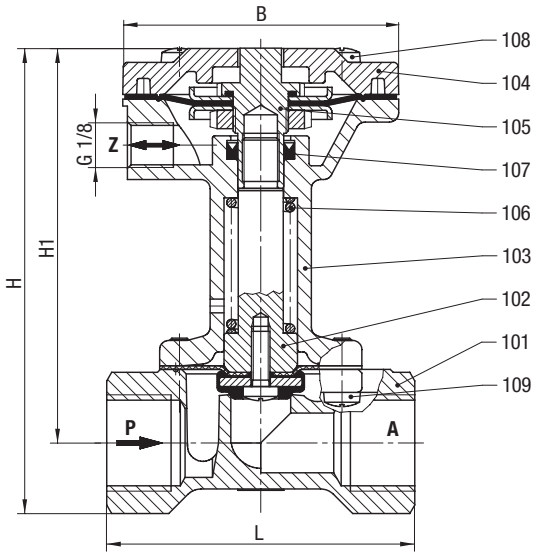

Ремкомплект

Номер клапана по каталогу	Номер ремкомплекта
8271000	1250546
8271100	1250546
8271200	1250546

Дополнительные опции (клапаны)

XXXXX**50**.XXXX Только для G 3/8 и G ½:
Корпус клапана изготовлен из 1.4581,
Внутренние компоненты, находящиеся в контакте с рабочей средой, изготовлены из 1.4301, Sandvik 1802

XXXXX**51**.XXXX Только для G 3/8 и G ½:
Уплотнение седла FPM,
FPM-мембрана (номер 102),
Корпус изготовлен из материала с 1.4581,
Внутренние компоненты, находящиеся в контакте с жидкостью, изготовлены из материала с 1.4301, Sandvik 1802,
Максимальная температура жидкости +110 °C

XXXXX**52**.XXXX Уплотнение седла FFPM,
отделяющая мембрану PTFE-пленка с
FPM-мембрана, корпус изготовлен из 1.4581,
Внутренние компоненты, находящиеся в контакте с жидкостью, изготовлены из 1.4571 и A4,
Максимальная температура жидкости +110 °C,
0 … 6 бар

Остальные опции предоставляются по запросу

Принадлежности

3/2-ходовой управляющий клапан 8466053.9101 AC / DC* (страница 148)

* При размещении заказа указывайте напряжение и частоту сети.

Обратитесь к странице 276 и получите техническую информацию о наших клапанах.

2/2-ходовые клапаны DN 8 ... DN 12

Для нейтральных жидкостей и газов вязкостью до 600 мм2/с
С пневматическим управлением (внешней жидкостью)
Поршневой клапан
Присоединительный размер G1/8 ... G1/2
Рабочее давление макс. 25 бар (см. таблицу)

Описание (стандартный клапан)

Назначение (функция клапана):	нормально закрытый клапан
Направление потока:	установленное
Положение установки (монтажа):	произвольное

Общие характеристики/спецификация клапана

Температура рабочей среды:	-10 °C ... макс. +90 °C
Температура окружающей среды:	-10 °C ... макс. +60 °C
Корпус:	Латунь
Уплотнение седла:	PTFE
Внутренние компоненты:	Нержавеющая сталь / Латунь
Уплотнение штока клапана:	PTFE/ NBR саморегулирующееся

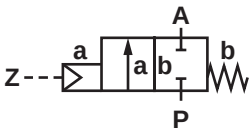

Параметры управляющей среды/ материалы привода

Управляющая среда:	нейтральные газовые потоки
Температура управляющей среды:	макс. +60 °C
Корпус:	Латунь
Уплотнение седла:	NBR
Внутренние компоненты:	Нержавеющая сталь, Латунь
Присоединительный размер порта:	M5
Управляющее давление:	4-10 бар

Конструктивные особенности

- Компактный миниатюрный 30 мм привод
- Привод может поворачиваться в любом направлении на 360°
- Пригоден для работы с загрязненными рабочими средами
- Пригоден для вакуумных систем до макс. 90%
- Опция: обратное направление потока
- Большой расход
- Клапан работает без перепада давления
- Корпус с крепежной резьбой M5 в стандартном исполнении

Технические характеристики

Присоединительный размер G	Проходное сечение мм	Kv, м³/ч	Номер по каталогу	Рабочее давление бар PTFE*
1/8	2.0	0.12	8418800.0000.**00000**	0 - 25
1/4	4.0	0.35	8418020.0000.**00000**	0 - 25
3/8	6.0	0.60	8418140.0000.**00000**	0 - 20
1/2	10.0	1.80	8418260.0000.**00000**	0 - 8

* Управляющее давление 4 - 10 бар

Обозначения на чертеже

Номер узла (детали)	Описание
200	Привод
9900	Корпус клапана

G 1/8 - G 3/8

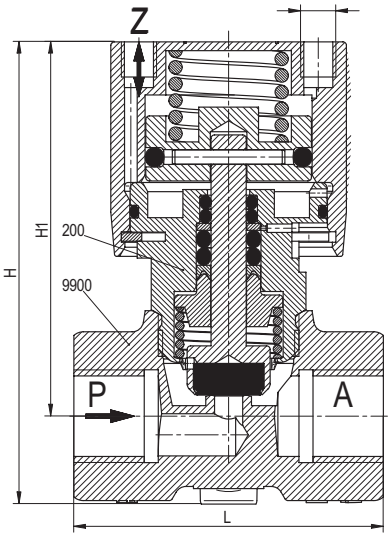

G 1/2

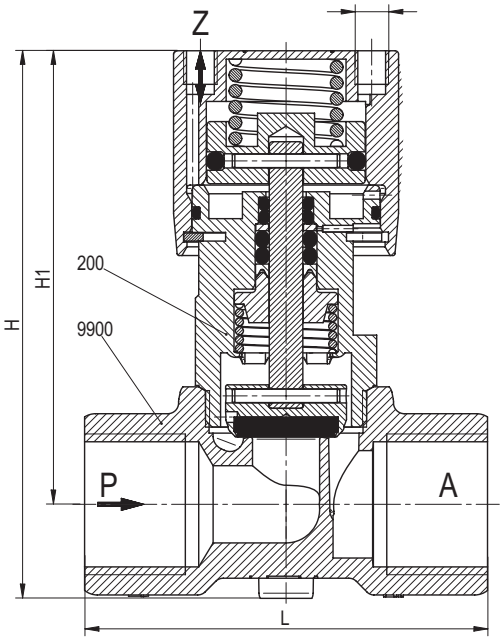

Присоединитель-ный размер G	L мм	H мм	H1 мм	B* мм
1/8	44	65	53	33
1/4	44	65	53	33
3/8	44	65	53	33
1/2	60	81	67	33

* B = максимальная ширина

Остальные опции предоставляются по запросу

- Нормально открытый клапан
- Уплотнение седла FPM
- Уплотнение седла EPDM
- Привод двойного действия
- Модификация для работы в кислороде
- Более высокое рабочее давление

Обратитесь к странице 276 и получите техническую информацию о наших клапанах.

2/2-ходовые клапаны DN 15 ... DN 80

Для нейтральных жидкостей и газов
С пневматическим управлением (внешней жидкостью)
Поршневой клапан
Присоединительный размер G1/2 … G3 или ½"НТР … 3"НТР
Рабочее давление - см. таблицу

Описание (стандартный клапан)

Назначение (функция клапана):	нормально закрытый клапан
Направление потока:	задано
Положение установки (монтажа):	произвольное

Общие характеристики/спецификация клапана

Температура рабочей среды:	-10 °C … макс. + 180 °C
Температура окружающей среды:	-10 °C … макс. +60 °C
Корпус:	Латунь с защитой от коррозии цинковых сплавов
Уплотнение седла:	PTFE
Внутренние компоненты:	Латунь, нержавеющая сталь
Уплотнение штока клапана:	PTFE / FPM саморегулирующееся

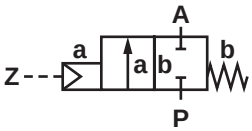

Параметры управляющей среды/ материалы привода

Присоединительный размер порта:	G1/4 resp. 1/4" HTP
Управляющая среда:	нейтральные газовые потоки
Температура рабочей среды:	макс. +60 °C
Корпус:	Полиамид 66 со стекловолокном 30%
Уплотнение седла:	NBR
Внутренние компоненты:	Латунь, нержавеющая сталь

Конструктивные особенности

- Легко перестраивается в режим «нормально открытый клапан» или «клапан двойного действия» без инструментов (диаметр привода только 70мм)
- Визуальный индикатор положения в стандартном исполнении
- Закрытие с демпфированием (клапан закрывается против направления потока)
- Пригоден для работы с загрязненными рабочими средами
- Пригоден для вакуумных систем до макс. 90% (диаметр привода только 70мм)
- Опция: обратный (реверсированный) поток
- Высокий расход
- Опция: приводится в действие давлением внешней жидкой средой

Технические характеристики - диаметр привода 70мм

Присоединительный размер G	Проходное сечение мм	Kv, м³/ч	Номер по каталогу	Рабочее давление бар**				
				PTFE	Нормально открытый клапан*	Индикатор положения вкл / выкл с микров-ыключателями	Соед. плата Namur	Индикатор положения Namur EN 50227
				00	**01**	**23**	**50**	**58**
1/2	15	4.8	84502**XX**.0000.**00000**	0 - 16	0 - 16	0 - 16	0 - 16	0 - 16
3/4	20	10.0	84503**XX**.0000.**00000**	0 - 10	0 - 10	0 - 10	0 - 10	0 - 10
1	25	14.0	84504**XX**.0000.**00000**	0 - 10	0 - 10	0 - 10	0 - 10	0 - 10
1 1/4	32	23.0	84505**XX**.0000.**00000**	0 - 7	0 - 7	0 - 7	0 - 7	0 - 7
1 1/2	40	30.0	84506**XX**.0000.**00000**	0 - 4.5	0 - 4.5	0 - 4.5	0 - 4.5	0 - 4.5
2	50	37.0	84507**XX**.0000.**00000**	0 - 3	0 - 3	0 - 3	0 - 3	0 - 3

* Управляющее давление 1 - 10 бар, соединительный узел управляющего канала Z1
** Управляющее давление 3.5 - 10 бар, соединительный узел управляющего канала Z2

Технические характеристики привода диаметром 120мм

Присоединительный размер G	Проходное сечение мм	Kv, м³/ч	Номер по каталогу	Рабочее давление бар			
				PTFE **80**	Нормально открытый клапан* **81**	Индикатор положения 2 выключателя IP65 **83**	Индикатор положения Namur EN 50227 **88**
1 1/4	32	23.0	84505**XX**.0000.**00000**	0 - 16	0 - 16	0 - 16	0 - 16
1 1/2	40	41.0	84506**XX**.0000.**00000**	0 - 12	0 - 12	0 - 12	0 - 12
2	50	70.0	84507**XX**.0000.**00000**	0 - 10	0 - 10	0 - 10	0 - 10
2 1/2	65	107.0	84508**XX**.0000.**00000**	0 - 7	0 - 7	0 - 7	0 - 7
3	80	157.0	84509**XX**.0000.**00000**	0 - 5	0 - 5	0 - 5	0 - 5

* 8X = Управляющее давление 5.0 - 7 бар
81 = Управляющее давление 1.0 - 7 бар

Обозначения на чертеже

Номер узла (детали)	Описание
101	Корпус клапана
*102	Пластина клапан
103	Шток клапана, в сборе
104	Винт с головкой под торцевой ключ
105	Пружинная шайба
*106	Прокладка
107	Резьбовой узел (втулка)
*108	Уплотнение штока клапана
*109	Кольцевое уплотнение
110	Нижняя часть корпуса регулятора
*111	Тарельчатая пружина
112	Резьбовой узел (втулка)
*113	Нажимная пружина
*114	Уплотняющая набивка
115	Сигнальный штырь (контакт)
*116	Нажимная пружина
*117	Кольцевое уплотнение
118	Наконечник крышки
*119	Кольцевое уплотнение
120	Крышка корпуса регулятора cover
*122	Нажимная пружина

* Детали, входящие в перечень поставки ремонтного комплекта

Привод диам. 70мм

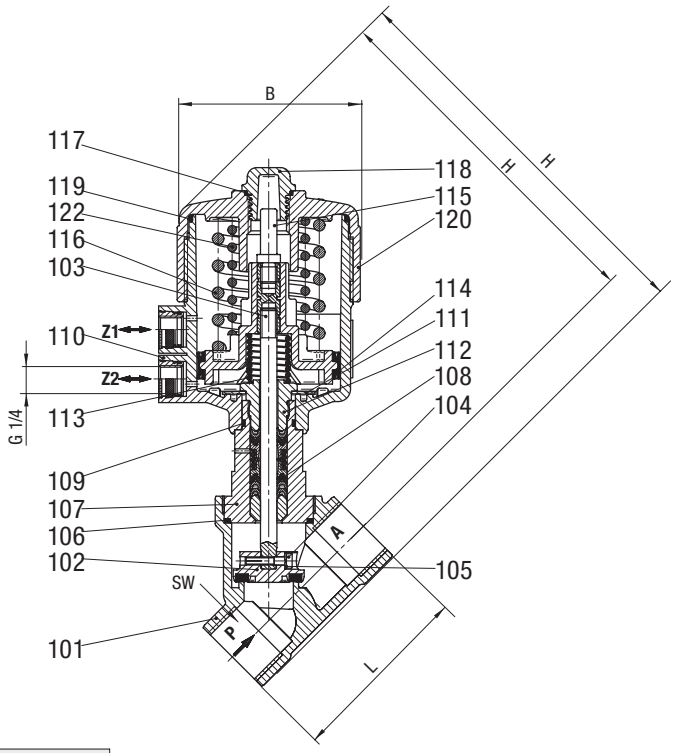

Присоединительный размер G	L мм	B* мм	H мм	H1 мм	SW мм
1/2	65	89.5	177.5	164.0	27
3/4	75	89.5	184.0	168.0	32
1	90	89.5	194.5	174.0	41
1 1/4	110	89.5	209.5	184.5	50
1 1/2	120	89.5	208.5	186.0	55
2	150	89.5	229.5	194.5	70

* B = максимальная ширина

Обозначения на чертеже

Номер узла (детали)	Описание
101	Соединительный узел 4 / выпускной канал (нормально замкнутый)
102	Привод
103	Соединительный узел 2/ отверстие (канал) давления управления (нормально замкнутое)
105	Гайка
106	Прокладка
107	Шток
108	Пластина клапан
109	Уплотнение седла
110	Гайка
111	Корпус клапана

Присоединительный размер G	L мм	H мм
1 1/4	287	287
1 1/2	293	293
2	9301	301
2 1/2	313	313
3	330	330

* B = максимальная ширина

Привод диам. 120мм

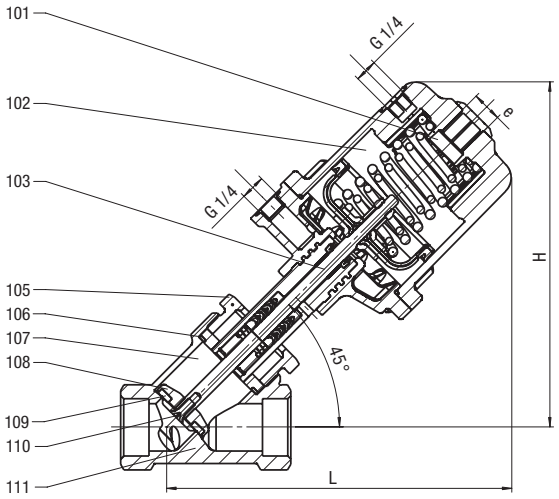

Ремкомплект для клапанов с приводом диам. 70мм

Номер по каталогу	Номер ремкомплекта
8450200	1256694
8450300	1256695
8450400	1256696
8450500	1256697
8450600	1256698
8450700	1256699

Дополнительные опции (клапаны)

XXXXX**08**.XXXX Двойного действия; требуется 4/2 или 5/2-ходовой-управляющий клапан

XXXXX**22**.XXXX Более высокое управляющее давление (только привод Ø 70 мм)

Остальные опции предоставляются по запросу

- Несколько видов уплотнений: NBR, FPM, EPDM
- Ограничитель хода
- Глушитель
- Электрический индикатор положения с индуктивными датчиками

Принадлежности

3/2 ходовые клапаны 84660/ 84680, страница 148

Примечание:

Закажите набор принадлежностей 1264287, если эти клапаны должны использоваться в опасных зонах Zone 1/2 или 21/22. Этот набор включает дополнительную информационную табличку, декларацию соответствия и глушитель. Максимально допустимая температура жидкости снижается до +85 °C (только для привода Ø 70 мм).

Обратитесь к странице 276 и получите техническую информацию о наших клапанах.

3/2-ходовые клапаны DN 1.6 ... DN 3.0

Пилотный клапан для управления клапанами с пневмоприводом
Непрямого действия
Тарельчатый клапан
Присоединительный размер: порт P G1/4" (внутренняя); порт A G1/4" (наружная).
Рабочее давление: 0 … 10 бар

Click-on®
Соленоид заменяется без помощи инструментов

Описание (стандартный клапан)

Соленоидный клапана для очищенного воздуха, со смазкой или без нее, или для неагрессивных жидкостей

Назначение (функция клапана):	нормально закрытый клапан
Направление потока:	задано
Температура рабочей среды:	-10 °C … макс. +60 °C
Температура окружающей среды:	-10 °C … макс. +60 °C
Положение установки (монтажа):	Произвольное, предпочтительно с соленоидом в вертикальном верхнем положении

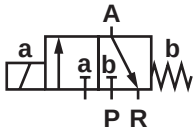

Спецификация клапана

Корпус:	Латунь
Уплотнение седла:	TPU
Внутренние компоненты:	Нержавеющая сталь, PPS

PPS – полифениленсульфид

Конструктивные особенности

- Компактная конструкция
- В сборе с резьбовым элементом (втулкой)
- Взаимозаменяемая соленоидная система
- Бесшумный выпуск
- Низкая потребляемая мощность

Технические характеристики

Присоединительный размер G*	Проходное сечение мм	Расход л/мин	Время переключения** мс		Номер***	Рабочее давление бар		
			Вкл.	Выкл.		TPU 00	Нормально открытый клапан **01**	Ручная дублер **02**
1/4	1.6	1.2	8.5	30.4	84660**XX**.9101.**00000**	1 - 10	-	1 - 10
1/4	3.0	3.3	15.0	81.9	84680**XX**.9151.**00000**	1 - 10	1 - 10	1 - 10

* P = G 1/4 внутренняя
A = G 1/4 наружная
R = Выпуск в атмосферу через глушитель
** Для 6 бар в соответствии с DIN VDI 3290 с соленоидом для DC
*** При размещении заказа указывайте напряжение и частоту сети, например: 8466000.910**1.23050** для 230В 50ц или 8466000.910**1.02400** для 24В DC

Соленоид 9101/9151 (стандартные напряжения)

DC	AC	
	50Гц	60Гц
24В	24В	-
-	110В	120В
	230В	220В

Конструкция соответствует DIN VDE 0580
Разброс напряжения +/-10%, дежурный цикл 100%
Класс защиты согласно EN 60529 IP65
Электрическое соединение согласно DIN EN 175301-803 (включено)
Соленоиды внесены в перечень UL и имеют сертификат CSA

Потребляемая мощность

Соленоид	DC	AC	
		Пусковая мощн.	Мощн. удержания
9101	8Вт	15ВА	12ВА
9151	18Вт	45ВА	35ВА

Обозначения на чертеже

Номер узла (детали)	Описание
101	Корпус клапана
102	Пылезащитный колпачок
*103	Пластина клапан
105	Кольцевое уплотнение
*106	Кольцевое уплотнение
400	Соленоид
701	Трубка сердечника
702	Кольцевое уплотнение
703	Резьбовой узел (втулка)
*704	Нажимная пружина
*705	Сердечник
706	Пружинный зажим
707	Кольцевое уплотнение
1400	Гнездовой разъем
9901	Шестигранная гайка
9902	Прокладка

* Детали, входящие в перечень поставки ремонтного комплекта

Соленоид 9101

Присоединитель-ный размер G	L мм	H мм	H1 мм
1/4	60	73.6	61.5

С соленоидом 9101

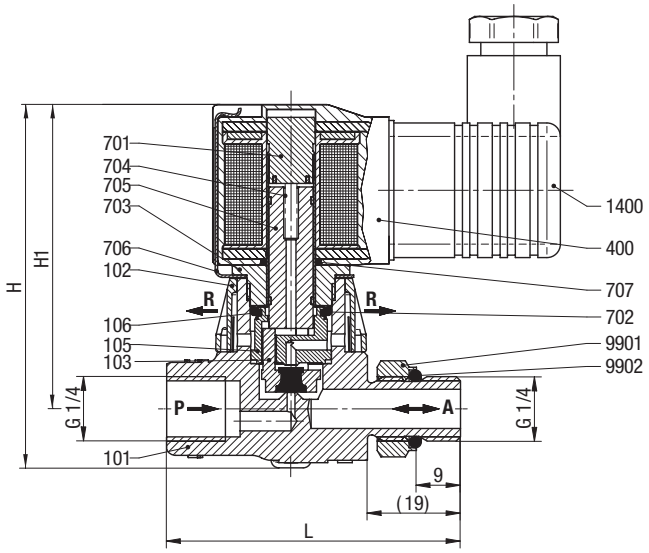

Обозначения на чертеже

Номер узла (детали)	Описание
101	Корпус клапана
102	Пылезащитный колпачок
*103	Пластина клапан
104	Седло клапана
400	Соленоид
701	Трубка сердечника
*702	Кольцевое уплотнение
*704	Нажимная пружина
706	Пружинный зажим
707	Кольцевое уплотнение
1400	Гнездовой разъем
9901	Шестигранная гайка
9902	Прокладка

* Детали, входящие в перечень поставки ремонтного комплекта

Соленоид 9151

Присоединитель-ный размер G	L мм	H мм	H1 мм
1/4	60	91.0	79.0

С соленоидом 9151

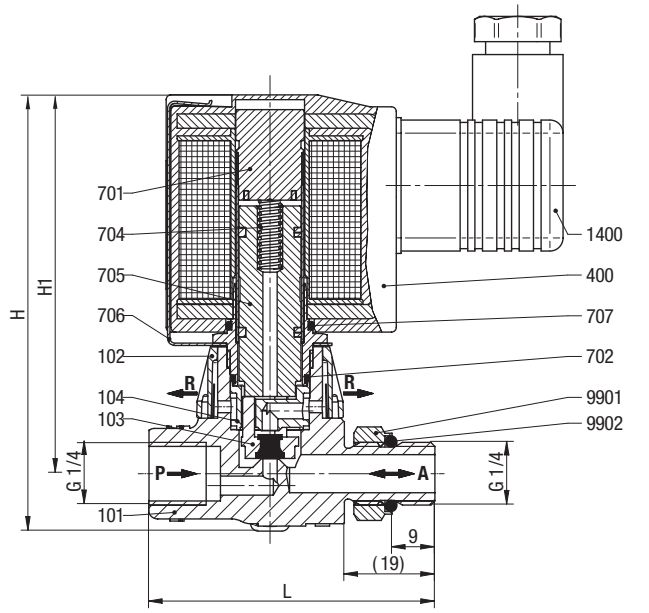

Ремкомплект

Для клапанов с соленоидом 9101	Номер ремкомплекта
8466000	1260613
8468000	1260615

Дополнительные опции (клапаны)

XXXXX**53**.XXXX Присоединительный размер порт P внутренняя резьба G 1/8, присоединительный размер порт A наружная резьба G 1/8

Дополнительные опции (Соленоиды для серии 84660)

XXXXXXX.**9136** Соленоид класса защиты II 2 GD EEx m II T4 T 130 °C, с 3 м соединительным кабелем

Дополнительные опции (Соленоиды для серии 84680)

XXXXXXX.**9191** Соленоид класса защиты Ex II 2 GD EEx me II T3 T 140 °C

Остальные опции предоставляются по запросу

Обратитесь к странице 276 и получите техническую информацию о наших клапанах.

Проверенные решения для нефтегазовой промышленности

Безопасные, надежные и экономически эффективные интегрированные решения для систем приводов:

» Управление технологическими пневматическими приводами (одностороннего) или двустороннего (двойного) действия; приводами вращения и поступательными приводами)

» Управление и контроль над потоками нейтральных и агрессивных газов и жидкостей

Как правило, в клапанах применяются корпуса из нержавеющей стали и взрывобезопасные катушки, а также широкий перечень материалов для уплотнений.

Ведущие на рынке брэнды: Norgren, Maxseal, Herion, Buschjost, Watson Smith.

Технологии производства клапанов

Клапаны, потребляющие малую мощность, производящие большое усилие
Компактные соленоидные клапаны Maxseal ICO3S с малым весом предназначаются, как правило, для систем аварийного выключения. Соленоид, потребляющий малую мощность 2Вт.

Интеллектуальный контроллер положения клапана
Цифровое устройство позиционирования с автоматической подстройкой. Высокие точности и скорости срабатывания благодаря различным расходам.

Клапаны для переключения КИП
Maxseal ICO4S 1/4" или 1/2" представляют собой соленоидный клапан из нержавеющей стали прямого действия. Предлагается для использования на морских установках и в нефтехимической промышленности, является исключительно надежным устройством, предназначенным для тяжелых условий эксплуатации.

I/P преобразователи
Входные преобразователи Watson Smith для OEM- оборудования с функцией "отказоустойчивости" для устойчивых к сбоям систем управления с обратной связью. Интегральные фильтры для суровых атмосферных условий.

Управление процессом для опасных областей
Соленоидные клапаны прямого действия Maxseal SOV с индикатором положения, сертифицированные для использования в опасных зонах. До 207 бар.

Технологические соленоидные клапаны с высоким расходом
Поршневые клапаны для слабо агрессивных газов и жидкостей, с давлением до 40 бар.
Фланцевые соединения до DN50.
Литая или нержавеющая сталь. Идеальное решение для высоковязких жидкостей, а также для вакуума.

Система резервирования
Включает 2 клапана прямого действия и функциональные платы для управления системой резервирования. Обеспечивают безопасный выпуск и дублированную систему безопасности.

Фильтры-регуляторы из нержавеющей стали
1/4" и 1/2" фильтры-регуляторы Maxseal КИП для точного регулирования давления с ручными или автоматическими системами сброса (дренажа).

3/2-ходовые клапаны DN 2 ... DN 5

Проходные тарельчатые клапаны с прямого действия
С приводом от соленоида
Присоединение G 1/4
Рабочее давление: 0 … 18 бар

Описание

Соленоидный клапан для нейтральных жидкостей и газов*

Температура рабочей среды:	-25 °C** … +80 °C
Температура окружающей среды:	В зависимости от соленоида
Положение установки (монтажа):	произвольное, предпочтительно соленоидом в верхнем положении

* При работе с загрязненными жидкостями на входе устройства рекомендуется установить грязеуловитель
** При работе при температурах ниже +2°C обратитесь за консультациями в наш отдел технического обслуживания

Спецификация клапана

Корпус:	Латунь
Уплотнение седла:	NBR
Внутренние компоненты:	Сталь 1.4104, латунь

NBR - бутадиен-нитрильный каучук

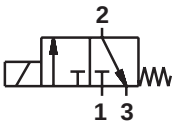

Обозначение 1: 3/2 NC

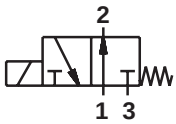

Обозначение 2: 3/2 NO

NC – нормально закрытый клапан;
NO – нормально открытый клапан

Конструктивные особенности

- Работают при давлениях от 0 бар
- Малое время срабатывания
- Предназначены для работы в высоком вакууме $1.33 \cdot 10^{-3}$ мбар·л/с
- Для AC соленоидных систем – с встроенным выпрямителем (40 … 60Гц)
- Клапаны и соленоиды (см. таблицу с соленоидами) с сертификатом Ex соответствия ATEX

Технические характеристики

Присоединительный размер G	Проходное сечение мм	Kv, м³/ч	Номер* клапана	Группа соленоида**	Рабочее давление бар	Чертеж №
Действие (функция переключения): нормально закрытый клапан						
1/4	2	0.12	9600210	13B	0 - 10	1
1/4	2	0.12	9600240	13D	0 - 18	1
1/4	3	0.20	9600320	13C	0 - 6	1
1/4	3	0.20	9600340	13D	0 - 14	1
1/4	4	0.35	9601440	16D	0 - 10	1
1/4	5	0.45	9601540	16D	0 - 7	2
Действие (функция переключения): нормально открытый клапан						
1/4	2	0.10	9602210	13B	0 - 9	3
1/4	3	0.16	9602340	13D	0 - 9	3
1/4	4	0.30	9602440	16D	0 - 6	3

* При размещении заказа указывайте тип соленоида, напряжения и тип тока (частоту).
** Техническая информация и информация, необходимая для размещения заказа, приводятся на следующих страницах.

Принадлежности

Кабельный ввод Класс защиты EEx e, EEx d (ATEX), Ms никелированная латунь	Разъемы
EEx e 0588819 (для соленоидов 42xx / 46xx M20 x 1.5)	0570275

Чертежи клапанов с размерами

Чертеж 1 *

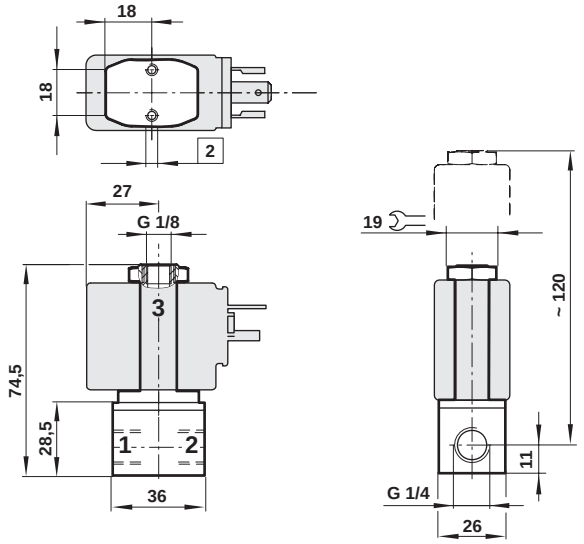

Чертеж 2 *

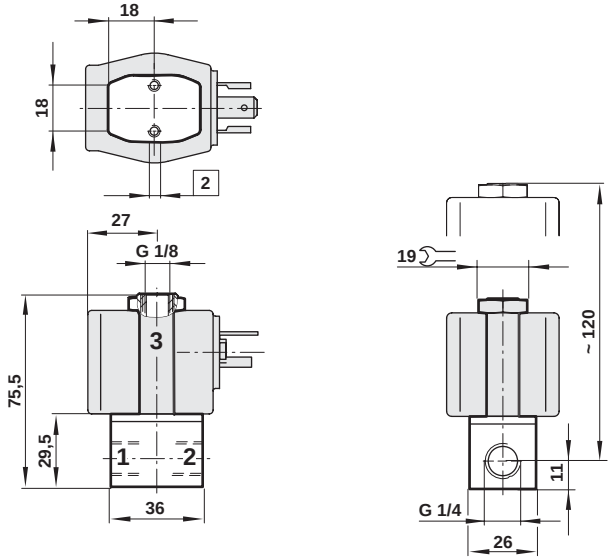

Чертеж 3 *

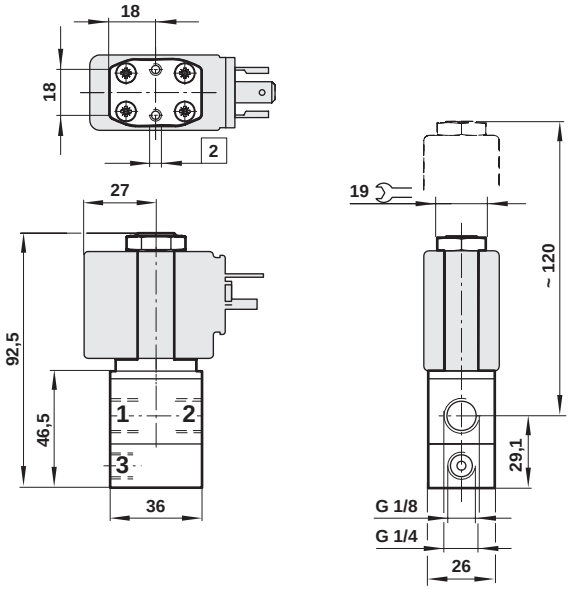

* Размеры указаны в мм

Приводные соленоиды аналогичны соленоидам, используемым для клапанов серии 95000. Они описаны на странице 49, соответствующие размеры приведены на странице 50.

Схемы электрической проводки приведены на странице 52.

Остальные опции предоставляются по запросу

Инструкции по технике безопасности для всех устройств серии Norgren приведены на странице 318.

Примеры кода модели и размещения заказа для клапанов всех серий Norgren приведены на странице 53.

Обозначения на чертеже

Номер детали (узла)	Описание
2	M4 x 6 глуб.

3/2-ходовые клапаны из нержавеющей стали DN 2 ... DN 6

Проходные (тарельчатые) клапаны прямого действия
С приводом от соленоида
Присоединение G 1/8
Рабочее давление: макс. 12 бар

Описание

Соленоидный клапан для агрессивных жидкостей и газов*

Направление потока:	установленное
Температура рабочей среды:	-10 °C** ... +120 °C
Температура окружающей среды:	В зависимости от соленоида
Положение установки (монтажа):	произвольное, предпочтительно соленоидом в верхнем положении

* При работе с загрязненными жидкостями на входе устройства рекомендуется установить грязеуловитель
** При работе при минусовых температурах используйте очищенный сухой воздух. При установке на открытом воздухе необходимо защитить все соединения от проникновения влаги!

Спецификация клапана

Корпус:	Нержавеющая сталь 1.4571
Уплотнение седла:	FPM
Внутренние компоненты:	Нержавеющая сталь 1.4571

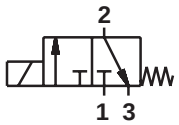

Обозначение 1: 3/2NC

NC – нормально закрытый клапан

Конструктивные особенности

- Работают при давлениях от 0 бар
- Малое время срабатывания
- Предназначены для работы в высоком вакууме 1.33·10-3 мбар·л/с
- Клапаны собраны без смазки и смазочных веществ
- Для AC соленоидных систем – с встроенным выпрямителем (40 ... 60Гц)

Технические характеристики

Присоединительный размер G	Проходное сечение мм	Kv, м³/ч	Номер* клапан	Группа соленоида**	Рабочее давление бар	Чертеж №
Действие (функция переключения): нормально закрытый клапан						
1/8	2	0.11	9610242	13D	0 - 12	1
1/8	3	0.20	9610342	13D	0 - 6	2

* При размещении заказа указывайте тип соленоида, напряжения и тип тока (частоту).
** Техническая информация и информация, необходимая для размещения заказа, приводятся на следующих страницах.

Принадлежности

Кабельный ввод Класс защиты EEx e, EEx d (ATEX), Ms никелированная латунь	Разъемы
EEx e 0588819 (для соленоидов 42xx / 46xx M20 x 1.5)	0570275

Чертежи клапанов с размерами

Чертеж 1 *

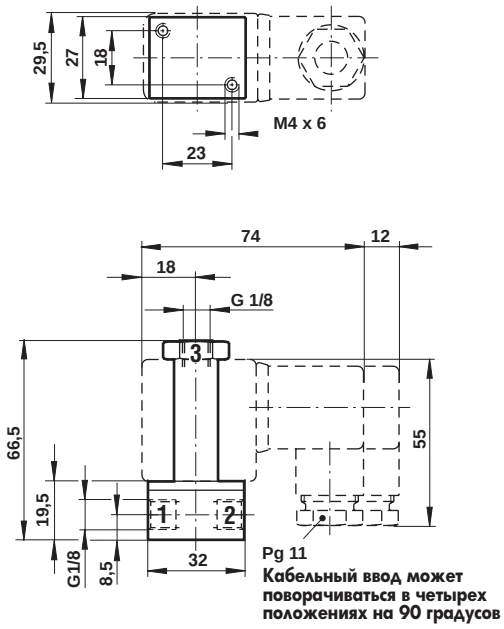

Чертеж 2 *

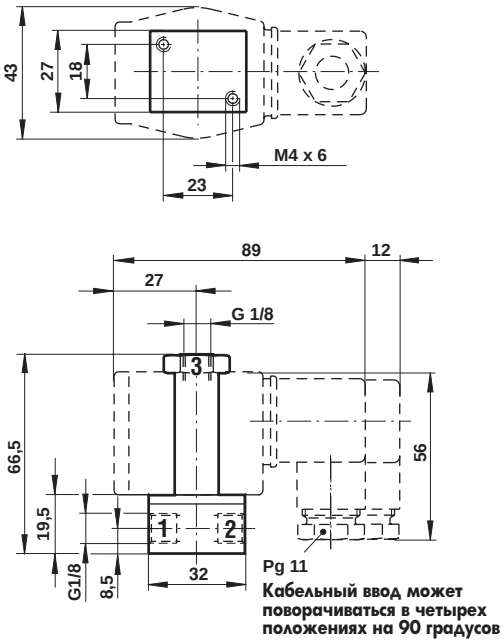

* Размеры указаны в мм

Приводные соленоиды аналогичны соленоидам, используемым для клапанов серии 95000. Они описаны на странице 49, соответствующие размеры приведены на странице 50.

Схемы электрической проводки приведены на странице 52.

Остальные опции предоставляются по запросу

Инструкции по технике безопасности для всех устройств серии Norgren приведены на странице 318.

Примеры кода модели и размещения заказа для клапанов всех серий Norgren приведены на странице 53.

3/2-, 5/2- и 5/3 ходовые клапаны

Золотниковые клапаны непрямого действия с мягкими уплотнениями
С приводом от соленоида
Присоединение G1/4, 1/4НТР
Интерфейс NAMUR
Рабочее давление: максимум 8 бар

Описание

Присоединение NAMUR для фильтрованного сухого сжатого воздуха без смазки*

Управление:	с помощью соленоида, с непрямым управлением
Положение установки (монтажа):	произвольное
Направление потока:	фиксированное
Проходное сечение:	6 мм
Порт 1:	G 1/4
Порт 3 и 5:	G 1/8
Электрический разъем:	См.таблицу для соленоида

Температуры:	Клапан:	-25 °C** … +50 °C,
	Соленоид:	См.таблицу для соленоида

* Рекомендации по применяемому маслу: Shell Hydrol DO 32, ESSO Febis K 32 (июль 1992) или совместимые масла с величинами DVI < 8 (DIN 53521) и классом вязкости по ISO 32-46 (DIN 51519).

** При работе при температурах ниже +2°C обратитесь за консультациями в наш отдел технического обслуживания.

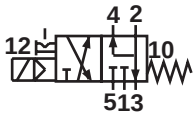

Обозначение 1: 3/2

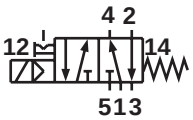

Обозначение 1: 3/2

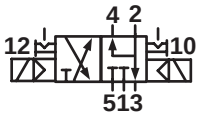

Обозначение 3: 3/2

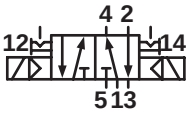

Обозначение 4: 5/2

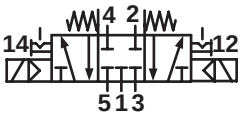

Обозначение 5: 5/3

Спецификация клапана

Корпус:	Анодированный алюминий
Фланец управляющего канала:	Пластик (PBT)
Уплотнения:	NBR

NBR - бутадиен-нитрильный каучук

Конструктивные особенности

- Для работы с приводами одинарного и двойного действия
- Рециркуляция выхлопных газов (3 – ходовая функция)
- Переключение без образования перекрестных потоков, функция переключения гарантированно выполняется даже при источнике подачи воздуха с малым поперечным сечением
- Положение покоя (нейтральное положение) в случае отказа в цепи питания (моностабильный дизайн 3/2 или 5/2 =ходовая функция в одном клапане)
- Ручная блокировка с фиксацией
- Компактный дизайн
- Простая конструкция системы золотников с мягкими уплотнениями
- Легко заменяемый соленоид

3/2, 5/2 и 5/3 – ходовые клапаны, стандартная конструкция

5/2-ходовая или 3/2-ходовая функция (см. инструкции по трансформированию на странице 159))

Присоединительный размер G			Kv, м³/ч	Номер*	Приведение в действие	Рабочее давление бар	Чертеж №
1	3.5	2.4					
1/4	1/8	Фланец	0.75	9710000	Соленоид/пружина	2 - 8	1
1/4	1/8	Фланец	0.75	9711000	Соленоид/ Соленоид	2 - 8	2
1/4	1/8	Фланец	0.5	9712000	Соленоид/ Среднее положение соленоида АРВ	2 - 8	3

* При размещении заказа укажите тип соленоида, напряжение и тип сети питания (частоту).
Снаружи отсутствуют цветные металлы
Функция клапана: АРВ = Всеет порты (каналы) закрыты

Соленоидные приводы

	Тип	Потребляемая мощность 24В DC Вт	130В AC ВА	Категория взрывобезопасности	Класс защиты	Темп.окруж. среды/ жидкости °C	Размеры no.	Электрич. схема no.
	3036	1.6	3.5	-	IP 65 (с разъемом) DIN EN 175301-803 форма A *	-40 ... +50	5	1

Стандартные напряжения 24В DC, 230В AC. Прочие напряжения предоставляются по запросу. Конструкция соответствует VDE 0580, EN 50014/50028. 100% дежурный цикл.

* Разъем не указывается при поставке; требуется разъем для DC: тип 0680003 форма B, 0570275 форма A.

3/2, 5/2 и 5/3-ходовые клапаны с минимальной потребляемой мощностью, включая EEx i

5/2-ходовая или 3/2 – ходовая функция (см. инструкции по трансформированию на странице 159)

Присоединительный размер G 1	3.5	2.4	Тип *	Приведение в действие	Рабочее давление бар	Расход л/мин	Чертеж no.
1/4	1/8	Фланец	9710002	Соленоид/пружина	2 - 8	750	1
1/4	1/8	Фланец	9712002	Соленоид/ Среднее положение соленоида APB	2 - 8	500	2

* При размещении заказа укажите тип соленоида, напряжение и тип сети питания (частоту).

Снаружи отсутствуют цветные металлы

Функция клапана: APB = Всеет порты (каналы) закрыты

Соленоидные приводы

	Тип	Потребляемая мощность 24В DC Вт	230В AC ВА	Потребляемая мощ. 24В DC мА	230В AC ВА	Категория взрывобезопасности	Класс защиты	Темп.окруж. среды/ жидкости °C	Размеры no.	Электрич. схема no.
	3050	1.7	-	-	-	-	IP 65 (с разъемом) DIN EN 175301-803 форма B **	-40 ... +50	4	1
	3034	0.7	0.7 *	-	-	-	IP 65 (с разъемом) DIN EN 175301-803 форма A **	-40 ... +50	5	1

Стандартные напряжения 24В DC, 230В AC. Прочие напряжения предоставляются по запросу. Конструкция соответствует VDE 0580, EN 50014/50028. 100% дежурный цикл.

* Клапаны могут работать только от сети DC. Для 230В AC используйте катушку 206В DC с вилкой с выпрямителем 0663303.

** Разъем не указывается при поставке; требуется разъем для DC: тип 0680003 форма B, 0570275 форма A.

Принадлежности

Глушитель	Разъемы
0014500 (G 1/8)*	0570275 форма A
	0663303 с выпрямителем
	0680003 форма B

*Для использования в помещении

Чертежи клапанов с размерами

Чертеж 1 и 2 *

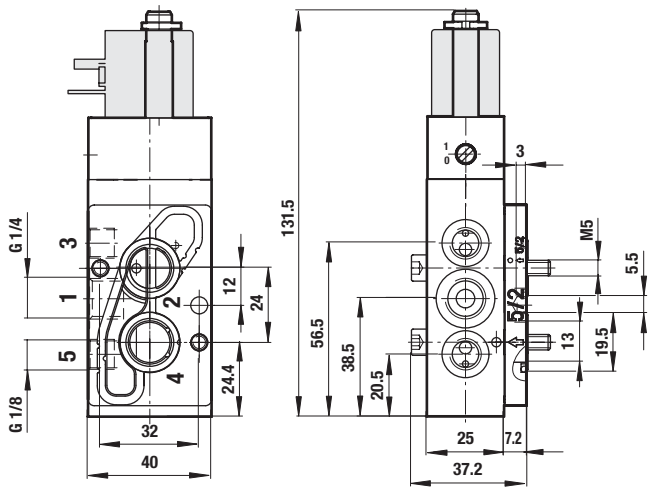

Чертеж 3 *

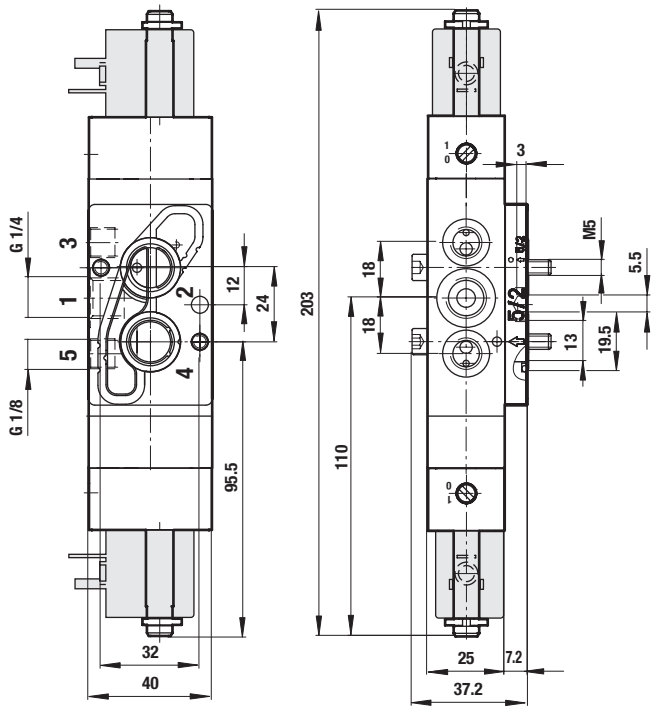

Чертежи соленоидных приводов с размерами

Чертеж 4 *

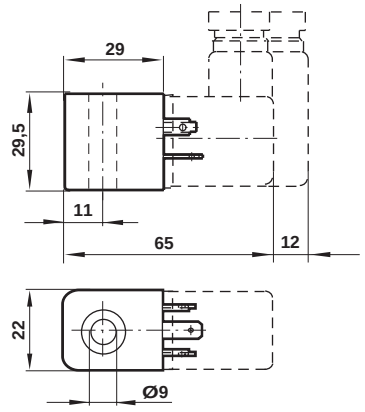

Чертеж 5 *

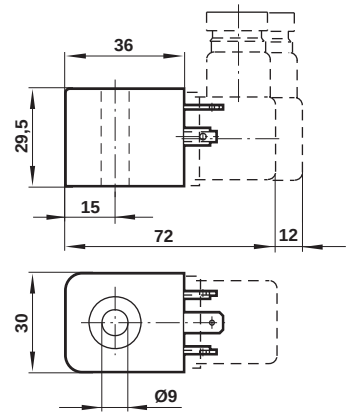

* Размеры указаны в мм

Схемы электрической проводки

Схема электрической проводки 1

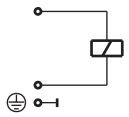

Схема электрической проводки 2

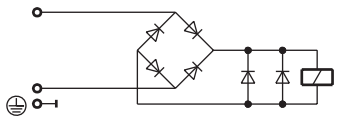

Распределение отверстий NAMUR*

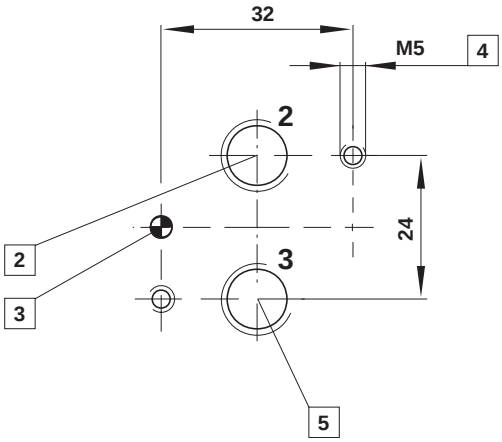

* Размеры указаны в мм

Обозначения на чертеже

Номер детали (узла)	Описание
2	Канал (соед. узел) 2 (A)
3	Канал (соед. узел) 2 (A)
4	M5 (10 глуб.)
5	Канал (соед. узел) 3 (R)

Инструкции по преобразованию клапана из 5/2 в 3/2

Инструкции по преобразованию клапана из 5/2 в 3/2

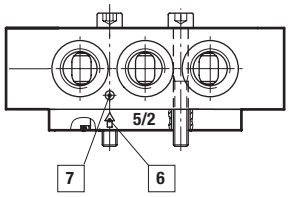

3/2-ходовая функция

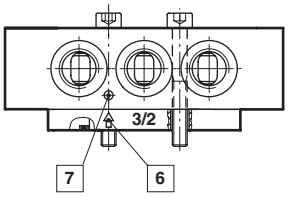

Обозначения на чертеже

Номер детали (узла)	Описание
6	Стрелка (Arrow)
7	Индикатор (Marker)

Назначение клапана можно изменить на 3/2 или 5/2 путем замены соединительной плиты
Убедитесь, что Индикатор (Marker) и Стрелка (Arrow) соответствуют положениям, указанным выше на чертеже. Исходный режим при поставке: функция 5/2 .

Остальные опции предоставляются по запросу

Инструкции по технике безопасности для всех устройств серии Norgren приведены на странице 318.

Примеры кода модели и размещения заказа для клапанов всех серий Norgren приведены на странице 53.

Стандартные и химические системы

» Управляющие (пилотные) клапаны
ДЛЯ ХИМИЧЕСКОЙ И НЕФТЕПЕРЕРАБАТЫВАЮЩЕЙ ПРОМЫШЛЕННОСТИ

Компания Norgren – включающая Herion – обладает опытом многих десятилетий в области технологий для химической и перерабатывающей промышленности. Norgren предоставляет широкий диапазон продукции. Наши исключительно гибкие производственные мощности позволяют быстро и безопасно выполнять индивидуальные заказы, соответствующие специальным требованиям заказчика. Эти преимущества перед конкурентами превосходно помогают нашим заказчикам сохранять и расширять их позиции на рынке.

» **СТАНДАРТНАЯ** МОДИФИКАЦИЯ

Золотниковые клапаны непрямого действия с мягкими уплотнениями. 3/2-, 5/2- и 5/3-ходовые клапаны

» Для приводов одиночного и двойного действия
» Легко заменяемые соленоиды IP65, ATEX
» Inline и NAMUR

» МОДИФИКАЦИЯ **ДЛЯ ХИМИЧЕСКОЙ ПРОМЫШЛЕННОСТИ**

ЗОЛОТНИКОВЫЕ КЛАПАНЫ И ТАРЕЛЬЧАТЫЕ КЛАПАНЫ С ПРЯМОГО И НЕПРЯМОГО ДЕЙСТВИЯ С МЯГКИМИ УПЛОТНЕНИЯМИ. 3/2-, 5/2- И 5/3-ХОДОВЫЕ КЛАПАНЫ

» Для приводов одиночного и двойного действия
» Возможность эксплуатации вне помещений
» Модульная соленоидная система
» Международные Ex-сертификаты (по взрывобезопасности)
» SIL 4-сертификат согласно IEC 61508

Нержавеющая сталь

Соленоидные клапаны Norgren из нержавеющей стали были специально разработаны для химической и нефтеперерабатывающей промышленности – в том числе и для использования на морских сооружениях.
Продукция соответствует высочайшим стандартам безопасности, обеспечиваемым даже в самых тяжелых условиях окружающей среды.

» МОДИФИКАЦИЯ **ИЗ НЕРЖАВЕЮЩЕЙ СТАЛИ**

Золотниковые клапаны и тарельчатые клапаны прямого и непрямого действия с мягкими уплотнениями. 3/2-, 5/2- и 5/3-ходовые клапаны.

» Оболчка соленоидов серии 48xx из нержавеющей стали
» SIL 4-approval according IEC 61508
» Класс защиты: EEx mbd IIC T4/T6
EEx mbe IIC T4/T6
» Категория: II 2 GD

24011

97105 Inline/NAMUR

98015/98025

2/2-ходовые клапаны DN 15 ... DN 25

Для нейтральных газов и жидкостей
С пневматическим управлением
Поршневой клапан
Присоединительный размер G 1/2 ... G 1 или 1/2" NPT ... 1" NPT
Рабочее давление – см. таблицу

Описание (стандартный клапан)

Назначение (функция клапана):	нормально закрытый клапан
Направление потока:	заданное
Положение установки (монтажа):	произвольное

Общие характеристики/спецификация клапана

Температура рабочей среды:	от -10°C до + 180 °C
Температура окружающей среды:	от -10°C до +60 °C
Корпус:	Латунь (CW602N)
Уплотнение седла:	PTFE
Внутренние компоненты:	Латунь, нержавеющая сталь
Уплотнение штока клапана:	PTFE / FPM саморегулирующееся

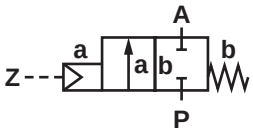

Параметры управляющей среды/ спецификация привода

Присоединительный размер:	G1/4 по запросу 1/4" NPT
Управляющая среда:	нейтральные жидкости или газы
Температура управляющей среды:	макс. +60 °C
Корпус:	полиамид армированный стекловолокном
Уплотнение седла:	NBR
Внутренние компоненты:	Латунь, нержавеющая сталь

Конструктивные особенности

- Визуальный индикатор положения в стандартном исполнении
- Закрытие с демпфированием (клапан закрывается против направления потока, защита от гидроудара)
- Пригоден для работы с загрязненными рабочими средами
- Пригоден для работы с вакуумом до 90%
- Обратное направление потока (опция)
- Большой расход
- Управление клапаном посредствм внешней управляющей среды

Техничесие зарактористики клапанов с приводом диаметром 50мм

Присоединительный размер G	Проходное сечение мм	Kv, м³/ч	Номер по каталогу	Рабочее давление бар*				
				PTFE **00**	Нормально открытый клапан** **01**	Датчик положения с микровыключателями **23**	Адаптер Namur для присоединения пилотного клапана **50**	Датчик положения по Namur EN 50227 **58**
1/2	15	4.8	84722**XX**.0000.**00000**	0 - 16	0 - 16	0 - 16	0 - 16	0 - 16
3/4	20	10.0	84723**XX**.0000.**00000**	0 - 8	0 - 8	0 - 8	0 - 8	0 - 8
1	25	14.0	84724**XX**.0000.**00000**	0 - 5	0 - 5	0 - 5	0 - 5	0 - 5

* Управляющее давление 3.5 - 10 бар, подача в управляющий порт Z2

** Управляющее давление 1 - 10 бар, подача в управляющий порт Z1

Обозначения на чертеже

Номер узла (детали)	Описание
101	Корпус клапана
*102	Пластина клапан
103	Шток клапана, в сборе
104	Винт с головкой под торцевой ключ
105	Пружинная шайба
*106	Прокладка
107	Резьбовой узел (втулка)
*108	Уплотнение штока клапана
*109	Кольцевое уплотнение
110	Нижняя часть корпуса регулятора
*111	Тарельчатая пружина
112	Резьбовой узел (втулка)
*114	Уплотняющая набивка
115	Сигнальный штырь (контакт)
*116	Нажимная пружина
*117	Кольцевое уплотнение
118	Наконечник крышки
*119	Кольцевое уплотнение
120	Крышка корпуса регулятора cover

* Детали, входящие в перечень поставки ремонтного комплекта.
При заказе ремкомплекта, указывайте серийный и каталожный номера

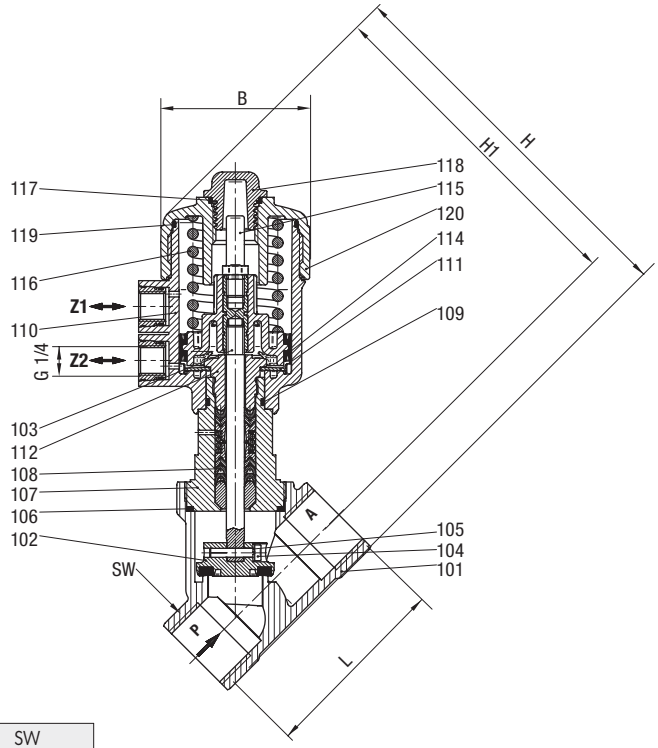

Присоединительный размер G	L мм	B мм	H мм	H1 мм	SW мм
1/2	65	66	154	140.5	27
3/4	75	66	160	144.5	32
1	90	66	171	150.5	41

Ремкомплекты

номер клапана	Номер ремкомплекта
8472200	1260318
8472300	1260566
8472400	1260568

Дополнительные опции

XXXXX**08**.XXXX Двойного действия; требуется 4/2 или 5/2-ходовой управляющий клапан

Остальные опции предоставляются по запросу

- Варианты уплотнений: NBR, FPM, EPDM
- Ограничитель хода
- Глушитель
- Индуктивные датчики конечных положений

Принадлежности

3/2 ходовые клапаны 84660/ 84680, страница 148

Ex Примечание:

Закажите набор принадлежностей 1264287, если эти клапаны должны использоваться в опасных зонах Zone 1/2 или 21/22. Этот набор включает дополнительную информационную табличку, декларацию соответствия и пылевой фильтр. Максимально допустимая температура рабочей среды снижается до +85 °C.

Обратитесь к странице 276 и получите техническую информацию о наших клапанах.

3/2-ходовые клапаны G1/2 ... G2

Для нейтральных газов и жидкостей
С пневматическим управлением
Поршневой клапан
Рабочее давление – 0 ... 16 бар (см. таблицу)

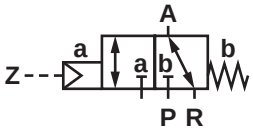

Описание (стандартный клапан)

Клапан для воздуха, воды, масла, горячей воды и пара с вязкостью до 400мм²/с (сСт)

Назначение (функция клапана):	нормально закрыт из P в A, открывается из P в A
Направление потока:	задано
Положение установки (монтажа):	произвольное, предпочтительно вертикально, приводом вверх

Материалы

Температура рабочей среды:	-10 °C ... макс. + 180 °C
Температура окружающей среды:	-10 °C ... макс. +60 °C
Корпус:	Бронзовый сплав
Уплотнение седла:	PTFE
Внутренние компоненты:	Латунь, нержавеющая сталь
Уплотнение штока клапана:	PTFE / EPDM

Параметры управляющей среды/ материалы привода

Присоединительный размер порта:	G 1/4
Управляющая среды:	нейтральные газовые потоки
Температура среды:	макс. +60 °C
Корпус:	Алюминий
Уплотнение поршня:	NBR
Внутренние компоненты:	Латунь, нержавеющая сталь

Конструктивные особенности

- Пригоден для работы с паром
- Может использоваться в качестве Y-образного клапана (давление подается на A)
- Большой расход

Технические характеристики

Присоединительный размер G	Проходное сечение, мм	Kv, м³/ч		Номер по каталогу	Рабочее давление с газами или жидкостями до 400мм²/с (сСт), бар *			
		Направление потока P -> A	Направление потока A -> R		PTFE **00**	Визуальный индикатор положения **55**	Датчик положения AC/DC **57**	Датчик положения EEx de IIC T6 **64**
1/2	15	5.8	3.0	83252**XX**.0000.**00000**	0 - 16	0 - 16	0 - 16	0 - 16
3/4	20	11.5	7.0	83253**XX**.0000.**00000**	0 - 16	0 - 16	0 - 16	0 - 16
1	25	18.0	12.5	83254**XX**.0000.**00000**	0 - 10	0 - 10	0 - 10	0 - 10
1 1/4	32	25.0	15.0	83255**XX**.0000.**00000**	0 - 16	0 - 16	0 - 16	0 - 16
1 1/2	40	39.0	27.0	83256**XX**.0000.**00000**	0 - 14	0 - 14	0 - 14	0 - 14
2	50	64.0	43.0	83257**XX**.0000.**00000**	0 - 10	0 - 10	0 - 10	0 - 10

* Управляющее давление 5.5 - 7 бар

Обозначения на чертеже

Номер узла (детали)	Описание
1	Корпус клапана
2	Шток клапана, в сборе
3	Стопорное кольцо
4	Плоское уплотнение
5	Кольцо с направляющими
6	Нажимная пружина
7	Опорное кольцо
8	Набивочное кольцо
9	Прокладочное кольцо
10.01	Крышка
10.02	Втулка поршня
11	Контргайка
12	Пылезащитный колпачок
14	Прокладка
15	Пластина клапан
16	Пластина клапан
17	Нажимная пружина
18	Нажимная пружина
19	Контргайка с пружиной
20	Гильза клапана, в сборе
21	Кольцо с канавками
22	Кольцевое уплотнение
23	Винт
24	Кольцевое уплотнение
25	Нижняя часть, в сборе
26	Кольцо с канавками
27	Винт
28	Пружинная шайба
29	Посадочный фланец
30	Прокладка
33	Набивочное кольцо
34	Нажимная пружина *
35	Кольцевое уплотнение

* Только для DN50

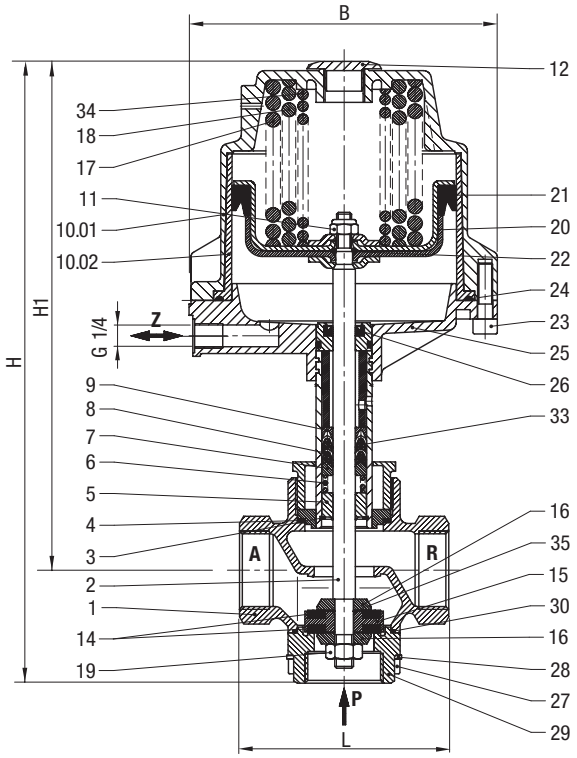

Присоединительный размер G	L мм	B мм	H мм	H1 мм
1/2	67	96	228.0	191
3/4	80	96	234.0	195
1	95	96	236.0	195
1 1/4	112	164	333.5	273
1 1/2	132	164	334.5	273
2	160	164	345.5	277

Остальные опции предоставляются по запросу

Принадлежности

3/2 ходовые клапаны 84660/ 84680, страница 148

Обратитесь к странице 276 и получите техническую информацию о наших клапанах.

2/2-ходовые клапаны DN 15 ... DN 50

Для агрессивных газов и жидкостей
С пневматическим управлением
Поршневой клапан
Присоединительный размер G 1/2 ... G 2 или 1/2" NPT ... 2" NPT

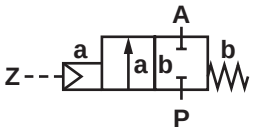

Описание (стандартный клапан)

Назначение (функция клапана):	нормально закрытый клапан
Направление потока:	заданное
Положение установки (монтажа):	произвольное

Общие характеристики/спецификация клапана

Температура рабочей среды:	-10 °C ... макс. + 180 °C
Температура окружающей среды:	-10 °C ... макс. +60 °C
Корпус / Седло клапана:	Нержавеющая сталь
Уплотнение седла:	PTFE
Внутренние компоненты:	Нержавеющая сталь
Уплотнение штока клапана:	PTFE, FPM самоуплотняющееся

Параметры управляющей среды/ материалы привода

Присоединительный размер порта:		G1/4, по запросу 1/4" NPT
Управляющая среда:		неагрессивные газ или жидкость
Температура управляющей среды:		макс. +60 °C
Привод:	Корпус:	Нержавеющая сталь, Алюминий
	Основание:	WEMA-Kor покрытие
Уплотнение поршня:		NBR
Внутренние компоненты:		сталь с покрытием

Конструктивные особенности

- Пригодны для работы с загрязненными жидкостями
- Большой расход
- Прочная конструкция
- Закрытие с демпфированием (клапаны закрываются против направления потока)
- Пригодны для работы с вакуумом макс. до 90%

Технические характеристики

Присоединительный размер G	Проходное сечение, мм	Kv, м³/ч	Номер по каталогу	Рабочее давление бар*				
				PTFE **00**	Нормально открытый клапан** **01**	Датчик положения, Ex **40**	Датчик положения с микро-выключателями **41**	Температура рабочей среды до +200 °C Привод из нержавеющей стали **60**
Привод Ø 70 мм								
1/2	15	4.8	82382**XX**.0000.**00000**	0 - 16	0 - 16	0 - 16	0 - 16	0 - 16
3/4	20	10.0	82383**XX**.0000.**00000**	0 - 10	0 - 10	0 - 10	0 - 10	0 - 10
1	25	14.0	82384**XX**.0000.**00000**	0 - 10	0 - 10	0 - 10	0 - 10	0 - 10
1 1/4	32	23.0	82385**XX**.0000.**00000**	0 - 7	0 - 7	0 - 7	0 - 7	0 - 7
1 1/2	40	30.0	82386**XX**.0000.**00000**	0 - 4.5	0 - 4.5	0 - 4.5	0 - 4.5	0 - 4.5
2	50	37.0	82387**XX**.0000.**00000**	0 - 3	0 - 3	0 - 3	0 - 3	0 - 3
Привод Ø 125 мм								
1 1/4	32	27.0	82485**XX**.0000.**00000**	0 - 16	0 - 16	0 - 16	0 - 16	0 - 16
1 1/2	40	37.0	82486**XX**.0000.**00000**	0 - 10	0 - 10	0 - 10	0 - 10	0 - 10
2	50	53.0	82487**XX**.0000.**00000**	0 - 10	0 - 10	0 - 10	0 - 10	0 - 10

* Управляющее давление 3.5 - 8 бар
** Управляющее давление 1 - 6 бар

Обозначения на чертеже

Номер узла (детали)	Описание
101	Корпус клапана
*102	Шток клапана, в сборе
*103	Прокладка
104	Резьбовой узел (втулка)
*105	Нажимная пружина
*106	Уплотнение штока клапана
107	Разделительная втулка
*108	Подшипник без вкладыша (скольжения)
109	Гайка
110	Нижняя часть корпуса регулятора
*111	Кольцевое уплотнение
*112	FPM Кольцо с канавками
113	Круглая шайба
*114	Кольцо с канавками
115	Круглая шайба
*116	Гайка уплотнения
117	Крышка корпуса регулятора
*118	Нажимная пружина только для G1 и G 2
*119	Нажимная пружина
120	Винт с шестигранной головкой
121	Заглушка

* Детали, входящие в перечень поставки ремонтного комплекта.

Присоединитель-ный размер G	L мм	B мм	H мм	H1 мм
Привод Ø 70 mm				
1/2	65	89.5	154.0	140.5
3/4	75	89.5	160.0	144.0
1	90	89.5	171.0	150.5
1 1/4	110	89.5	186.0	161.0
1 1/2	120	89.5	190.0	162.5
2	150	89.5	206.0	171.0
Привод Ø 125 mm				
1 1/4	110	163.0	250.0	225.0
1 1/2	120	163.0	255.0	227.5
2	150	163.0	270.0	235.0

Ремкомплект

Номер по каталогу	Номер комплекта
Привод Ø 70 mm	
8238200	1249651
8238300	1249652
8238400	1249653
8238500	1249654
8238600	1249655
8238700	1249656
Привод Ø 125 mm	
8248500	1249657
8248600	1249658
8248700	1249339

Дополнительные опции (клапаны)

XXXXX**03**.XXXX Уплотнения FPM Tmax. + 180 °C
XXXXX**22**.XXXX Рабочее давление G 1/2 25 бар, G 3/4 16 бар
XXXXX**52**.XXXX Визуальный индикатор положения
XXXXX**80**.XXXX Уплотнение штока из нержавеющей стали

Привод Ø 70 мм

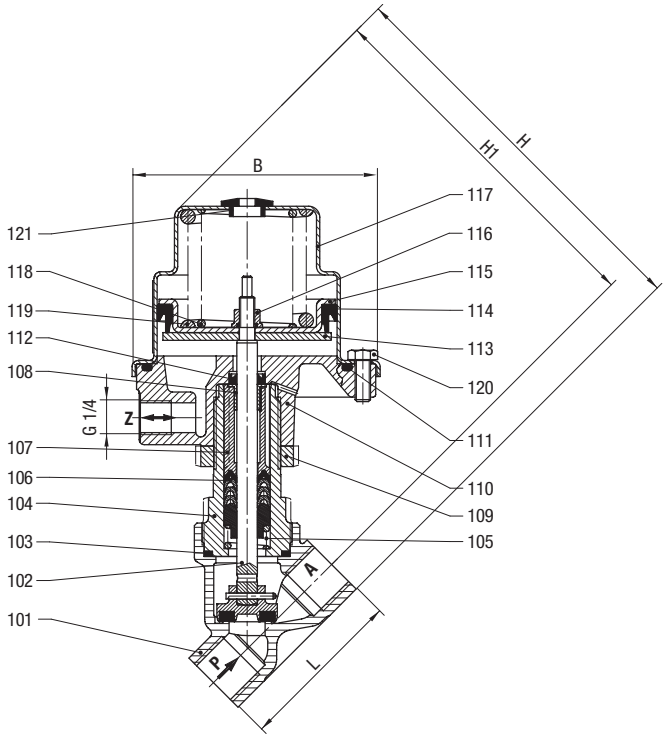

Привод Ø 125 мм

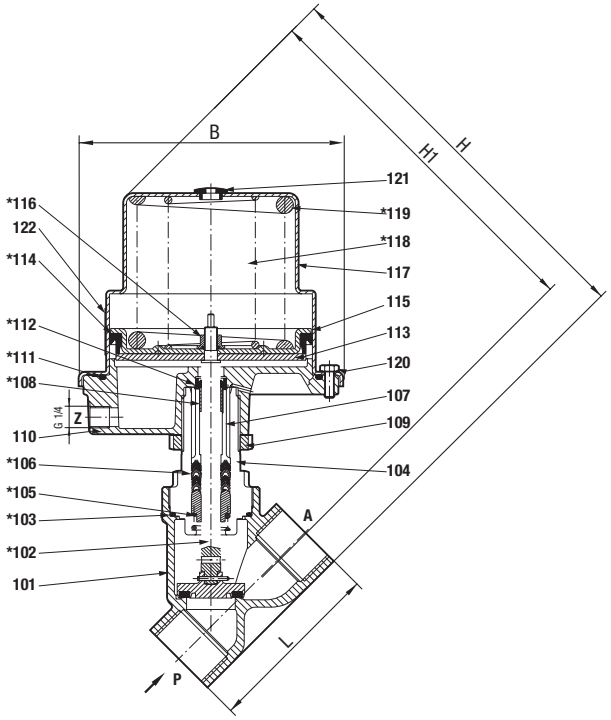

Остальные опции предоставляются по запросу

Принадлежности

3/2 ходовые клапаны 84660/ 84680, страница 148

Обратитесь к странице 276 и получите техническую информацию о наших клапанах.

2/2-ходовые клапаны DN 2 ... DN 10

Для агрессивных газов и жидкостей с вязкостью до 600 мм²/с
С пневматическим управлением
Поршневой клапан
Присоединительный размер G 1/8 ... G 1/2
Рабочее давление – макс. 25 бар (см. таблицу)

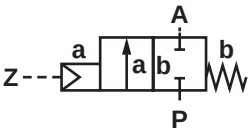

Описание (стандартный клапан)

Назначение (функция клапана):	нормально закрытый клапан
Направление потока:	установленное
Положение установки (монтажа):	произвольное

Общие характеристики клапана

Температура рабочей среды:	-10 °C ... макс. +90 °C
Температура окружающей среды:	-10 °C ... макс. +60 °C
Корпус:	Нержавеющая сталь (1.4408)
Уплотнение седла:	PTFE
Внутренние компоненты:	Нержавеющая сталь
Уплотнение штока клапана:	PTFE / NBR саморегулирующееся

Параметры управляющей среды

Управляющая среда:	нейтральная
Температура рабочей среды:	макс. +60 °C
Корпус:	Нержавеющая сталь (1.4404)
Уплотнение седла:	NBR
Внутренние компоненты:	Нержавеющая сталь, Латунь
Присоединительный размер порта управления:	M5
Управляющее давление:	4-10 бар

Конструктивные особенности

- Компактный миниатюрный 30 мм привод
- Привод может поворачиваться в любом направлении на 360°
- Пригоден для работы с загрязненными потоками жидкости
- Пригоден для вакуума, макс. до 90%
- Опция: обратный (реверсированный) поток
- Большой расход
- Клапан срабатывает без перепада давления
- Корпус с крепежной резьбой M5 в стандартном исполнении

Технические характеристики клапана с приводом диаметром 70мм

Присоединительный размер G	Проходное сечение мм	Kv, м³/ч	Номер по каталогу	Рабочее давление бар PTFE*
1/8	2.0	0.12	8419800.0000.**00000**	0 - 25
1/4	4.0	0.35	8419020.0000.**00000**	0 - 25
3/8	6.0	0.60	8419140.0000.**00000**	0 - 20
1/2	10.0	1.80	8419260.0000.**00000**	0 - 8

* Управляющее давление 4 - 10 бар

Обозначения на чертеже

Номер узла (детали)	Описание
200	Привод
9900	Корпус клапана

* Детали, входящие в перечень поставки ремонтного комплекта.

G 1/8 ... G 3/8

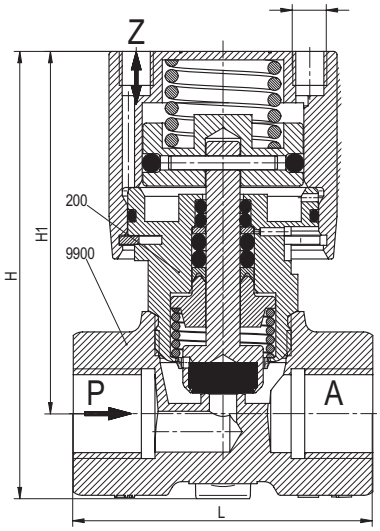

G 1/2

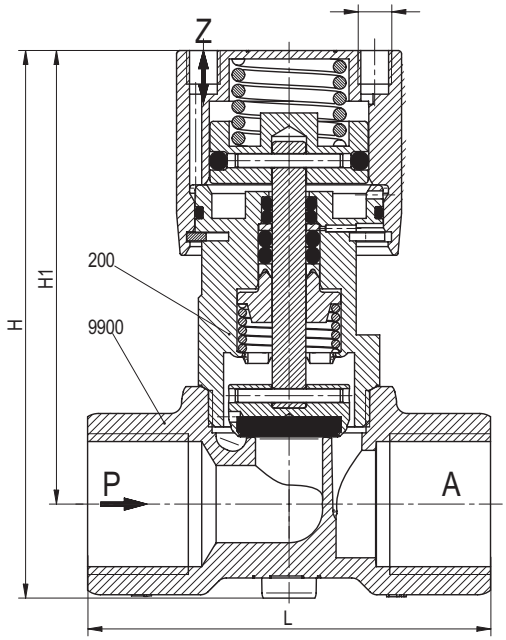

Присоед. размер G	L мм	H мм	H1 мм	B* мм
1/8	44	65	53	33
1/4	44	65	53	33
3/8	44	65	53	33
1/2	60	81	67	33

* B = максимальная ширина

Остальные опции предоставляются по запросу

- Нормально открытый клапан
- Уплотнение седла FPM
- Уплотнение седла EPDM
- Привод двустороннего действия
- Модификация для работы с кислородом
- Более высокое рабочее давление

Обратитесь к странице 276 и получите техническую информацию о наших клапанах.

2/2-ходовые клапаны DN 15 ... DN 80

Для нейтральных газов и жидкостей
С пневматическим управлением
Поршневой клапан
Присоединительный размер G1/2 … G3 или ½"NPT … 3"NPT
Рабочее давление - см. таблицу

Описание (стандартный клапан)

Назначение (функция клапана):	нормально закрытый клапан
Направление потока:	установленное
Положение установки (монтажа):	произвольное

Общие характеристики/спецификация клапана

Температура рабочей среды:	-10 °C … макс. + 180 °C
Температура окружающей среды:	-10 °C … макс. +60 °C
Корпус:	Нержавеющая сталь
Уплотнение седла:	PTFE
Внутренние компоненты:	Нержавеющая сталь
Уплотняющая набивка:	PTFE / FPM саморегулирующееся

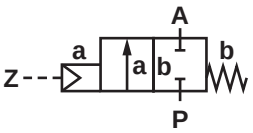

Параметры управляющей среды/ спецификация привода

Управляющая среда:	нейтральный газ
Температура управляющей среды:	макс. +60 °C
Корпус:	Полиамид 66 армированный стекловолокном
Уплотнение поршня:	NBR
Внутренние компоненты:	Латунь, нержавеющая сталь

Конструктивные особенности

- Легко перестраивается в режим «нормально открытый клапан» или «клапан двойного действия» без инструментов (диаметр привода только 70мм)
- Визуальный индикатор положения в стандартном исполнении
- Закрытие с демпфированием (клапан закрывается против направления потока)
- Пригоден для работы с загрязненными потоками жидкости
- Пригоден для вакуумных систем, макс. до 90% (только с приводом диам. 70мм)
- Опция: обратный (реверсированный) поток
- Большой расход
- Опция: использование в качестве управляющей среды неагрессивной жидкости

Технические характеристики - диаметр привода 70мм

Присоедин. размер G	Проходное сечение мм	Kv, м³/ч	Номер по каталогу	Рабочее давление бар*				
				PTFE	Нормально открытый клапан**	Датчик положения с микровыключателями	Датчик положения с микровыключателями	Индикатор положения по Namur EN 50227
				00	**01**	**23**	**50**	**58**
1/2	15	4.8	84522**XX**.0000.**00000**	0 - 16	0 - 16	0 - 16	0 - 16	0 - 16
3/4	20	10.0	84523**XX**.0000.**00000**	0 - 10	0 - 10	0 - 10	0 - 10	0 - 10
1	25	14.0	84524**XX**.0000.**00000**	0 - 10	0 - 10	0 - 10	0 - 10	0 - 10
1 1/4	32	23.0	84525**XX**.0000.**00000**	0 - 7	0 - 7	0 - 7	0 - 7	0 - 7
1 1/2	40	30.0	84526**XX**.0000.**00000**	0 - 4.5	0 - 4.5	0 - 4.5	0 - 4.5	0 - 4.5
2	50	37.0	84527**XX**.0000.**00000**	0 - 3	0 - 3	0 - 3	0 - 3	0 - 3

* Управляющее давление 3.5 - 10 бар, подача в управляющий порт Z2
** Управляющее давление 1 - 10 бар, подача в управляющий порт Z1

Технические характеристики - диаметр привода 120мм

Присоединительный размер G	Проходное сечение мм	Kv, м³/ч	Номер по каталогу*	Рабочее давление бар			
				PTFE **80**	Нормально открытый клапан* **81**	Датчик положения IP65 **83**	Индикатор положения по Namur EN 50227 **88**
1 1/4	32	23.0	84525**XX**.0000.**00000**	0 - 20	0 - 20	0 - 20	0 - 20
1 1/2	40	41.0	84526**XX**.0000.**00000**	0 - 12	0 - 12	0 - 10	0 - 10
2	50	70.0	84527**XX**.0000.**00000**	0 - 10	0 - 10	0 - 10	0 - 10
2 1/2	65	107.0	84528**XX**.0000.**00000**	0 - 7	0 - 7	0 - 7	0 - 7
3	80	157.0	84529**XX**.0000.**00000**	0 - 5	0 - 5	0 - 5	0 - 5

* 8X = Управляющее давление 5.0 - 7 бар
81 = Управляющее давление 1.0 - 7 бар

Обозначения на чертеже

Номер детали	Описание
101	Корпус клапана
*102	Пластина клапан
103	Шток клапана, в сборе
104	Винт с головкой под торцевой ключ
105	Пружинная шайба
*106	Прокладка
107	Резьбовой узел (втулка)
*108	Уплотнение штока клапана
*109	Кольцевое уплотнение
110	Нижняя часть корпуса регулятора
*111	Тарельчатая пружина
112	Резьбовой узел (втулка)
*113	Нажимная пружина
*114	Уплотняющая набивка
115	Сигнальный штырь (контакт)
*116	Нажимная пружина
117	Кольцевое уплотнение
118	Наконечник крышки
*119	Кольцевое уплотнение
120	Крышка корпуса регулятора cover
*122	Нажимная пружина

* Детали, входящие в перечень поставки ремонтного комплекта.

Присоед. размер G	L мм	B мм	H мм	H1 мм
1/2	65	89.5	177.5	164.0
3/4	75	89.5	184.0	168.0
1	90	89.5	194.5	174.0
1 1/4	110	89.5	209.5	184.5
1 1/2	120	89.5	208.5	186.0
2	150	89.5	229.5	194.5

Привод Ø 70мм

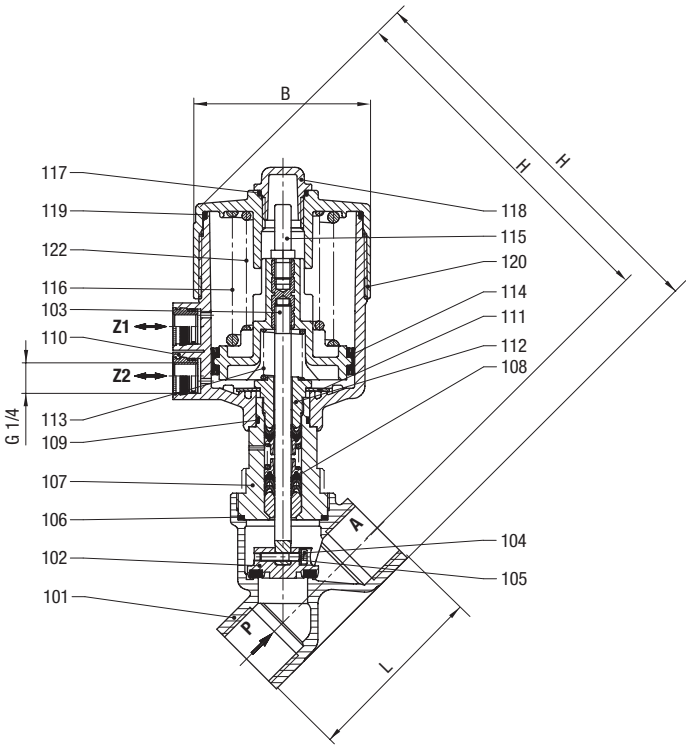

Обозначения на чертеже

Номер узла (детали)	Описание
101	Корпус клапана
102	Привод
103	Шток клапана, в сборе
105	Гайка
106	Прокладка
108	Пластина клапан
109	Уплотнение седла
110	Гайка
111	Корпус клапана

Присоед. размер G	L мм	H мм
1 1/4	287	287
1 1/2	293	293
2	9301	301
2 1/2	313	313
3	330	330

* B = максимальная ширина

Ремкомплекты для клапанов с приводом Ø 70мм

Номер клапана по каталогу	Номер ремкомплекта
8452200	1256700
8452300	1256701
8452400	1256702
8452500	1256703
8452600	1256704
8452700	1256705

Дополнительные опции (клапаны)

XXXXX**08**.XXXX Двустороннего действия; требуется 4/2 или 5/2-ходовой пилотный клапан

XXXXX**22**.XXXX Более высокое управляющее давление (только для клапанов с приводом Ø 70 мм)

Остальные опции предоставляются по запросу

- Уплотнения: NBR, FPM, EPDM
- Ограничитель хода
- Глушитель
- Индуктивные датчики конечных положений
- Корпус клапана под сварку по стандартам DIN или ISO

Принадлежности

3/2 ходовые клапаны 84660/ 84680, страница 148

Примечание:

Закажите набор принадлежностей 1264287, если эти клапаны должны использоваться в опасных зонах Zone 1/2 или 21/22. Этот набор включает дополнительную информационную табличку, декларацию соответствия и пылевой фильтр. Максимально допустимая температура рабочей среды снижается до +85 °C .

Обратитесь к странице 276 и получите техническую информацию о наших клапанах.

Привод Ø 120мм

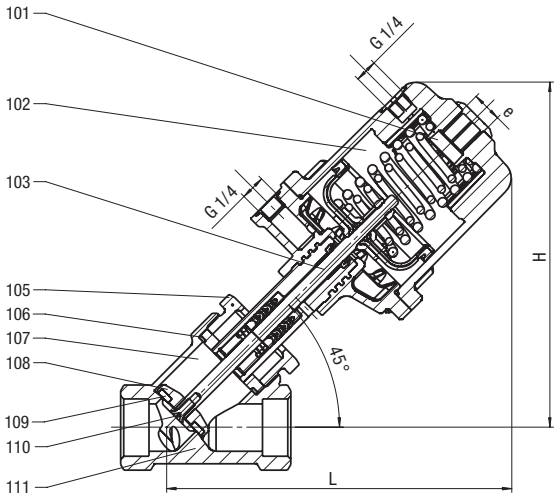

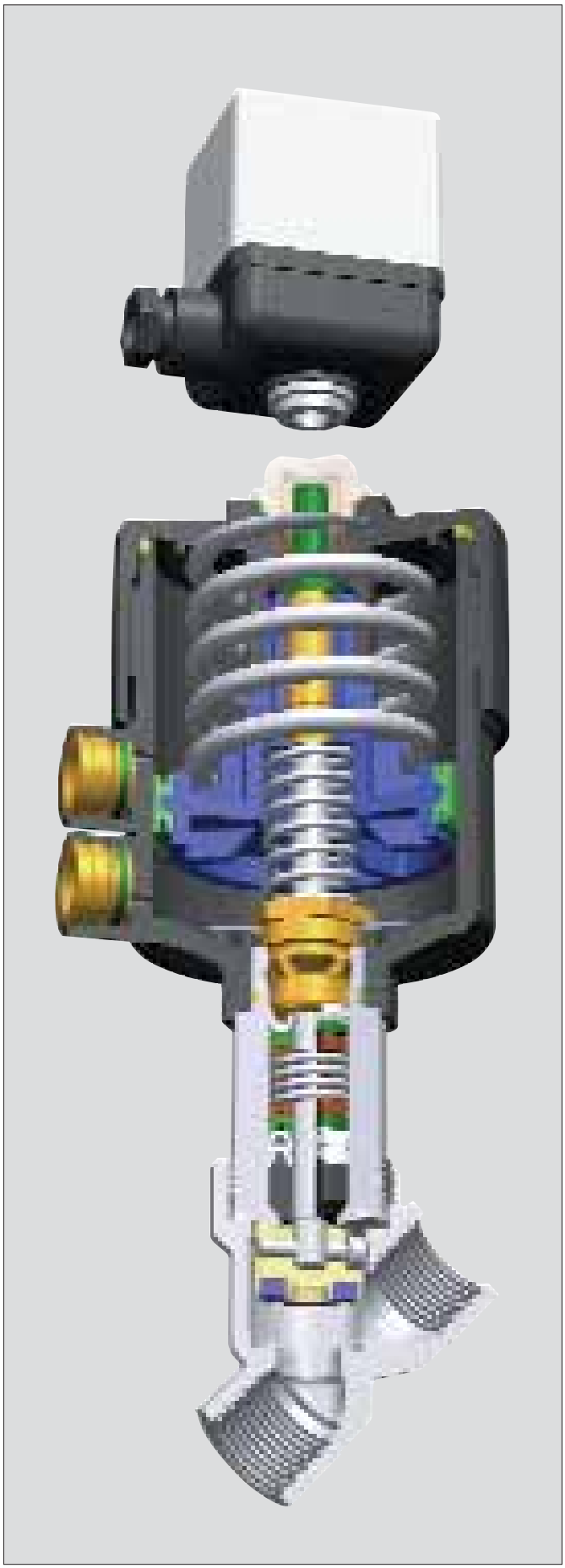

2/2-ходовые клапаны DN 15 ... DN 50

Для агрессивных газов и жидкостей
С пневматическим управлением
Поршневой клапан
Присоединение по DIN 11850 или под сварку по стандарту ISO
Рабочее давление: см. таблицу

Описание (стандартный клапан)

Назначение (функция клапана):	нормально закрытый клапан
Направление потока:	установленное
Положение установки (монтажа):	произвольное

Общие характеристики/спецификация клапана

Температура рабочей среды:	от -10°C до +180 °C
Температура окружающей среды:	от -10°C до +60 °C
Корпус/ седло клапана:	Нержавеющая сталь (1.4581)
Уплотнение седла:	PTFE
Внутренние компоненты:	Нержавеющая сталь
Уплотнение штока клапана:	PTFE / FPM саморегулирующееся

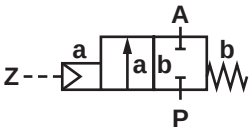

Параметры управляющей среды/ спецификация привода

Управляющая среда:	нейтральные газы
Температура управляющей среды:	макс. +60 °C
Корпус:	Полиамид 66 армированный стекловолокном
Уплотнение поршня:	NBR
Внутренние компоненты:	Латунь, нержавеющая сталь

Конструктивные особенности

- Легко перенастраивается в режим «нормально открытый клапан» или «клапан двойного действия» без специальных инструментов (только для привода диаметром 70мм)
- Визуальный индикатор положения в стандартном исполнении
- Закрытие с демпфированием (клапан закрывается против направления потока), защита от гидроудара
- Пригоден для работы с загрязненными рабочими средами
- Пригоден для вакуумных систем до макс. 90% (диаметр привода только 70мм)
- Опция: обратный (реверсированный) поток
- Большой расход
- Опция: использование в качестве управляющей среды неагрессивной жидкости

Технические характеристики – для клапанов с диаметром привода 70мм

Присоединительный размер DIN	Проходное сечение мм	Kv, м³/ч	Номер по каталогу	Рабочее давление бар*				
				PTFE **00**	Нормально открытый клапан** **01**	Датчик положения с микровыключателями **23**	Адаптер Namur для присоединения пилотного клапана **50**	Индикатор положения по Namur EN 50227 **58**
Серия 1	15	4.8	84542**XX**.0000.**00000**	0 - 16	0 - 16	0 - 16	0 - 16	0 - 16
Серия 1	20	10.0	84543**XX**.0000.**00000**	0 - 10	0 - 10	0 - 10	0 - 10	0 - 10
Серия 2	25	14.0	84544**XX**.0000.**00000**	0 - 10	0 - 10	0 - 10	0 - 10	0 - 10
Серия 2	32	23.0	84545**XX**.0000.**00000**	0 - 7	0 - 7	0 - 7	0 - 7	0 - 7
Серия 2	40	30.0	84546**XX**.0000.**00000**	0 - 4.5	0 - 4.5	0 - 4.5	0 - 4.5	0 - 4.5
Серия 3	50	37.0	84547**XX**.0000.**00000**	0 - 3.0	0 - 3.0	0 - 3.0	0 - 3.0	0 - 3.0

* Управляющее давление 3.5 - 10 бар, подача в управляющий порт Z2
** Управляющее давление 1 - 10 бар, подача в управляющий порт Z1

Присоед. размер ISO	Проходное сечение мм	Kv, м³/ч	Номер по каталогу	Рабочее давление бар*				
				PTFE **00**	Нормально открытый клапан** **01**	Датчик положения с микровыключателями **23**	Адаптер Namur для присоединения пилотного клапана **50**	Индикатор положения Namur EN 50227 **58**
ISO	15	4.8	84552**XX**.0000.**00000**	0 - 16	0 - 16	0 - 16	0 - 16	0 - 16
ISO	20	10.0	84553**XX**.0000.**00000**	0 - 10	0 - 10	0 - 10	0 - 10	0 - 10
ISO	25	14.0	84554**XX**.0000.**00000**	0 - 10	0 - 10	0 - 10	0 - 10	0 - 10
ISO	32	23.0	84555**XX**.0000.**00000**	0 - 7	0 - 7	0 - 7	0 - 7	0 - 7
ISO	40	30.0	84556**XX**.0000.**00000**	0 - 4.5	0 - 4.5	0 - 4.5	0 - 4.5	0 - 4.5
ISO	50	37.0	84557**XX**.0000.**00000**	0 - 3.0	0 - 3.0	0 - 3.0	0 - 3.0	0 - 3.0

* Управляющее давление 3.5 - 10 бар, подача в управляющий порт Z2

** Управляющее давление 1 - 10 бар, подача в управляющий порт Z1

Обозначения на чертеже

Номер узла (детали)	Описание
101	Корпус клапана
*102	Пластина клапан
103	Шток клапана, в сборе
104	Винт с головкой под торцевой ключ
105	Пружинная шайба
*106	Прокладка
107	Резьбовой узел (втулка)
*108	Уплотнение штока клапана
*109	Кольцевое уплотнение
110	Нижняя часть корпуса регулятора
*111	Тарельчатая пружина
112	Резьбовой узел (втулка)
*113	Нажимная пружина
*114	Уплотняющая набивка
115	Сигнальный штырь (контакт)
*116	Нажимная пружина
117	Кольцевое уплотнение
118	Наконечник крышки
*119	Кольцевое уплотнение
120	Крышка корпуса регулятора cover
*122	Нажимная пружина

* Детали, входящие в перечень поставки ремонтного комплекта

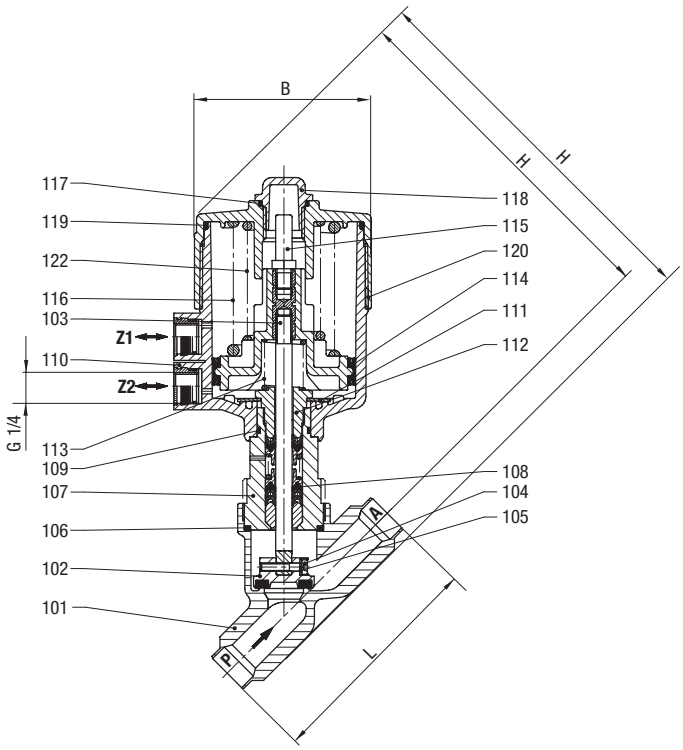

Присоед. размер DN	L мм	B мм	H мм	H1 мм
15	100	89.5	172.0	163.0
20	110	89.5	178.5	167.5
25	120	89.5	187.5	173.0
32	143	89.5	201.5	184.0
40	160	89.5	205.5	185.0
50	181	89.5	220.5	193.5

Ремкомплекты

Номер клапана по каталогу	Номер ремкомплекта	DIN / ISO
8454200	1256700	DIN
8454300	1256701	DIN
8454400	1256702	DIN
8454500	1256703	DIN
8454600	1256704	DIN
8454700	1256705	DIN
8455200	1256700	ISO
8455300	1256701	ISO
8455400	1256702	ISO
8455500	1256703	ISO
8455600	1256704	ISO
8455700	1256705	ISO

Дополнительные опции (клапаны)

XXXXX**08**.XXXX Двустороннего действия; требуется 4/2 или 5/2-ходовой пилотный клапан

XXXXX**22**.XXXX Более высокое управляющее давление

Остальные опции предоставляются по запросу

- -Несколько видов уплотнений: NBR, FPM, EPDM
- Ограничитель хода
- Глушитель
- Индуктивные датчики конечных положений

Принадлежности

3/2 ходовые клапаны 84660/ 84680, страница 148

Примечание:

Закажите набор принадлежностей 1264287, если эти клапаны должны использоваться в опасных зонах Zone 1/2 или 21/22. Этот набор включает дополнительную информационную табличку, декларацию соответствия и пылевой фильтр. Максимально допустимая температура рабочей среды снижается до +85 °C .

Обратитесь к странице 276 и получите техническую информацию о наших клапанах.

2/2-ходовые клапаны DN 15 ... DN 50

Для агрессивных газов и жидкостей
С пневматическим управлением
Поршневой клапан
Присоединение к процессу по стандарту DIN 11850
Рабочее давление 0 … 16 бар (см. таблицу)

Описание (стандартный клапан)

Назначение (функция клапана):	нормально закрытый клапан
Направление потока:	установленное
Положение установки (монтажа):	произвольное

Общие характеристики/спецификация клапана

Температура рабочей среды:	от 0°C до + 180 °C
Температура окружающей среды:	от 0°C до +60 °C
Корпус:	Нержавеющая сталь (1.4581)
Уплотнение седла:	PTFE
Внутренние компоненты:	Нержавеющая сталь Sandvik 1802
Уплотнение штока клапана:	PTFE / FPM саморегулирующееся

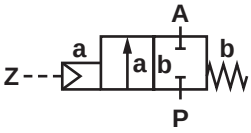

Параметры управляющей среды/ спецификация привода

Присоединительный размер управляющего порта:	G 1/4
Управляющая среда:	нейтральный газ
Температура управляющей среды:	макс. +80 °C
Материал корпуса:	Нерж. сталь, Алюминий с покрытием WEMA-kor
Уплотнение седла:	NBR
Внутренние компоненты:	сталь с покрытием

Конструктивные особенности

- Большой расход
- Клапан пригоден для работы с загрязненными рабочими средами
- Закрытие с демпфированием (клапан закрывается против направления потока)
- Прочная конструкция
- Пригоден для работы с вакуумом макс. до 90%

Технические характеристики

Присоединительный размер G	Проходное сечение мм	Kv, м³/ч	Номер по каталогу	Рабочее давление бар*				
				PTFE	Нормально открытый клапан**	Датчик положения Ex	Датчик положения с микровыключателями	Температура жидкости +200 °C
				00	**01**	**40**	**41**	**60**
Привод Ø 70 mm								
Ряд 1	15	4.8	84582**XX**.0000.**00000**	0 - 16	0 - 16	0 - 16	0 - 16	0 - 16
Ряд 1	20	10.0	84583**XX**.0000.**00000**	0 - 10	0 - 10	0 - 10	0 - 10	0 - 10
Ряд 2	25	14.0	84584**XX**.0000.**00000**	0 - 10	0 - 10	0 - 10	0 - 10	0 - 10
Ряд 2	32	23.0	84585**XX**.0000.**00000**	0 - 7	0 - 7	0 - 7	0 - 7	0 - 7
Ряд 2	40	30.0	84586**XX**.0000.**00000**	0 - 4.5	0 - 4.5	0 - 4.5	0 - 4.5	0 - 4.5
Ряд 3	50	37.0	84587**XX**.0000.**00000**	0 - 3	0 - 3	0 - 3	0 - 3	0 - 3
Привод Ø 125 mm								
Ряд 2	32	27.0	84885**XX**.0000.**00000**	0 - 16	0 - 16	0 - 16	0 - 16	0 - 16
Ряд 2	40	37.0	84886**XX**.0000.**00000**	0 - 10	0 - 10	0 - 10	0 - 10	0 - 10
Ряд 3	50	53.0	84887**XX**.0000.**00000**	0 - 10	0 - 10	0 - 10	0 - 10	0 - 10

* Управляющее давление 3.5 - 8 бар
** Управляющее давление 1 - 6 бар

Обозначения на чертеже

Номер узла (детали)	Описание
101	Корпус клапана
*102	Шток клапана, в сборе
*103	Прокладка
104	Резьбовой узел (втулка)
*105	Нажимная пружина
*106	Уплотнение штока клапана
107	Разделительная втулка
*108	Подшипник без вкладыша (скольжения)
109	Гайка
110	Нижняя часть корпуса регулятора
*111	Кольцевое уплотнение
*112	Кольцо с канавками FPM
113	Круглая шайба
*114	Кольцо с канавками
115	Круглая шайба
*116	Гайка уплотнения
117	Крышка корпуса регулятора
*118	Нажимная пружина только для DN 50
*119	Нажимная пружина
120	Винт с шестигранной головкой
121	Заглушка

* Детали, входящие в перечень поставки ремонтного комплекта

Привод Ø 70мм

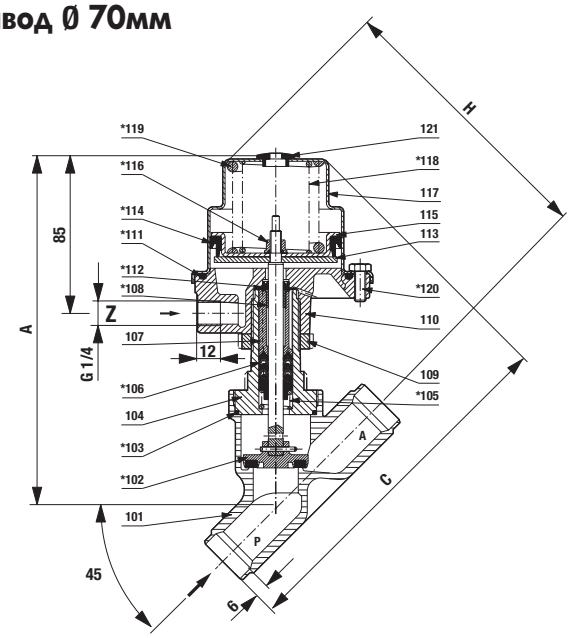

Привод Ø 125мм

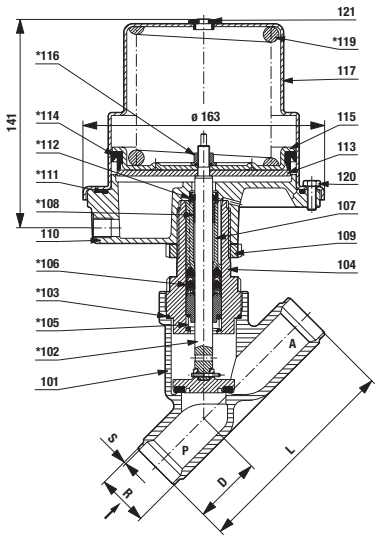

Ремкомплекты

Номер клапана по каталогу	Номер ремкомплекта
Привод Ø 70 mm	
8458200	1249651
8458300	1249652
8458400	1249653
8458500	1249654
8458600	1249655
8458700	1249656
Привод Ø 125 mm	
8488500	1249657
8488600	1249658
8488700	1249339

Присоед. размер DN	Присоед.размер DIN 11850	R	S	A	C	D	H	L
Привод Ø 70 mm								
15	Ряд 1	21.3	1.6	176	175	35	140.0	100
20	Ряд 1	26.9	1.6	182	184	39	145.0	110
25	Ряд 2	33.7	2.0	190	190	40	150.5	120
32	Ряд 2	42.4	2.0	205	207	46	161.0	143
40	Ряд 2	48.3	2.0	207	213	51	162.0	160
50	Ряд 3	60.3	2.0	219	226	55.5	171.0	181
Привод Ø 125 mm								
32	Ряд 2	42.4	2.0	270	271	46	221.0	143
40	Ряд 2	48.3	2.0	272	277	51	223.0	160
50	Ряд 3	60.3	2.0	284	290	55.5	231.0	181

Остальные опции предоставляются по запросу

Например, визуальный индикатор положения

Принадлежности

3/2 ходовые клапаны 84660/ 84680, страница 148

Обратитесь к странице 276 и получите техническую информацию о наших клапанах.

2/2-ходовые клапаны DN 15 ... DN 50

Для агрессивных газов и жидкостей
С пневматическим управлением
Поршневой клапан
Тип присоединения – под сварку по стандарту ISO
Рабочее давление 0 … 16 бар (см. таблицу)

Описание (стандартный клапан)

Назначение (функция клапана):	нормально закрытый клапан
Направление потока:	установленное
Положение установки (монтажа):	произвольное

Общие характеристики/спецификация клапана

Температура рабочей среды:	от 0°C до + 180 °C
Температура окружающей среды:	от 0°C до +60 °C
Корпус:	Нержавеющая сталь (1.4581)
Уплотнение седла:	PTFE
Внутренние компоненты:	Нержавеющая сталь Sandvik 1802
Уплотнение штока клапана:	PTFE / FPM саморегулирующееся

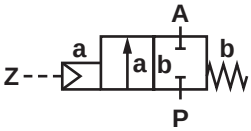

Параметры управляющей среды/ спецификация привода

Присоединительный размер управляющего порта:	G 1/4
Управляющая среда:	нейтральный газ
Температура управляющей среды:	до +80 °C
Материал корпуса:	Нерж. сталь, Алюминий с покрытие WEMA-kor
Уплотнение седла:	NBR
Внутренние компоненты:	сталь с покрытием

Конструктивные особенности

- Большой расход
- Клапан пригоден для работы с загрязненными рабочими средами
- Закрытие с демпфированием (клапан закрывается против направления потока)
- Прочная конструкция
- Пригодны для работы с вакуумом до макс. 90%

Технические характеристики

Присоединительный размер	Проходное сечение мм	Kv, м³/ч	Номер по каталогу	Рабочее давление бар*				
				PTFE	Нормально открытый клапан**	Датчик положения Ex	Датчик положения с микровыключателями	Температура жидкости +200 °C
				00	**01**	**40**	**41**	**60**
Привод Ø 70 mm								
ISO	15	4.8	84592**XX**.0000.**00000**	0 - 16	0 - 16	0 - 16	0 - 16	0 - 16
ISO	20	10.0	84593**XX**.0000.**00000**	0 - 10	0 - 10	0 - 10	0 - 10	0 - 10
ISO	25	14.0	84594**XX**.0000.**00000**	0 - 10	0 - 10	0 - 10	0 - 10	0 - 10
ISO	32	23.0	84595**XX**.0000.**00000**	0 - 7	0 - 7	0 - 7	0 - 7	0 - 7
ISO	40	30.0	84596**XX**.0000.**00000**	0 - 4.5	0 - 4.5	0 - 4.5	0 - 4.5	0 - 4.5
ISO	50	37.0	84597**XX**.0000.**00000**	0 - 3	0 - 3	0 - 3	0 - 3	0 - 3
Привод Ø 125 mm								
ISO	32	27.0	84895**XX**.0000.**00000**	0 - 16	0 - 16	0 - 16	0 - 16	0 - 16
ISO	40	37.0	84896**XX**.0000.**00000**	0 - 10	0 - 10	0 - 10	0 - 10	0 - 10
ISO	50	53.0	84897**XX**.0000.**00000**	0 - 10	0 - 10	0 - 10	0 - 10	0 - 10

* Управляющее давление 3.5 - 8 бар
** Управляющее давление 1 - 6 бар

Обозначения на чертеже

Номер узла (детали)	Описание
101	Корпус клапана
*102	Шток клапана, в сборе
*103	Прокладка
104	Резьбовой узел (втулка)
*105	Нажимная пружина
*106	Уплотнение штока клапана
107	Разделительная втулка
*108	Подшипник без вкладыша (скольжения)
109	Гайка
110	Нижняя часть корпуса регулятора
*111	Кольцевое уплотнение
*112	FPM Кольцо с канавками
113	Круглая шайба
*114	Кольцо с канавками
115	Круглая шайба
*116	Гайка уплотнения
117	Крышка корпуса регулятора
*118	Нажимная пружина только для DN 50
*119	Нажимная пружина
120	Винт с шестигранной головкой
121	Заглушка

* Детали, входящие в перечень поставки ремонтного комплекта

Привод Ø 70мм

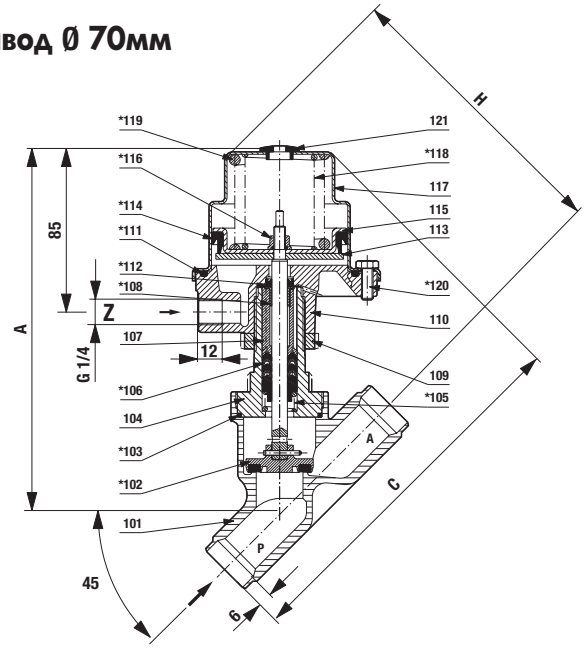

Привод Ø 125мм

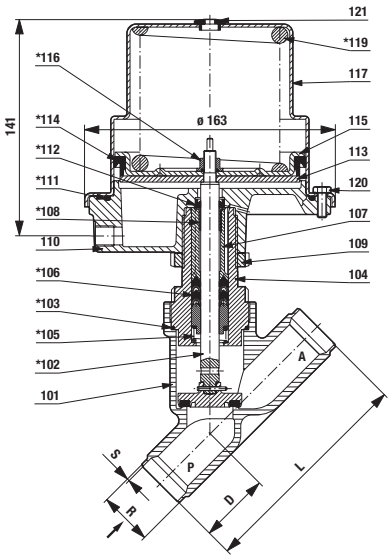

Присоед. размер DN	Тип присоед.	R	S	A	C	D	H	L
Привод Ø 70 mm								
15	ISO	21.3	1.6	176	175	35	140.0	100
20	ISO	26.9	1.6	182	184	39	145.0	110
25	ISO	33.7	2.0	190	190	40	150.5	120
32	ISO	42.4	2.0	205	207	46	161.0	143
40	ISO	48.3	2.0	207	213	51	162.0	160
50	ISO	60.3	2.0	219	226	55.5	171.0	181
Привод Ø 125 mm								
32	ISO	42.4	2.0	270	271	46	221.0	143
40	ISO	48.3	2.0	272	277	51	223.0	160
50	ISO	60.3	2.0	284	290	55.5	231.0	181

Ремкомплекты

Номер клапана по каталогу	Номер ремкомплекта
Привод Ø 70 mm	
8459200	1249651
8459300	1249652
8459400	1249653
8459500	1249654
8459600	1249655
8459700	1249656
Привод Ø 125 mm	
8489500	1249657
8489600	1249658
8489700	1249339

Остальные опции предоставляются по запросу

Например, визуальный индикатор положения

Принадлежности

3/2 ходовые клапаны 84660/ 84680, страница 148

Обратитесь к странице 276 и получите техническую информацию о наших клапанах.

2/2-ходовые клапаны DN 15 ... DN 25

Для агрессивных газов и жидкостей
С пневматическим управлением
Поршневой клапан
Присоединительный размер G 1/2 ... G 1 или 1/2" NPT ... 1" NPT
Рабочее давление – см. таблицу

Описание (стандартный клапан)

Назначение (функция клапана):	нормально закрытый клапан
Направление потока:	установленное
Положение установки (монтажа):	произвольное

Общие характеристики/спецификация клапана

Температура рабочей среды:	от -10°C до +180 °C
Температура окружающей среды:	от -10°C до +60 °C
Корпус:	Нержавеющая сталь
Уплотнение седла:	PTFE
Внутренние компоненты:	Нержавеющая сталь
Уплотнение штока клапана:	PTFE / FPM саморегулирующееся

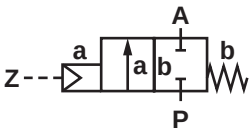

Параметры управляющей среды/ спецификация привода

Управляющая среда:	нейтральный газ
Температура управляющей среды:	макс. +60 °C
Корпус:	Полиамид 66 армированный стекловолокном
Уплотнение седла:	NBR
Внутренние компоненты:	Латунь, нержавеющая сталь

Конструктивные особенности

- Визуальный индикатор положения в стандартном исполнении
- Закрытие с демпфированием (клапан закрывается против направления потока), защита от гидроудара
- Пригодны для работы с загрязненными рабочими средами
- Пригодны для работы с вакуумом до 90%
- Обратное направление потока (опция)
- Большой расход
- Управление клапаном посредствм внешней управляющей среды

Технические характеристики – для клапанов с приводом Ø 50мм

Присоединитель-ный размер G	Проходное сечение мм	Kv, м³/ч	Номер по каталогу	Рабочее давление бар*				
				PTFE	Нормально открытый клапан**	Датчик положения с микровыключателями	Адаптер Namur для присоединения пилотного клапана	Индикатор положения по Namur EN 50227
				00	**01**	**23**	**50**	**58**
1/2	15	4.8	84742**XX**.0000.**00000**	0 - 16	0 - 16	0 - 16	0 - 16	0 - 16
3/4	20	10.0	84743**XX**.0000.**00000**	0 - 8	0 - 8	0 - 8	0 - 8	0 - 8
1	25	14.0	84744**XX**.0000.**00000**	0 - 5	0 - 5	0 - 5	0 - 5	0 - 5

* Управляющее давление 3.5 - 10 бар, подача в управляющий порт Z2
** Управляющее давление 1 - 10 бар, подача в управляющий порт Z1

Обозначения на чертеже

Номер узла (детали)	Описание
101	Корпус клапана
*102	Пластина клапан
103	Шток клапана, в сборе
104	Винт с головкой под торцевой ключ
105	Пружинная шайба
*106	Прокладка
107	Резьбовой узел (втулка)
*108	Уплотнение штока клапана
*109	Кольцевое уплотнение
110	Нижняя часть корпуса регулятора
*111	Тарельчатая пружина
112	Резьбовой узел (втулка)
*113	Нажимная пружина
*114	Уплотняющая набивка
115	Сигнальный штырь (контакт)
*116	Нажимная пружина
117	Кольцевое уплотнение
118	Наконечник крышки
*119	Кольцевое уплотнение
120	Крышка привода

* Детали, входящие в перечень поставки ремонтного комплекта

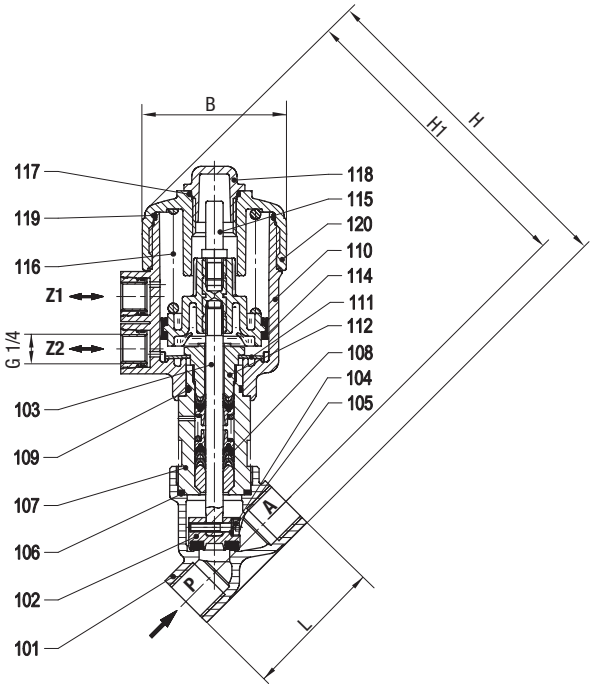

Присоед. размер G	L мм	B мм	H мм	H1 мм
1/2	65	66	154	140.5
3/4	75	66	160	144.5
1	90	66	171	150.5

Ремкомплекты

Номер клапана по каталогу	Номер ремкомплекта
8474200	1260581
8474300	1260583
8474400	1268585

Дополнительные опции (клапаны)

XXXXX**08**.XXXX Двустороннего действия; требуется 4/2 или 5/2-ходовой пилотный клапан

Остальные опции предоставляются по запросу

- Несколько типов уплотнений: NBR, FPM, EPDM
- Ограничитель хода
- Глушитель

Принадлежности

3/2 ходовые клапаны 84660/ 84680, страница 148

Примечание:

Закажите набор принадлежностей 1264287, если эти клапаны должны использоваться в опасных зонах Zone 1/2 или 21/22. Этот набор включает дополнительную информационную табличку, декларацию соответствия и пылевой фильтр. Максимально допустимая температура рабочей среды снижается до +85 °C.

Обратитесь к странице 276 и получите техническую информацию о наших клапанах.

2/2-ходовые клапаны DN 15 ... DN 25

Для агрессивных газов и жидкостей
С пневматическим управлением
Поршневой клапан
Тип присоединения по стандарту DIN 11850 или под сварку по стандарту ISO
Рабочее давление см. таблицу

Описание (стандартный клапан)

Назначение (функция клапана):	нормально закрытый клапан
Направление потока:	установленное
Положение установки (монтажа):	произвольное

Общие характеристики/спецификация клапана

Температура рабочей среды:	от -10°C до + 180 °C
Температура окружающей среды:	от -10°C до +60 °C
Корпус:	Нержавеющая сталь
Уплотнение седла:	PTFE
Внутренние компоненты:	Нержавеющая сталь
Уплотнение штока клапана:	PTFE / FPM саморегулирующееся

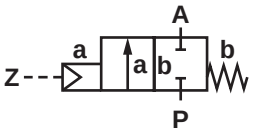

Параметры управляющей среды/ спецификация привода

Управляющая среда:	нейтральный газ
Температура управляющей среды:	макс. +60 °C
Материал корпуса:	Полиамид 66 армированный стекловолокном
Уплотнение седла:	NBR
Внутренние компоненты:	Латунь, нержавеющая сталь

Конструктивные особенности

- Визуальный индикатор положения в стандартном исполнении
- Закрытие с демпфированием (клапан закрывается против направления потока), защита от гидроудара
- Пригодны для работы с загрязненными рабочими средами
- Пригодны для работы с вакуумом до 90%
- Обратное направление потока (опция)
- Большой расход
- Управление клапаном посредствм внешней управляющей среды

Технические характеристики – для клапанов с приводом Ø 50мм

Присоединительный размер G	Проходное сечение мм	Kv, м³/ч	Номер по каталогу	Рабочее давление бар*				
				PTFE	Нормально открытый клапан**	Датчик положения с микровыключателями	Адаптер Namur для присоединения пилотного клапана	Индикатор положения по Namur EN 50227
				00	**01**	**23**	**50**	**58**
Ряд 1	15	4.8	84762**XX**.0000.**00000**	0 - 16	0 - 16	0 - 16	0 - 16	0 - 16
Ряд 1	20	10.0	84763**XX**.0000.**00000**	0 - 8	0 - 8	0 - 8	0 - 8	0 - 8
Ряд 1	25	14.0	84764**XX**.0000.**00000**	0 - 5	0 - 5	0 - 5	0 - 5	0 - 5
ISO	15	4.8	84772**XX**.0000.**00000**	0 - 16	0 - 16	0 - 16	0 - 16	0 - 16
ISO	20	10.0	84773**XX**.0000.**00000**	0 - 8	0 - 8	0 - 8	0 - 8	0 - 8
ISO	25	14.0	84774**XX**.0000.**00000**	0 - 5	0 - 5	0 - 5	0 - 5	0 - 5

* Управляющее давление 3.5 - 10 бар, подача в управляющий порт Z2
** Управляющее давление 1 - 10 бар, подача в управляющий порт Z1

Обозначения на чертеже

Номер узла (детали)	Описание
101	Корпус клапана
*102	Пластина клапан
103	Шток клапана, в сборе
104	Винт с головкой под торцевой ключ
105	Пружинная шайба
*106	Прокладка
107	Резьбовой узел (втулка)
*108	Уплотнение штока клапана
*109	Кольцевое уплотнение
110	Нижняя часть корпуса регулятора
*111	Тарельчатая пружина
112	Резьбовой узел (втулка)
*114	Уплотняющая набивка
115	Сигнальный штырь (контакт)
*116	Нажимная пружина
117	Кольцевое уплотнение
118	Наконечник крышки
*119	Кольцевое уплотнение
120	Корпус привода

* Детали, входящие в перечень поставки ремонтного комплекта

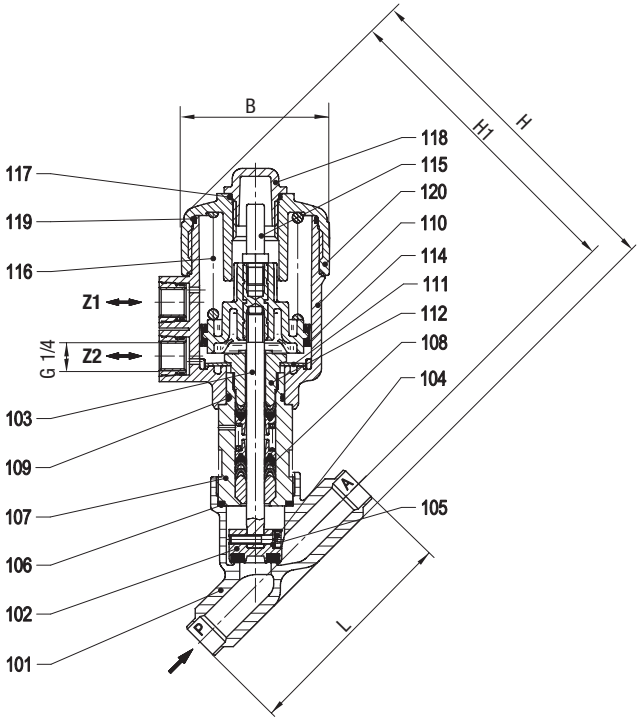

Присоед. размер DN	L мм	B мм	H мм	H1 мм
15	100	66	149.5	140.5
20	110	66	156.0	145.0
25	120	66	165.0	150.5

Ремкомплекты

Номер клапана по каталогу	Номер ремкомплекта	DIN / ISO
8476200	1260581	DIN
8476300	1260583	DIN
8476400	1268585	DIN
8477200	1260581	ISO
8477300	1260583	ISO
8477400	1268585	ISO

Дополнительные опции (клапаны)

XXXXX**08**.XXXX Двустороннего действия; требуется 4/2 или 5/2-ходовой пилотный клапан

Остальные опции предоставляются по запросу

- Несколько типов уплотнений: NBR, FPM, EPDM
- Ограничитель хода
- Глушитель

Принадлежности

3/2 ходовые клапаны 84660/ 84680, страница 148

Обратитесь к странице 276 и получите техническую информацию о наших клапанах.

2/2-ходовые клапаны DN15 ... DN100

Для агрессивных газов и жидкостей
С пневматическим управлением
Поршневой клапан
Фланцевое присоединение PN 16
Рабочее давление – 0 ... 16 бар (см. таблицу)

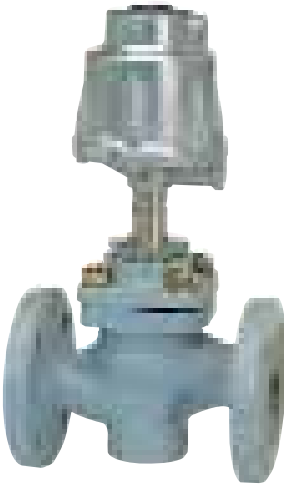

Описание (стандартный клапан)

Клапан для воздуха, воды, масла, горячей воды и пара с вязкостью до 400мм²/с (сСт)

Тип:	Тарельчатый клапан с пневматическим управлением
Функция клапана:	Нормально закрытый клапан Закрывается под действием пружины Открывается с помощью внешней
Направление потока:	заданное
Управляющая среда:	воздух макс. +80 °C
Температура рабочей среды:	от -10 °C до +180 °C
Температура окружающей среды:	от -10 °C до +80 °C
Положение установки (монтажа):	произвольное

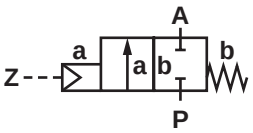

Материалы

Корпус:	Серый литой чугун
Уплотнение седла клапана:	PTFE (политетрафторэтилен)
Уплотнение штока:	PTFE- кольцевое уплотнение V-образного сечения
Внутренние компоненты:	Латунь, нержавеющая сталь

Конструктивные особенности

- Большой расход
- Пригодны для работы с паром
- Прочная конструкция
- Закрытие с демпфированием (клапаны закрываются против направления потока), защита от гидроудара

Технические характеристики

ДУ клапана, мм	Kv, м³/ч	Номер по каталогу	Рабочее давление бар, для газов или жидкостей с вязкостью до 400мм²/с (сСт) *				
			PTFE	Нормально открытый клапан	Визуальный индикатор положения	Датчик положения с микровыключа-телями	Датчик положения EEx de IIC T6
			00	**01**	**55**	**57**	**64**
15	3.6	83202**XX**.0000.**00000**	0 - 16	0 - 16	0 - 16	0 - 16	0 - 16
20	6.1	83203**XX**.0000.**00000**	0 - 16	0 - 16	0 - 16	0 - 16	0 - 16
25	9.5	83204**XX**.0000.**00000**	0 - 10	0 - 16	0 - 10	0 - 10	0 - 10
32	15.0	83205**XX**.0000.**00000**	0 - 10	0 - 10	0 - 10	0 - 10	0 - 10
40	23.0	83206**XX**.0000.**00000**	0 - 10	0 - 10	0 - 10	0 - 10	0 - 10
50	35.0	83207**XX**.0000.**00000**	0 - 10	0 - 10	0 - 10	0 - 10	0 - 10
65	61.0	83208**XX**.0000.**00000**	0 - 7	0 - 7	0 - 7	0 - 7	0 - 7
80	90.0	83209**XX**.0000.**00000**	0 - 5	0 - 5	0 - 5	0 - 5	0 - 5
100	138.0	83210**XX**.0000.**00000**	0 - 2.5	0 - 2.5	0 - 2.5	0 - 2.5	0 - 2.5
Привод большего размера			**50***	**80****	-	**65**	-
65***	61.0	83208**XX**.0000.**00000**	0 - 16	0 - 16	-	0 - 10.5	-
80***	90.0	83209**XX**.0000.**00000**	0 - 9	0 - 16	-	0 - 10.5	-
100***	138.0	83210**XX**.0000.**00000**	0 - 10.5	0 - 10	-	0 - 10.5	-

* Управляющее давление 5.5 - 7 бар
** Управляющее давление 1 - 7 бар
*** Для этих клапанов отсутствует диаграмма с размерами (параметрами)

Обозначения на чертеже

Номер узла (детали)	Описание
1	Корпус клапана
2	Шток клапана
*3	Стопорное кольцо
*4	Прокладка
*5	Направляющее кольцо
*6	Нажимная пружина
*7	Опорное кольцо
*8	Набивочное (уплотняющее) кольцо
*9	Компрессионное кольцо
10.01	Крышка
10.02	Гильза поршня
*11	Шестигранная гайка
12	Пылезащитный колпачок
*14	Прокладка
15	Пластина клапан
16	Расклёпываемый штифт
17	Нажимная пружина
18	Нажимная пружина ***
19	Пластина клапан
20	Втулка (гильза) клапана, в сборе
*21	Кольцо с канавками
*22	Кольцевое уплотнение
23	Винт с головкой под торцевой ключ
*24	Кольцевое уплотнение
25	Основание привода, в сборе
*26	Кольцо с канавками
27	Шестигранная гайка
28	Пружинная шайба
29	Фланец
*30	Прокладка
*33	Набивочное (уплотняющее) кольцо
34	Нажимная пружина **

Номер узла (детали)	Описание
16	Гайка с буртиком
35	Винт с головкой под торцевой ключ
36	Пружинная шайба
37	Пластина клапана
40	Зажимная пластина

* Детали, входящие в перечень поставки ремонтного комплекта.
** Только для DN50
*** Только для DN40 и DN50

Ду	L мм	B мм	H мм	øF мм
15	130	96	218	95
20	150	96	227	105
25	160	96	233	115
32	180	164	314	140
40	200	164	319	150
50	230	164	329	165
65	290	164	339	185
80	310	164	360	200
100	350	164	381	220

Стандартный привод

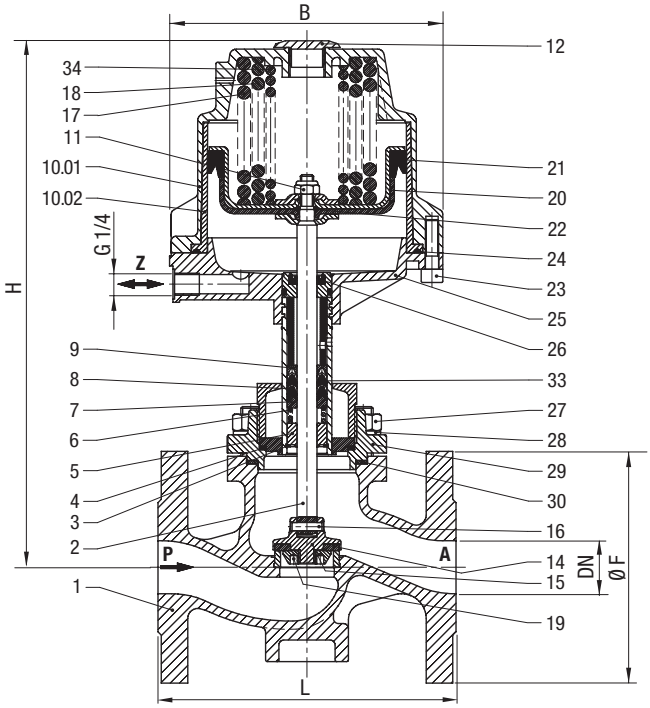

DN 65 ... DN 100

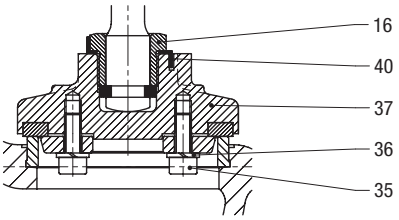

Дополнительные опции (клапаны)

XXXXXX**53**.XXXX Управляющая среда – вода
XXXXXX**58**.XXXX Датчик положения – для конструкции 2
XXXXXX**95**.XXXX Корпус GP240H (литая сталь), уплотнение седла 1.4112/1.4305, фланец PN40, рабочее давление зависит от размера соединительного узла, температура жидкости Tmax.+300°C

Остальные опции предоставляются по запросу

Обратитесь к странице 276 и получите техническую информацию о наших клапанах.

ПНЕВМООСТРОВА NORGREN СЕРИИ VM ПОСТАВЛЯЮТСЯ С ШИРИНОЙ КОРПУСА КАК 10ММ, ТАК И 15ММ, И ОБЕСПЕЧИВАЮТ ПРЕВОСХОДНЫЕ РАСХОДЫ 430 Л/МИН И 1,000 Л/МИН СООТВЕТСТВЕННО. ВЫБОР ТИПА УПРАВЛЯЮЩЕЙ ШИНЫ - МНОГОПОЛЮСНАЯ ИЛИ FIELDBUS - СОПРЯГАЕМОЙ СО ВСЕМИ СУЩЕСТВУЮЩИМИ НА РЫНКЕ ПРОТОКОЛАМИ ОБМЕНА ДАННЫХ.

Вы также можете выбрать способ монтажа: на DIN-рейке, сквозные отверстия, монтаж на стойке и монтаж на основной плате. Пневмоострова (Valve islands) могут конфигурироваться группами от 2 до 20 станций, с одиночными или сдвоенными соленоидами, с возможностей ручных блокировок и размеров присоединения трубной арматуры. Это обеспечивает свыше 15 миллионов возможных конфигураций. Тем не менее, выбор нужной конфигурации осуществляется просто. Компания Norgren предоставляет программный пакет произвольное конфигурации, размещенный на сайте **www.norgren.com**, с помощью которого Вы можете определить номер детали (устройства) и цену. 2D и 3D CAD чертежи предоставляются в 13 форматах.

Пневмоострова серии VM

VM10 представляет собой компактный пневмоостров с шириной корпуса 10 мм и расходом 430 л/мин. Конструкция обеспечивает возможность применения системы во многих приложениях в широком диапазоне отраслей промышленности. Большое количество имеющихся опций обеспечивает возможность создания конфигураций пневмоостровов, точно соответствующих Вашим требованиям.

VM15 представляет собой компактный пневмоостров с шириной корпуса 15 мм, также обеспечивающий превосходный расход для данного размера в 1,000 л/мин. Устройство также имеет все опции, предлагаемые для VM10, плюс некоторые дополнительные опции для применения на различных диапазонах давлений, часто необходимых для приложений с большими расходами.

Настройка конфигурации пневмоострова в точном соответствии с требованиями заказчика легко осуществляется с помощью простого программного обеспечения фирмы Norgren по настройке конфигурации, размещенного на сайте **www.norgren.com**.

Опции и принадлежности

Интегрирование пневмоостровов VM10 и VM15 с Norgren FD67 I/O с подключением посредством многополюсного соединения. Обеспечивает управление и диагностику каждого выхода по сетевой шине Fieldbus.

Специальные зажимы для пневмоостровов VM10 позволяют блокировать отдельные клапаны без использования специальных инструментов.

Опционально - разъем подключения питания с возможностью блокировки отдельных соленоидных клапанов пневмоострова VM10.

Широкий выбор кабелей и разъемов для многополюсных и сетевых шин Fieldbus, позволяющих скомплектовать всю систему у одного поставщика.

ISEM (нагнетательные манифольды промежуточной подачи) позволяют контролировать различные величины давления одним пневмоостровом.

Самоклеющиеся этикетки и информационные таблички на корпусе позволяют оперативно осуществлять идентификацию клапанов.

Прочная скоба для прямого монтажа или монтажа на рейку DIN

Pneumapole sub base- специальная пневматическая многополюсная шина, обеспечивающая быстрое и простое обслуживание и замену без необходимости отсоединения трубопроводов. Возможность настенного монтажа.

3/2-ходовые клапаны DN15 ... DN100

Для нейтральных газов и жидкостей
С пневматическим управлением
Поршневой клапан
Фланцевое присоединение PN 16
Рабочее давление – 0 ... 16 бар (см. таблицу)

Описание (стандартный клапан)

Клапан для воздуха, воды, масла, горячей воды и пара с вязкостью до 400мм²/с (сСт)

Функция клапана:	нормально закрытый порты P изолирован от A, закрывается под действием пружины, открываясь коммутирует порт P и A
Направление потока:	заданное
Управляющая среда:	Воздух, макс. +80 °C
Температура рабочей среды:	от -10 °C до +180 °C
Температура окружающей среды:	от -10 °C до +80 °C
Положение установки (монтажа):	произвольное, предпочтительно вертикально, приводом вверх

Спецификация клапана

Корпус:	Серый чугун
Уплотнение седла клапана:	PTFE (политетрафторэтилен)
Уплотнение штока:	PTFE- уплотняющая набивка
Внутренние компоненты:	Латунь, нержавеющая сталь

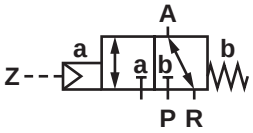

Конструктивные особенности

- Закрытие с демпфированием (клапаны закрываются против направления потока)
- Пригоден для работы с паром
- Может использоваться в качестве Y-образного клапана (давление подается на порт A)
- Большой расход
- Прочная конструкция

Технические характеристики

Ду, мм	Kv, м³/ч		Номер по каталогу	Рабочее давление для газов и жидкостей, с вязкостью до 400мм²/с (сСт)*, бар			
	Направление потока P -> A	Направление потока A -> R		PTFE **00**	Визуальный индикатор положения **55**	Датчик положения с микро-выключателями **57**	Датчик положения EEx de IIC T6 **64**
15	6.1	4.2	83242**XX**.0000.**00000**	0 - 16	0 - 16	0 - 16	0 - 16
20	12.0	7.0	83243**XX**.0000.**00000**	0 - 16	0 - 16	0 - 16	0 - 16
25	19.0	12.5	83244**XX**.0000.**00000**	0 - 10	0 - 10	0 - 10	0 - 10
32	25.0	15.0	83245**XX**.0000.**00000**	0 - 16	0 - 16	0 - 16	0 - 16
40	39.0	27.0	83246**XX**.0000.**00000**	0 - 14	0 - 14	0 - 14	0 - 14
50	64.0	43.0	83247**XX**.0000.**00000**	0 - 10	0 - 10	0 - 10	0 - 10
65	102.0	67.0	83248**XX**.0000.**00000**	0 - 7	0 - 7	0 - 7	0 - 7
80	144.0	94.0	83249**XX**.0000.**00000**	0 - 4	0 - 4	0 - 4	0 - 4
100	219.0	144.0	83250**XX**.0000.**00000**	0 - 2	0 - 2	0 - 2	0 - 2

* Управляющее давление 5.5 - 7 бар

Обозначения на чертеже

Номер узла (детали)	Описание
1	Корпус клапана
2	Шток клапана
3	Стопорное кольцо
4	Плоское уплотнение
5	Направляющее кольцо
6	Нажимная пружина
7	Опорное кольцо
8	Набивочное (уплотняющее) кольцо
9	Компрессионное кольцо
10.01	Крышка
10.02	Гильза поршня
11	Зажимная гайка
12	Пылезащитный колпачок
14	Прокладка
15	Пластина клапан
16	Пластина клапан
17	Нажимная пружина
18	Нажимная пружина
19	Зажимная гайка (контргайка)
20	Втулка (гильза) клапана, в сборе
21	Кольцо с канавками
22	Кольцевое уплотнение
23	Винт с головкой под торцевой ключ
24	Кольцевое уплотнение
25	Нижняя часть, в сборе
26	Кольцо с канавками
27	Шестигранная гайка
28	Пружинная шайба
29	Фланец
30	Плоское уплотнение фланца
33	Набивочное (уплотняющее) кольцо
35	Кольцевое уплотнение

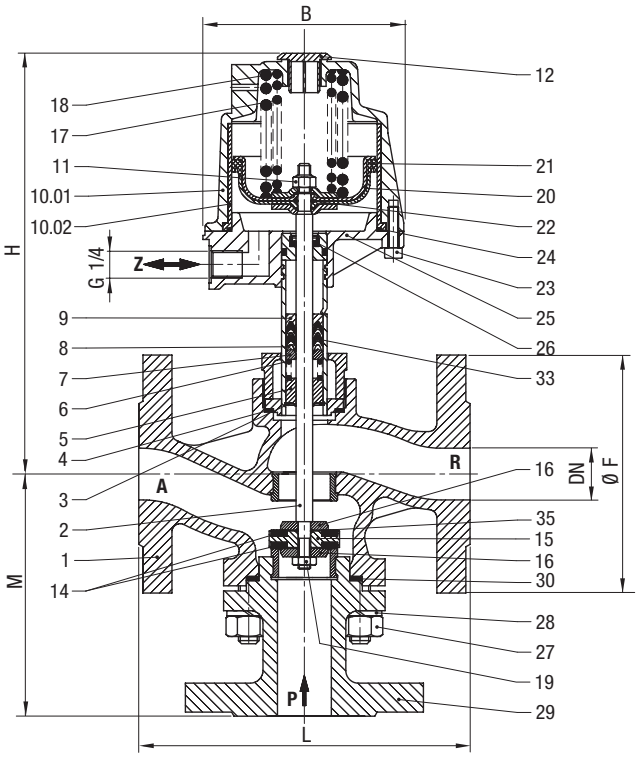

Присоед. размер DN	L мм	B мм	M мм	H мм	øF мм
15	130	96	97	201	95
20	150	96	110	206	105
25	160	96	116	207	115
32	180	164	140	295	140
40	200	164	145	303	150
50	230	164	156	312	165
65	290	164	182	319	185
80	310	164	188	331	200
100	350	164	229	344	220

Дополнительные опции (клапаны)

XXXXXX**53**.XXXX Управляющая среда – вода

Остальные опции предоставляются по запросу

Принадлежности

3/2 ходовые клапаны 84660/ 84680, страница 148

Обратитесь к странице 276 и получите техническую информацию о наших клапанах.

2/2-ходовые клапаны G1/2 ... G2

Для нейтральных газов и жидкостей
С пневматическим управлением
Мембранный клапан
Рабочее давление – 0 ... 10 бар

Описание (стандартный клапан)

Клапан, например, для систем подачи воздуха и воды

Функция клапана:	Нормально закрытый Закрывается под действием пружины Открывается под воздействием
Направление потока:	заданное
Управляющая среда:	Воздух, макс. +40 °C
Температура рабочей среды:	от -10 °C до +80 °C
Температура окружающей среды:	от -10 °C до +55 °C
Положение установки (монтажа):	произвольное

Спецификация клапана

Корпус:	Серый литой чугун
Уплотнение седла клапана:	EPDM

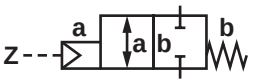

Конструктивные особенности

- Пригодны для работы с загрязненными и вязкими рабочими средами
- Любое направление потока и установочное положение

Технические характеристики

Присоединительный размер G	Проходн. сечение, мм	Kv, м³/ч	Номер по каталогу	Рабочее давление ба						
				EPDM	Нормально открытый клапан	FPM	PTFE	Визуальный индикатор положения	Датчик положения с микровыключателями	Датчик положения EEx de IIC T6
				00	**01***	**03**	**06**	**55**	**57**	**64**
1/2	15	7.0	83352**XX**.0000.**00000**	0 - 10	0 - 10	0 - 10	0 - 10	0 - 10	0 - 10	0 - 10
3/4	20	15.0	83353**XX**.0000.**00000**	0 - 10	0 - 10	0 - 10	0 - 10	0 - 10	0 - 10	0 - 10
1	25	20.0	83354**XX**.0000.**00000**	0 - 10	0 - 10	0 - 10	0 - 10	0 - 10	0 - 10	0 - 10
1 1/4	32	37.0	83355**XX**.0000.**00000**	0 - 10	0 - 10	0 - 10	0 - 10	0 - 10	0 - 10	0 - 10
1 1/2	40	41.0	83356**XX**.0000.**00000**	0 - 10	0 - 10	0 - 10	0 - 10	0 - 10	0 - 10	0 - 10
2	50	82.0	83357**XX**.0000.**00000**	0 - 10	0 - 10**	0 - 10	0 - 10	0 - 10	0 - 10	0 - 10

Управляющее давление 5.5 - 7 бар
* Управляющее давление 1 - 5.5 бар
** Управляющее давление 1 - 5 бар

Обозначения на чертеже

Номер узла (детали)	Описание
1	Корпус клапана
*2	Диафрагма
3	Опорное кольцо (буртик)
*4	Уплотнение с четырьмя кольцами
*5	Пружинная шайба
6	Диск диафрагмы
7	Нажимная пружина
8	Нажимная пружина
9	Шайба
10	Крышка корпуса привода
12	Винт
13	Шайба
*14	Диафрагма
15	Шток
16	Основание привода
18	Винт
19	Пружинная шайба
21	Uni-гайка-ограничитель
*22	Прокладка
24	Пластина
25	Уплотнительная крышка
26	Нажимная пружина
27	Кольцевое уплотнение
28	Промежуточное (распорное) кольцо
29	Крышка
30	Насеченный штифт
31	Толкатель

* Детали, входящие в перечень поставки ремонтного комплекта.

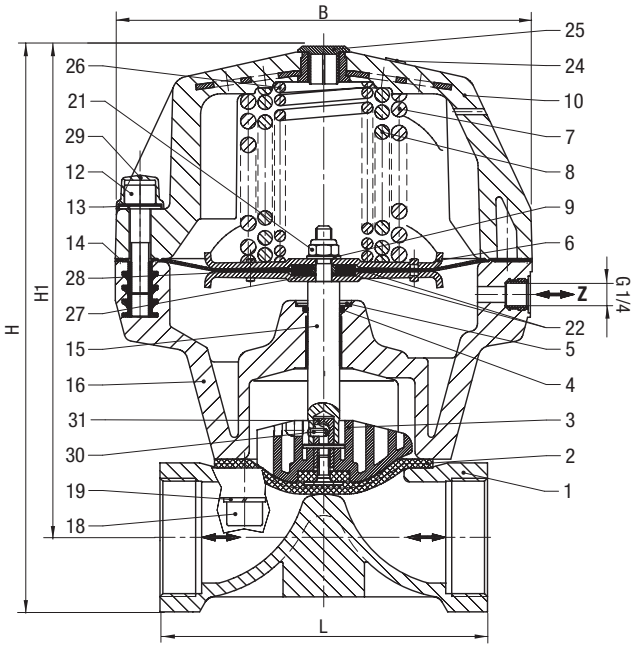

Присоединитель-ный размер G	L мм	B мм	H мм	øH1 мм
1/2	85	125	164.0	148
3/4	85	125	168.5	148
1	110	125	171.0	148
1 1/4	120	155	230.5	203
1 1/2	140	155	235.5	203
2	165	210	285.5	248

Дополнительные опции (клапаны)

XXXXXX**50**.XXXX Клапан с корпусом из нержавеющей стали

Остальные опции предоставляются по запросу

Принадлежности

3/2 ходовые клапаны 84660/ 84680, страница 148

Обратитесь к странице 276 и получите техническую информацию о наших клапанах.

2/2-ходовые клапаны DN15 ... DN150

Для нейтральных газов и жидкостей
С пневматическим управлением
Мембранный клапан
Фланцевое присоединение PN10/PN16
Рабочее давление 0 ... 10 бар (см. таблицу)

Описание (стандартный клапан)

Клапан для систем подачи горячей воды или пара

Функция клапана:	Нормально закрытый Закрывается под действием пружины Открывается под воздействием
Направление потока:	заданное
Управляющая среда:	Воздух, макс. +40 °C
Температура рабочей среды:	от -10 °C до +80 °C
Температура окружающей среды:	от -10 °C до +55 °C
Положение установки (монтажа):	произвольное

Спецификация клапана

Корпус:	Серый литой чугун
Уплотнение седла клапана:	EPDM

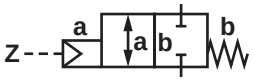

Конструктивные особенности

- Пригодны для работы с сильно загрязненными и вязкими рабочими средами
- Любое направление потока и установочное положение

Технические характеристики

Ду, мм	Kv, м³/ч	Номер по каталогу*	Рабочее давление бар						
			EPDM	Нормально открытый клапан	FPM	PTFE	Визуальный индикатор положения	Датчик положения с микровыключателями	Датчик положения EEx de IIC T6
		→	**00**	**01****	**03**	**06**	**55**	**57**	**64**
15	7.0	83382**XX**.0000.**00000**	0-10	0-10	0-10	0-6	0-10	0-10	0-10
20	14.0	83383**XX**.0000.**00000**	0-10	0-10	0-10	0-6	0-10	0-10	0-10
25	20.0	83384**XX**.0000.**00000**	0-10	0-10	0-10	0-6	0-10	0-10	0-10
32	37.0	83385**XX**.0000.**00000**	0-10	0-10	0-10	0-6	0-10	0-10	0-10
40	40.0	83386**XX**.0000.**00000**	0-10	0-10	0-10	0-6	0-10	0-10	0-10
50	82.0	83387**XX**.0000.**00000**	0-10	0-10	0-10	0-6	0-10	0-10	0-10
65	102.0	83388**XX**.0000.**00000**	0-6	0-6	0-6	0-6	0-6	0-6	0-6
80	165.0	83389**XX**.0000.**00000**	0-8	0-8	0-8	0-6	0-8	0-8	0-8
100	241.0	83390**XX**.0000.**00000**	0-6	0-6	0-6	0-6	0-6	0-6	0-6
125	378.0	83391**XX**.0000.**00000**	0-8	0-8	0-8	0-6	0-8	0-8	0-8
150	496.0	83392**XX**.0000.**00000**	0-6	0-6	0-6	0-6	0-6	0-6	0-6

* Управляющее давление DN 15 - 50: 5.5 - 7 бар,
Управляющее давление DN 65: 4.5 - 7 бар,
Управляющее давление DN 80 - 150: 5.5 - 7 бар

** Управляющее давление DN 65, DN 125, DN 150: 1 - 4.5 бар,
Управляющее давление DN 15 - 40: 1 - 5.5 бар,
Управляющее давление DN 100: 1 - 5 бар

Обозначения на чертеже

Номер узла (детали)	Описание
1	Корпус клапана
*2	Диафрагма
3	Опорное кольцо (буртик)
*4	Уплотнение с четырьмя кольцами
*5	Пружинная шайба
6	Диск мембраны
7	Нажимная пружина
8	Нажимная пружина
9	Шайба
10	Верхняя часть корпуса
12	Винт
13	Шайба
*14	Диафрагма
15	Шток
16	Основание привода, в сборе
18	Винт
19	Пружинная шайба
21	Uni-гайка-ограничитель
*22	Прокладка
24	Пластина
25	Уплотнительная крышка
26	Нажимная пружина
27	Кольцевое уплотнение
28	Промежуточное (распорное) кольцо
29	Крышка
30	Насеченный штифт
31	Толкатель

Номер узла (детали)	Описание
1	Корпус клапана
2	Натяжная гайка
*4	Диафрагма
5	Упорный элемент
6	Полумонокок
7	Пружинная шайба
8	Гайка
9	Винт с шестигранной головкой
10	Пружинная шайба
11	Винт с головкой под торцевой ключ
30	Переходник
35	Крышка привода, в сборе

* Детали, входящие в перечень поставки ремонтного комплекта.

Присоедин. размер DN	L мм	B* мм	H мм	øF мм
15	130	125	148	95
20	150	125	148	105
25	160	125	148	115
32	180	155	203	140
40	200	155	203	150
50	230	210	248	165
65	290	256	329	185
80	310	256	339	200
100	350	256	354	220
125	400	360	519	250
150	480	360	514	285

* B = Присоедин. размер DN

DN 15 ... DN 50

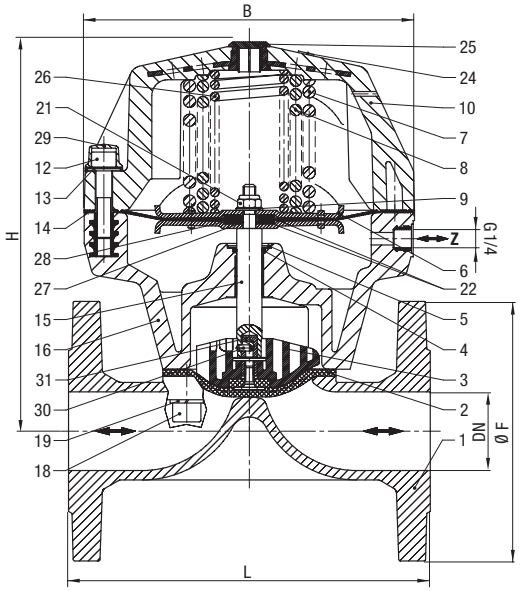

DN 65 ... DN 150

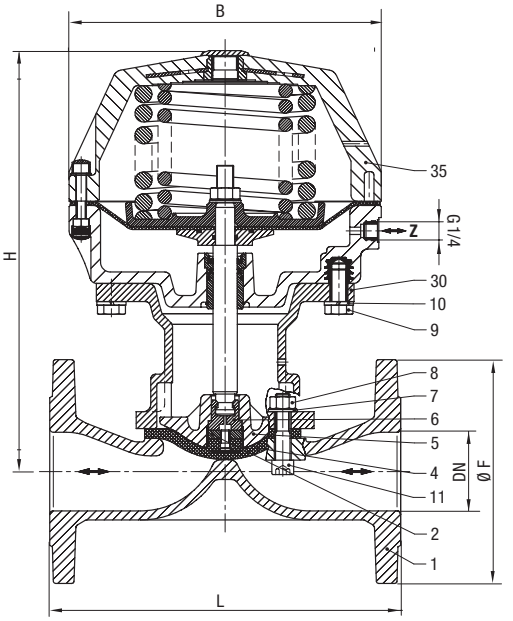

Дополнительные опции (клапаны)

XXXXXX**50**.XXXX Корпус EN-GJS-400-18-LT (чугун с шаровидным графитом), с покрытием PFA, уплотнения PTFE
Рабочее давление 0 … 6 бар

Остальные опции предоставляются по запросу

Принадлежности

3/2 ходовые клапаны 84660/ 84680, страница 148

Обратитесь к странице 276 и получите техническую информацию о наших клапанах.

2/2-ходовые клапаны DN 15 ... DN 25 сертифицированные по стандарту DVGW

Для природного газа, сжиженного газа, топлива коммунально-бытового назначения
EL, L, M, S
Пневматические клапаны с поршневым приводом
Поршневой клапан
Фланцевое присоединение PN 40
Рабочее давление 0 … 25 бар

Описание (стандартный клапан)

Функция клапана:	нормально закрытый
Направление потока:	заданное
Положение установки (монтажа):	произвольное, предпочтительно вертикально, приводом вверх
Температура рабочей среды:	от -10°C до +140 °C
Температура окружающей среды:	от -10°C до +60 °C

Материалы клапана

Корпус:	Углеродистая сталь, нержавеющая сталь
Уплотнение седла:	PTFE
Уплотняющая набивка:	PTFE / FPM
Внутренние компоненты:	Латунь, нержавеющая сталь Sandvik 1802
Управляющая среда:	Нейтральный газ
Температура управляющей среды:	от -10°C до +80 °C

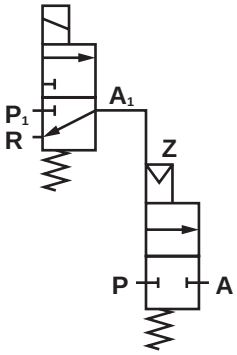

Конструктивные особенности

- Сертификат качества EN2 64/DIN 3394 T2/EN 161
- Малое время срабатывания <1 с
- Небольшой перепад давления на клапане
- Канал штока – согласно TA-воздух
- Высокая скорость переключения

Технические характеристики

Ду, мм	Kv, м³/ч	Номер по каталогу*	Рабочее давление бар**		
			PTFE	Датчик положения с микровыключ ателями	Датчик положения
			00	**41**	**50**
15	5.5	83862**XX**.0247.**00000**	0 - 25	0 - 25	0 - 25
20	10.0	83863**XX**.0247.**00000**	0 - 25	0 - 25	0 - 25
25	12.5	83864**XX**.0247.**00000**	0 - 25	0 - 25	0 - 25

* При размещении заказа просим указывать параметры электропитания, например: 8386200.024**7.23050** для 230В 50Гц или 8386200.024**7.02400** для 24В DC

** Управляющее давление: 4 - 8 бар

Соленоид 0247 (стандартные напряжения)

DC	AC	
	50Гц	60Гц
24В	24В	-
-	110В	120В
	230В	220В

Конструкция соответствует DIN VDE 0580
Диапазон напряжения +/-10%, дежурный цикл 100%
Класс защиты согласно EN 60529 IP65
Кабельный ввод по DIN EN 175301-803 (в комплекте поставки)

Потребляемая мощность

Соленоид	DC	AC	
		Пусковая мощн.	Мощн. удержания
0247	7Вт	18ВА	10ВА

Обозначения на чертеже

Номер узла (детали)	Описание
101	Корпус клапана
*102	Кольцевое уплотнение
103	Крышка клапана
104	Винт с шестигранной головкой
*105	Шток клапана
*106	Прокладка
107	Резьбовой узел (втулка)
*108	Нажимная пружина
*109	Уплотнение штока клапана
110	Разделительная втулка
*111	Подшипник без вкладыша (скольжения)
112	Гайка
113	Нижняя часть корпуса регулятора
*114	Кольцевое уплотнение
*115	Кольцо с канавками, профиль 1
116	Круглая шайба
*117	Кольцо с канавками, профиль 2
118	Круглая шайба
*119	Гайка уплотнения
120	Крышка корпуса регулятора
*122	Нажимная пружина
123	Винт с шестигранной головкой
126	Втулка
*135	Нажимная пружина
136	Заглушка
400	Соленоид
1400	Гнездовой разъем
9900	Соединение с двойной нарезкой
9901	3/2-ходовой управляющий клапан

* Детали, входящие в перечень поставки ремонтного комплекта.

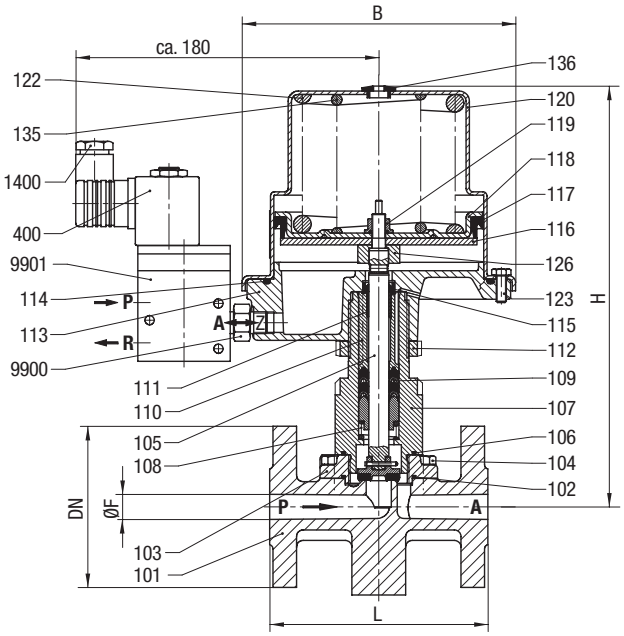

Ду	L мм	B мм	H мм	øF мм
15	130	163	250	96
20	150	163	265	105
25	160	163	265	115

Остальные опции предоставляются по запросу

- Соленоиды различных классов защиты EEx и прочие модификации
- Поверочные сертификаты в соответствии с DIN 50049 (EN 10204) -3.1

Обратитесь к странице 276 и получите техническую информацию о наших клапанах.

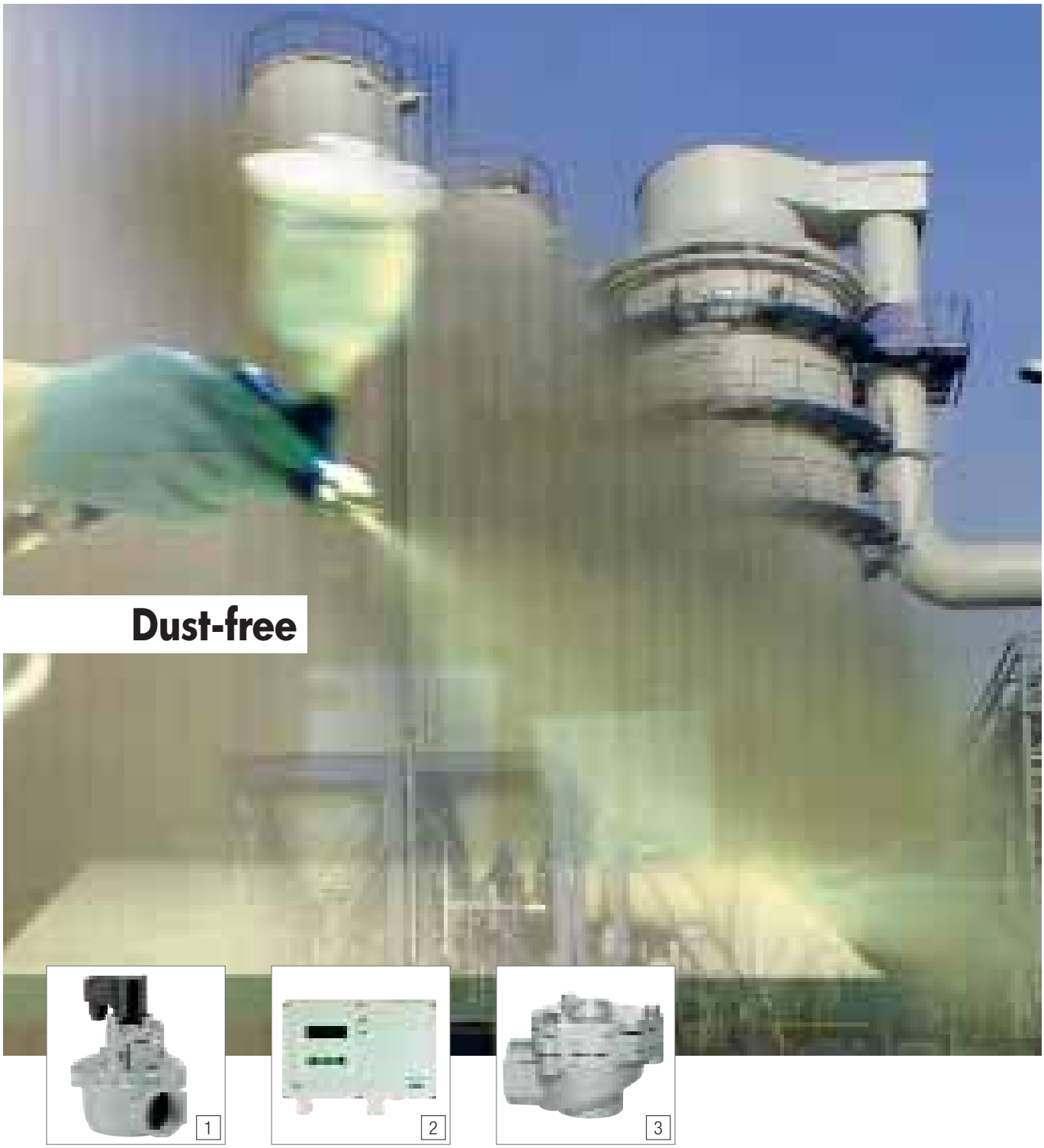

1 Клапаны для пылевых фильтров с непревзойденными характеристиками
2 Высокотехнологичный модуль управления с дифференциальным регулятором давления
3 Современная конструкция клапанов для пылевых фильтров

Компания Buschjost имеет более чем 25-летний опыт производства компонентов для систем очистки. Основываясь на этом опыте и многочисленных проектах с участием признанных производителей пылевых фильтров, компания осуществляет разработку продукции, которая стала стандартом на данном рынке с точки зрения технологии, надежности, функциональных характеристик и соотношения цена-качество.

Клапаны для пылевых фильтров

	Серия	Материал	Присоедини-тельный размер	Давление	Температура	Назначение	Страница
	82900	Алюминий	G 3/4 - G 2 1/2	0.4 - 8	+85 °C	2/2	202
	82960	Алюминий	G 3/4 - G 2 1/2	0.4 - 8	+85 °C	2/2	204
	83920	Алюминий	DN 25 и 40	0.4 - 8	+85 °C	2/2	206
	83930	Алюминий	DN 25 и 40	0.4 - 8	+85 °C	2/2	208
	83300	Нержавеющая сталь	G 1 и G 1 1/2	0.4 - 8	+85 °C	2/2	210
	83320	Нержавеющая сталь	G 1 и G 1 1/2	0.4 - 8	+85 °C	2/2	212

Контроллеры для управления импульсными клапанами для пылевых фильтров

	Серия	Материал	Страница
	82870	Пневматический контроллер для управления импульсными клапанами с пилотным управлением	214
	83400	Модуль управления импульсными клапанами с дифференциальным регулятором давления	216
	83750 **НОВЫЙ**	Модуль управления импульсными клапанами	218

2/2-ходовые клапаны DN 20 ... DN 65

Для воздуха
С пневматическим приводом
Мембранный клапан
Присоединительный размер G3/4 ... G2 1/2 или 3/4" NPT ... 2 1/2" NPT
Рабочее давление 0.4 ... 8 бар

Описание (стандартный клапан)

Управление осуществляется через пилотный клапан и контроллер

Функция клапана:	нормально закрытый
Направление потока:	заданное
Температура рабочей среды:	от -40 °C до +85 °C
Температура окружающей среды:	от -20 °C до +85 °C
Положение установки (монтажа):	произвольное
Присоединительный размер управляющего порта:	G1/8 или 1/8"NPT

Материалы клапана

Корпус:	Алюминий
Уплотнение седла:	TPE

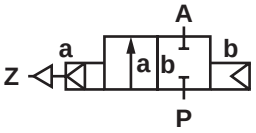

Конструктивные особенности

- Большой расход
- Простая компактная конструкция
- Одноэлементная (цельная) мембрана

Технические характеристики

Присоединительный размер G	Проходн. сечение, мм	Kv, м³/ч	Номер по каталогу →	Рабочее давление бар TPE **00**	ECO/FPM * **60**
3/4	20	18	82903**XX**.0000.**00000**	0.4 - 8	0.4 - 8
1	25	22	82904**XX**.0000.**00000**	0.4 - 8	0.4 - 8
1 1/2	40	59	82906**XX**.0000.**00000**	0.4 - 8	0.4 - 8
2	50	80	82907**XX**.0000.**00000**	0.4 - 8	-
2 1/2	65	93	82908**XX**.0000.**00000**	0.4 - 8	-

* Температура поступающего на очистку газа: -10 °C ... +140 °C
* Температура окружающей среды: -10 °C ... +85 °C
* Температура газа обратной продувки: -10 °C ... +85 °C

Обозначения на чертеже

Номер узла (детали)	Описание
101	Корпус клапана
102	Крышка клапана
*103	Мембрана
104	Винт с головкой под торцевой ключ
*105	Мембрана
106	Крышка клапана
*107	Глушитель
108	Корпус глушителя
109	Винт с головкой под торцевой ключ

* Детали, входящие в перечень поставки ремонтного комплекта.

Присоед. размер G	H	H1	L	L1
G 3/4	61.5	39	95	50
G 1	61.5	39	95	50
G 1 1/2	122.0	91	135	70
G 2	145	104	170	95
G 2 1/2	160	115	170	95

G 3/4 ... G 1

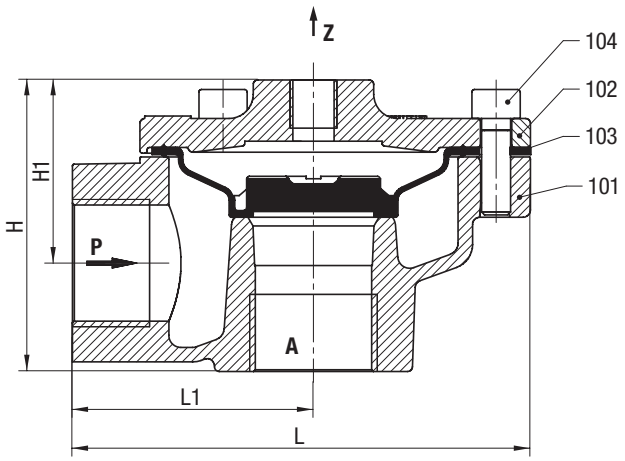

G 1 1/2 ... G 2 1/2

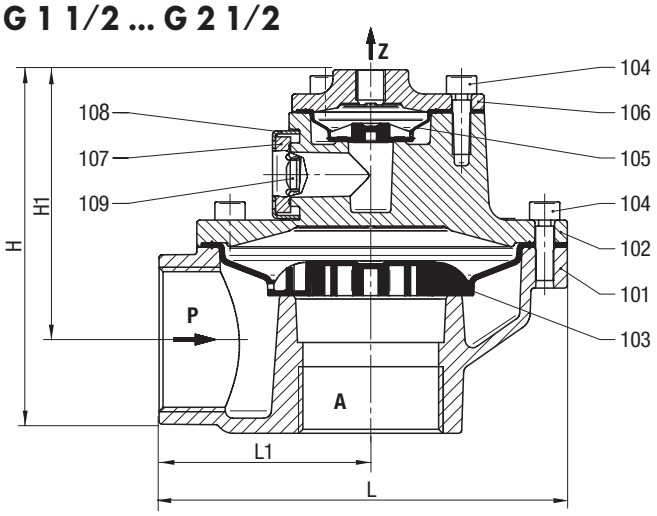

Ремкомплекты

Для клапанов с уплотнением TPE	Номер ремкомплекта
8290300 (только мембрана)	1261253
8290400 (только мембрана)	1261253
8290600 (мембрана + глушитель)	1261402
8290700 (мембрана + глушитель)	1268274
8290800 (мембрана + глушитель)	1268274

Дополнительные опции (клапаны)

XXXXX**90**.XXXX Одноуровневый (без пилотного клапана); до 4.5 бар (только DN 40)

Остальные опции предоставляются по запросу

Обратитесь к странице 276 и получите техническую информацию о наших клапанах.

2/2-ходовые клапаны DN 20 ... DN 65

Для воздуха
С управлением от соленоида
Мембранный клапан
Присоединительный размер G3/4 … G2 1/2 или 3/4" NPT… 2 1/2" NPT
Рабочее давление 0.4 … 8 бар

Описание (стандартный клапан)

Функция клапана:	нормально закрытый
Направление потока:	заданное
Температура рабочей среды:	от -40 °C до +85 °C
Температура окружающей среды:	от -20 °C до +85 °C
Положение установки (монтажа):	произвольное, произвольное, предпочтительно соленоидом вверх

Материалы клапана

Корпус:	Алюминий
Уплотнение седла:	TPE
Внутренние компоненты:	TPU

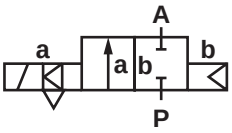

Конструктивные особенности

- Большой расход
- Простая компактная конструкция
- Соленоид заменяется без инструментов
- Встроенный глушитель
- Одноэлементная (цельная) мембрана

Технические характеристики

Присоединительный размер G	Проходн. сечение, мм	Kv, м³/ч	Номер по каталогу*	Рабочее давление бар TPE **00**	ECO/FPM ** **60**
3/4	20	18	82963**XX**.8171.**00000**	0.4 - 8	0.4 - 8
1	25	22	82964**XX**.8171.**00000**	0.4 - 8	0.4 - 8
1 1/2	40	59	82966**XX**.8171.**00000**	0.4 - 8	0.4 - 8
2	50	80	82967**XX**.8171.**00000**	0.4 - 8	-
2 1/2	65	93	82968**XX**.8171.**00000**	0.4 - 8	-

* При размещении заказа просим указывать параметры электропитания, например: 8296400.817**1.23050** для 230В 50Гц или 8296400.817**1.02400** для 24В DC
** Температура поступающего на очистку газа: -10 °C … +140 °C
Температура окружающей среды: -10 °C … +85 °C
Температура газа обратной продувки: -10 °C … +85 °C

Соленоид 8171 (стандартные напряжения)

DC	AC 50Гц	AC 60Гц
24В	24В	-
-	110В	120В
	230В	220В

Конструкция соответствует DIN VDE 0580
Диапазон напряжения +/-10%, полный цикл 100%
Класс защиты согласно EN 60529 IP65
Кабельный ввод по DIN EN 175301-803 (включен в комплект поставки)
Соленоиды внесены в перечень UL и имеют сертификат CSA

Потребляемая мощность

Тип соленоида	DC	AC Пусковая мощн.	AC Мощн. удержания
8171	12Вт	-	-
8171	-	23ВА	16ВА

Обозначения на чертеже

Номер узла (детали)	Описание
101	Корпус клапана
102	Крышка клапана
*103	Мембрана
104	Винт с головкой под торцевой ключ
*105	Мембрана
106	Крышка клапана
*107	Глушитель
108	Корпус глушителя
109	Винт с головкой под торцевой ключ
**400	Соленоид
**702	Шток
**705	Нажимная пружина
**706	Нажимная пружина
**707	Глушитель
1400	Кабельный ввод (в комплекте)

* Детали, входящие в перечень поставки ремонтного комплекта.

** Ремкомплект для пилотного клапана (включает соленоид)

Присоед. размер G	H	H1	L	L1
G 3/4	105.5	83	95	50
G 1	105.5	83	95	50
G 1 1/2	166.0	136	135	70
G 2	190.5	149	170	95
G 2 1/2	205.5	160	170	95

G 3/4 ... G 1

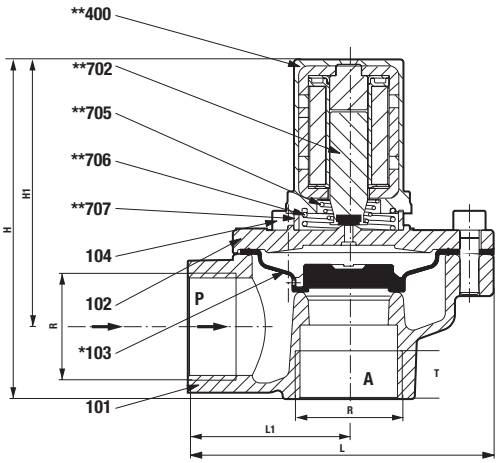

G 1 1/2 ... G 2 1/2

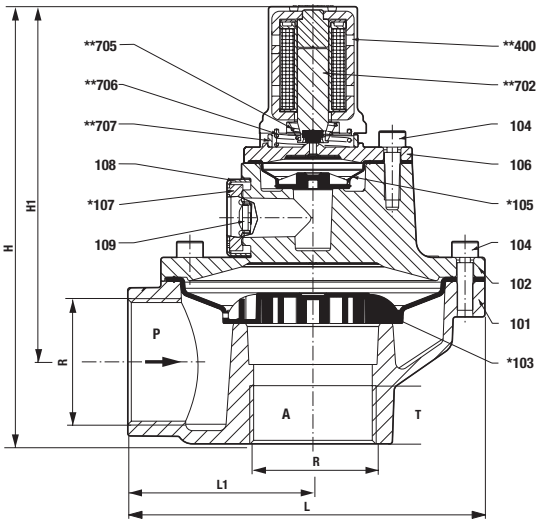

Ремкомплекты*

Для клапанов с соленоидом 8171 и уплотнением TPE	Номер ремкомплекта
8296300	1261253
8296400	1261253
8296600	1261402
8296700	1268274
8296800	1268274

Ремкомплект для пилотного клапана **
8298000.8170.XXXXX***

*** Укажите напряжение питания

Дополнительные опции (клапаны)

XXXXX**90**.XXXX Одноуровневый (без пилотного клапана); до 4.5 бар (только DN 40)

Дополнительные опции (соленоиды)

XXXXXXX.**8176** Соленоид с типом защиты
Ⓔx II 3 GD T 135 °C EEx nA II T4

XXXXXXX.**8186** Соленоид с типом защиты
Ⓔx II 2 GD EEx me II T4 T 140 °C

Остальные опции предоставляются по запросу

Обратитесь к странице 276 и получите техническую информацию о наших клапанах.

2/2-ходовые клапаны

Для воздуха
Непрямого действия с управлением от соленоида
Мембранный клапан
Соленоидный клапан с пилотным управлением для противопылевых фильтров
Мембранный клапан для установки на ресивер с импульсной трубкой
Рабочее давление 0.4 … 8 бар

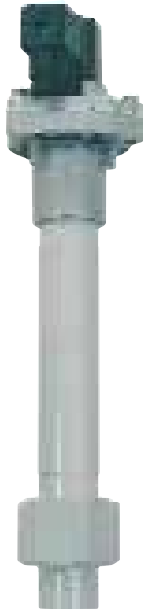

Описание (стандартный клапан)

Тип:	мембранный клапан
Рабочая среда:	нейтральные газы
Функция клапана:	нормально закрытый
Перепад давления:	Требуется мин. 0,4 бар
Направление потока:	заданное
Температура рабочей среды:	от -40 °C до +85 °C
Температура окружающей среды:	от -20 °C до +85 °C
Положение установки (монтажа):	на выбор, произвольное, предпочтительно соленоидом вверх

Материалы клапана

Корпус:	Алюминий
Уплотнение седла:	TPE
Внутренние компоненты:	TPU
Импульсная трубка:	Алюминий
Переходник:	Алюминий

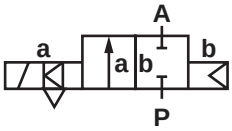

При работе с загрязненными средами рекомендуется использовать сетчатый фильтр.

Конструктивные особенности

- Большой расход
- Простая компактная конструкция
- Соленоид заменяется без инструментов
- Встроенный глушитель

Информация для размещения заказов на клапаны

Наружн. диаметр ресив./проф., мм	Номер по каталогу		Дополнительно	Сервисный комплект для подключений клапана к системе			
	DN 25	DN 40		Шланговый соединитель	Внутренняя резьба	Наружная резьба	Цанговое
	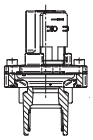	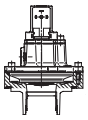		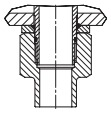	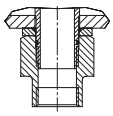	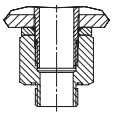	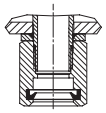
70	8392400. 8171. **00000**	–	+	1263648	1263641	1263634	1263628
100				1263649	1263642	1263635	1263629
120				1263652	1263643	1263636	1263630
140				1263653	1263644	1263637	1263609
160				1263655	1263645	1263638	1263631
180				1263656	1263646	1263639	1263632
200				1263657	1263647	1263640	1263633
70	–	8392600. 8171. **00000**	+	1263682	1263674	1263666	1263658
100				1263683	1263675	1263667	1263659
120				1263684	1263676	1263668	1263660
140				1263685	1263677	1263669	1263661
160				1263686	1263678	1263670	1263662
180				1263687	1263679	1263671	1263663
200				1263688	1263680	1263672	1263664

Комплект не требуется при отсутствии соединительной трубы (штуцера).
Укажите номер заказа для соединения DN25 или 40

Технические характеристики клапанов

Номер по каталогу * Соленоид ⎓ or ∿	Проходное сечение, мм	Рабочее давление		Kv ** м³/ч	Масса кг
		мин., бар	макс., бар		
8392400.8171.**00000**	25	0.4	8	22	0.47
8392600.8171.**00000**	40	0.4	8	59	1.1

* При размещении заказа просим указывать параметры электропитания, например: 8392400.817**1.23050** для 230В 50Гц или 8392400.817**1.02400** для 24В DC

** Cv (US) ≈ kv x 1.2

Соленоид 8171 (стандартные напряжения)

DC	AC	
	50Гц	60Гц
24В	24В	-
-	110В	120В
	230В	220В

Конструкция соответствует DIN VDE 0580
Диапазон напряжения +/-10%
Полный цикл 100%
Класс защиты согласно EN 60529 IP65
Кабельный ввод по DIN EN 175301-803 (включен в комплект поставки)
Соленоиды внесены в перечень UL и имеют сертификат CSA

Потребляемая мощность

Тип соленоида	DC	AC	
		Пусковая мощн.	Мощн. удержания
8171	12Вт	23ВА	16ВА / 8Вт

DN 25

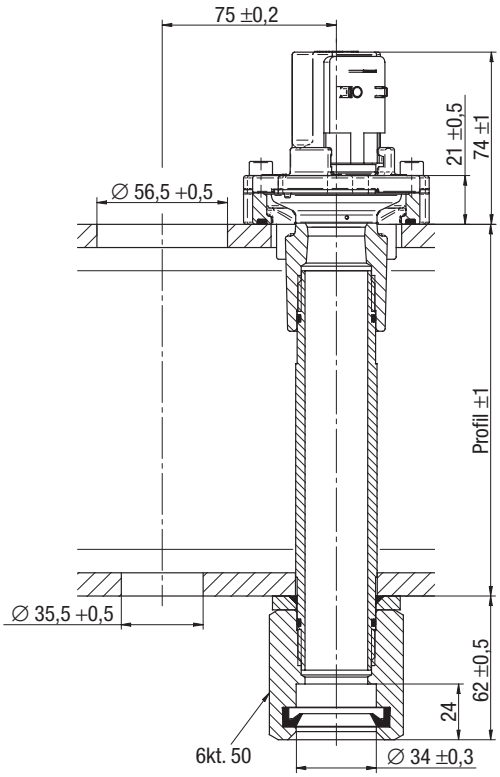

DN 40

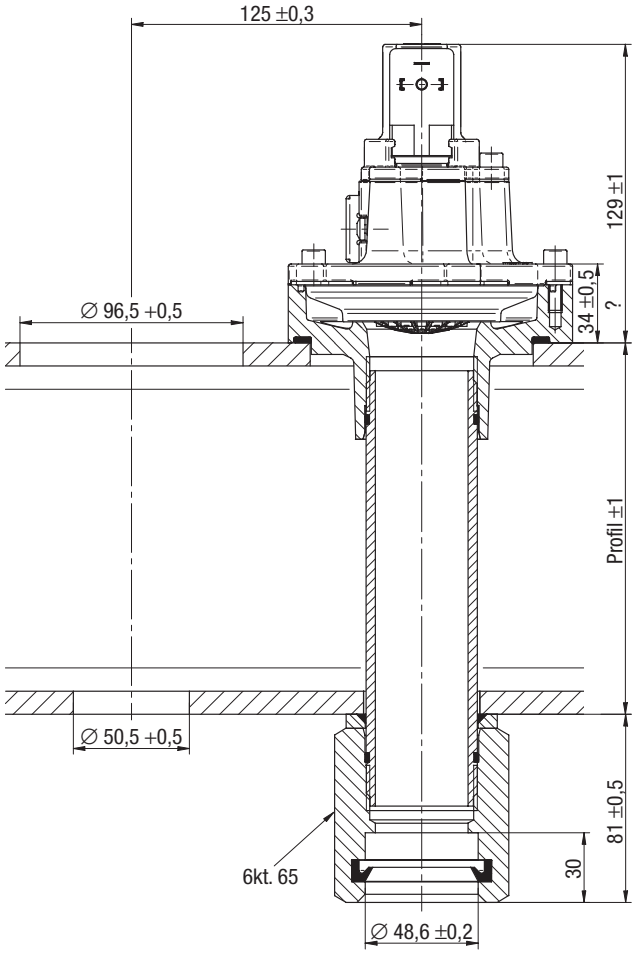

Дополнительные опции (клапаны)

XXXXXXX.**8176** Соленоид с типом защиты – для зоны 2/22
Ⓔx II 3 GD EEx nA II T4 T 135 °C

XXXXXXX.**8186** Соленоид с типом защиты – для зоны 1/21
Ⓔx II 2 GD EEx me II T4 T 140 °C

Остальные опции предоставляются по запросу

Обратитесь к странице 276 и получите техническую информацию о наших клапанах.

2/2-ходовые клапаны

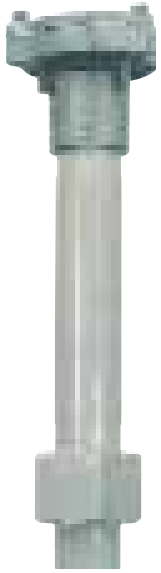

Для воздуха
Непрямого действия с управлением от соленоида
Мембранный клапан
Соленоидный клапан с пилотным управлением для противопылевых фильтров
Мембранный клапан для установки на ресивер с импульсной трубкой
Рабочее давление 0.4 … 8 бар

Описание (стандартный клапан)

Управление осуществляется через внешний пилотный клапан

Рабочая среда:	нейтральные газы
Функция клапана:	нормально закрытый
Перепад давления:	Требуется мин. 0,4 бар
Направление потока:	заданное
Температура рабочей среды:	от -40 °C до +85 °C
Температура окружающей среды:	от -20 °C до +85 °C
Положение установки (монтажа):	на выбор
Присоединительный размер управляющего порта:	G 1/8

Материалы клапана

Корпус:	Алюминий
Уплотнение седла:	TPE (термопластический эластомер)
Импульсная трубка:	Алюминий
Переходник:	Алюминий

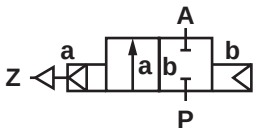

Конструктивные особенности

- Большой расход
- Простая компактная конструкция

Информация для размещения заказов на клапаны

Наружн. диаметр ресив./проф., мм	Номер по каталогу		Дополнительно	Сервисный комплект для подключений клапана к системе			
	DN 25	DN 40		Шланговый соединитель	Внутренняя резьба	Наружная резьба	Цанговый
	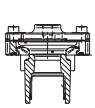	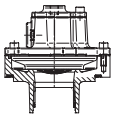		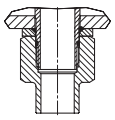	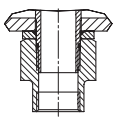	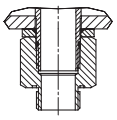	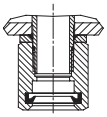
70	8393400. 0000. **00000**	–	+	1263648	1263641	1263634	1263628
100				1263649	1263642	1263635	1263629
120				1263652	1263643	1263636	1263630
140				1263653	1263644	1263637	1263609
160				1263655	1263645	1263638	1263631
180				1263656	1263646	1263639	1263632
200				1263657	1263647	1263640	1263633
70	–	8393600. 0000. **00000**	+	1263682	1263674	1263666	1263658
100				1263683	1263675	1263667	1263659
120				1263684	1263676	1263668	1263660
140				1263685	1263677	1263669	1263661
160				1263686	1263678	1263670	1263662
180				1263687	1263679	1263671	1263663
200				1263688	1263680	1263672	1263664

Комплект не требуется при отсутствии соединительной трубы (штуцера).
Укажите номер заказа для соединения DN25 или 40.

Технические характеристики клапанов

Номер по каталогу	Проходное сечение, мм	Рабочее давление		Kv * м³/ч	Масса кг
		мин., бар	макс., бар		
8393400.0000.**00000**	25	0.4	8	22	0.47
8393600.0000.**00000**	40	0.4	8	59	1.1

* Cv (US) ≈ kv 1.2

DN 25

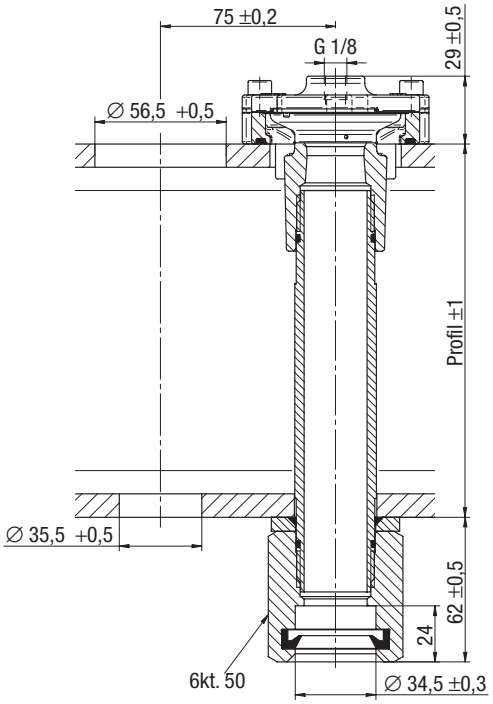

DN 40

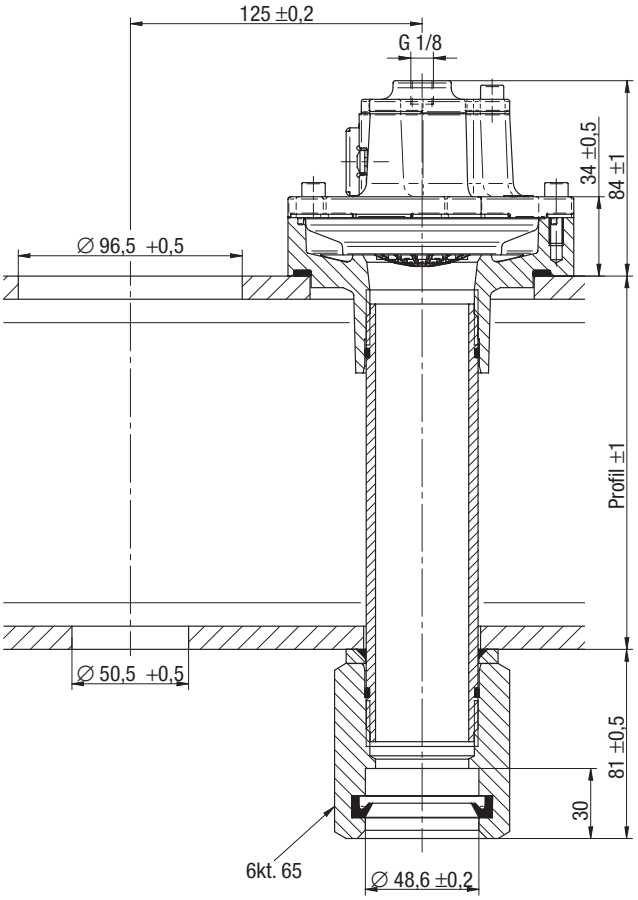

Обратитесь к странице 276 и получите техническую информацию о наших клапанах.

2/2-ходовые клапаны DN25 ... DN40

Для воздуха
С пневматическим приводом
Мембранный клапан
Присоединительный размер G1 и G1 1/2
Рабочее давление 0.4 ... 8 бар

Описание (стандартный клапан)

Управляется внешним управляющим устройством

Функция клапана:	нормально закрытый
Направление потока:	заданное
Температура рабочей среды:	от -40 °C до +85 °C
Температура окружающей среды:	от -20 °C до +85 °C
Положение установки (монтажа):	произвольное
Присоединительный размер управляющего порта:	G 1/8

Материалы клапана

Корпус:	Нержавеющая сталь
Уплотнение седла:	TPE (термопластический эластомер)

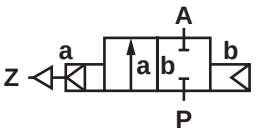

Конструктивные особенности

- Большой расход
- Простая компактная конструкция
- Одноэлементная (цельная) мембрана

Технические характеристики

Присоед. размер G	Проходное сечение, мм	Kv, м³/ч	Номер по каталогу →	Рабочее давление бар TPE **00**
1	25	22	83304**XX**.0000.**00000**	0.4 - 8
1 1/2	40	59	83306**XX**.0000.**00000**	0.4 - 8

Обозначения на чертеже

Номер узла (детали)	Описание
101	Корпус клапана
102	Крышка клапана
*103	Мембрана
104	Винт с головкой под торцевой ключ

* Детали, входящие в перечень поставки ремонтного комплекта.

G 1

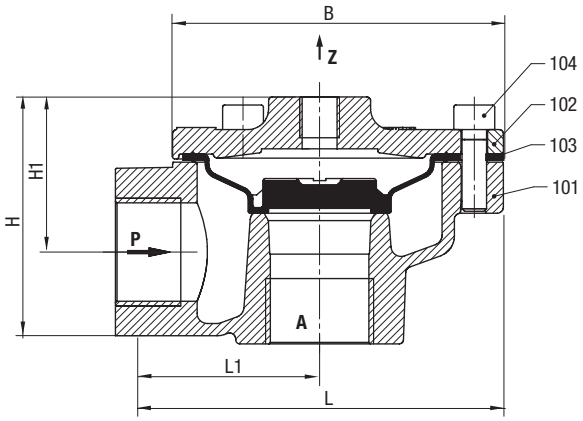

Обозначения на чертеже

Номер узла (детали)	Описание
101	Корпус клапана
102	Крышка клапана
*103	Мембрана
104	Винт с головкой под торцевой ключ
*105	Мембрана
106	Крышка клапана
*107	Глушитель
108	Корпус глушителя
109	Винт с головкой под торцевой ключ

* Детали, входящие в перечень поставки ремонтного комплекта.

G 1 1/2

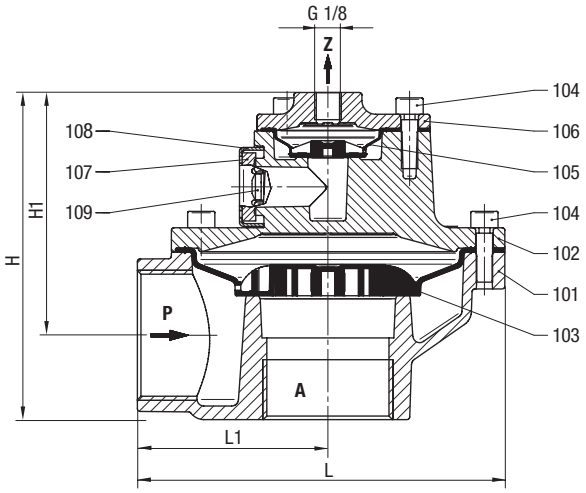

Габаритные размеры

Присоед. размер G	L мм	L1 мм	H мм	H1 мм
1	95	50	61.5	39
1 1/2	135	70	122.0	91

Ремкомплекты

Для клапанов с уплотнением TPE	Номер ремкомплекта
8330400 (только диафрагма)	1261253
8330600 (диафрагма + глушитель)	1261402

Остальные опции предоставляются по запросу

Обратитесь к странице 276 и получите техническую информацию о наших клапанах.

2/2-ходовые клапаны DN25 ... DN40

Для воздуха
С управлением от соленоида
Мембранные клапаны
Присоединительный размер G1 и G1 1/2
Рабочее давление 0.4 ... 8 бар

Описание (стандартный клапан)

Функция клапана:	нормально закрытый
Направление потока:	заданное
Температура рабочей среды:	от -40 °C до +85 °C
Температура окружающей среды:	от -20 °C до +85 °C
Положение установки (монтажа):	произвольное, произвольное, предпочтительно соленоидом вверх

Материалы клапана

Корпус:	Нержавеющая сталь
Уплотнение седла:	TPE (термопластический эластомер)
Внутренние компоненты:	TPU

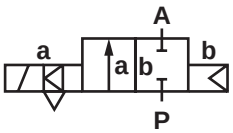

Конструктивные особенности

- Большой расход
- Простая компактная конструкция
- Соленоид заменяется без инструментов
- Встроенный глушитель
- Одноэлементная (цельная) мембрана

Технические характеристики

Присоед. размер G	Проходное сечение, мм	Kv, м³/ч	Номер по каталогу*	Рабочее давление бар TPE **00**
1	25	22	83324**XX**.8171.**00000**	0.4 - 8
1 1/2	40	59	83326**XX**.8171.**00000**	0.4 - 8

* При размещении заказа просим указывать параметры электропитания, например: 8332400.817**1.23050** для 230В 50Гц или 8332400.817**1.02400** для 24В DC

Соленоид 8171 (стандартные напряжения)

DC	AC 50Гц	AC 60Гц
24В	24В	-
-	110В	120В
	230В	220В

Конструкция соответствует DIN VDE 0580
Диапазон напряжения +/-10%, полный цикл 100%
Класс защиты согласно EN 60529 IP65
Кабельный ввод по DIN EN 175301-803 (включен в комплект поставки)
Соленоиды внесены в перечень UL и имеют сертификат CSA

Потребляемая мощность

Тип соленоида	DC	AC Пусковая мощн.	AC Мощн. удержания
8171	12Вт	-	-
8171	-	23ВА	16ВА

Обозначения на чертеже

Номер узла (детали)	Описание
101	Корпус клапана
102	Крышка клапана
*103	Мембрана
104	Винт с головкой под торцевой ключ
*105	Мембрана
106	Крышка клапана
*107	Глушитель
108	Корпус глушителя
109	Винт с головкой под торцевой ключ
**400	Соленоид
**702	Шток
**705	Нажимная пружина
**706	Нажимная пружина
**707	Глушитель
1400	Кабельный ввод (в комплекте)

* Детали, входящие в перечень поставки ремонтного комплекта.

** Ремкомплект на пилотный клапан (включая соленоид)

G 1

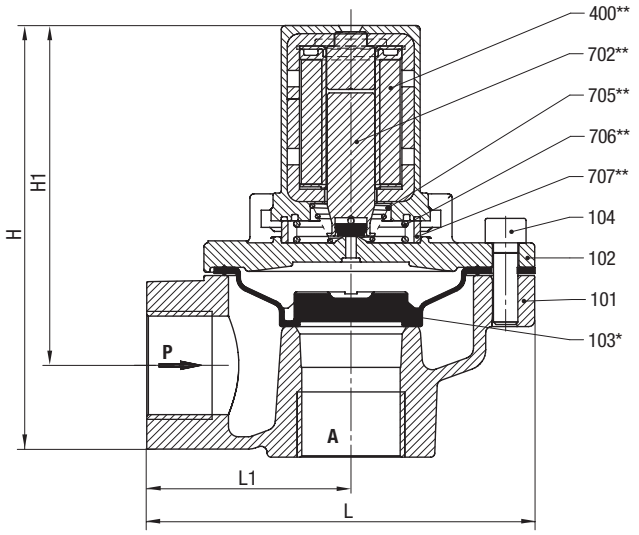

G 1 1/2

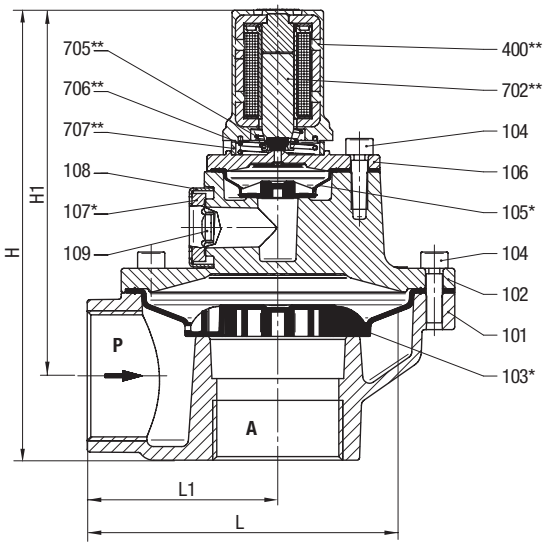

Габаритные размеры

Присоед. размер G	L мм	L1 мм	H мм	H1 мм
1	95	50	105.5	83
1 1/2	135	70	166.0	136

Ремкомплекты

Для клапанов с соленоидом 8171 и уплотнением TPE	Номер ремкомплекта
8332400	1261253
8332600	1261402

Дополнительные опции (клапаны)

XXXXXXX.**8176** Соленоид с типом защиты – для зоны 2/22
Ⓔx II 3 GD EEx nA II T4 T 135 °C

XXXXXXX.**8186** Соленоид с типом защиты – для зоны 1/21
Ⓔx II 2 GD EEx me II T4 T 140 °C

Остальные опции предоставляются по запросу

Обратитесь к странице 276 и получите техническую информацию о наших клапанах.

Пневматический контроллер

С пневматическим управлением
Для управления до 20 импульсными клапанами
С сертификатом ATEX
Присоединительный размер P = G1/8 Z G 1/4
Рабочее давление 2 … 8 бар

Описание (стандартный клапан)

Управляющая среда (для управления контроллером)
Фильтрованный воздух – сжатый воздух без смазки подается через фильтрующий модуль с 5…10 мкм фильтром, (для неочищенного сжатого воздуха мы рекомендуем использовать дополнительный первичный фильтр 50 … 75 мкм).

Температурный диапазон:	0 … +70 °C, -25 … 70 °C для сухого воздуха
Интервал переключений:	регулируемый, от 2 до 200 с заводская установка – ~ 10 с
Воспроизводимость:	±5%
Положение установки (монтажа):	произвольное
Материал корпуса:	Серый чугун

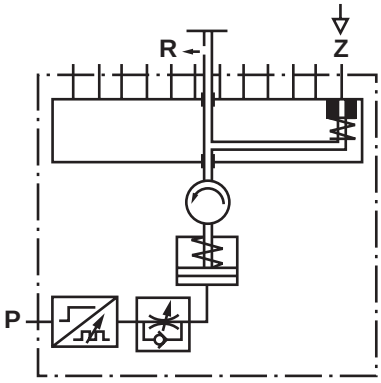

Конструктивные особенности

- Компактная конструкция
- Регулируемое время переключения и интервал
- Полностью пневматический регулятор, пригоден для работы в тяжелых условиях
- Идеален для использования в опасных зонах

Технические характеристики

Количество портов управления	Номер по каталогу
10	8287054.0000.**00000**
12	8287154.0000.**00000**
14	8287254.0000.**00000**
16	8287354.0000.**00000**
20	8287554.0000.**00000**

Обозначения на чертеже

Номер узла (детали)	Описание
1901	Корпус
1902	Храповой привод в сборе с рычагом, шестерней, замком и нажимной пружиной
1903	Втулка с буртиком
*1904	Кольцо с канавками
*1905	Кольцевое уплотнение
*1906	Нажимная пружина
*1907	Уплотнительная втулка
*1908	Кольцевое уплотнение
1909	Круглая шайба
1910	Винт со шлицем без головки
1911	Звездообразная рукоятка
1912	Шестигранная гайка
1917	Шток
1918	Шайба
1919	Шплинт
1921	Пневматический цилиндр в сборе с хомутом
1924	Пневматический таймер
1925	Основная плита
1927	Быстродействующая муфта с наружной резьбой
1928	Винт с головкой под торцевой ключ
1931	Резьбовой элемент (втулка)
1933	Трубка
1934	Глушитель
1935	Крышка клапана
1936	Прокладка
1937	Зажимной болт
1953	Прокладка
*1954	Грязесъемное кольцо
1955	Заглушка
9900	Заводская паспортная табличка
9901	Полукруглый соединительный штифт
9902	Табличка

* Детали, входящие в перечень поставки ремонтного комплекта.

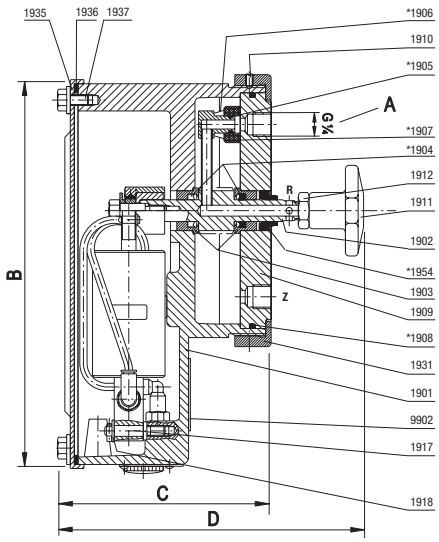

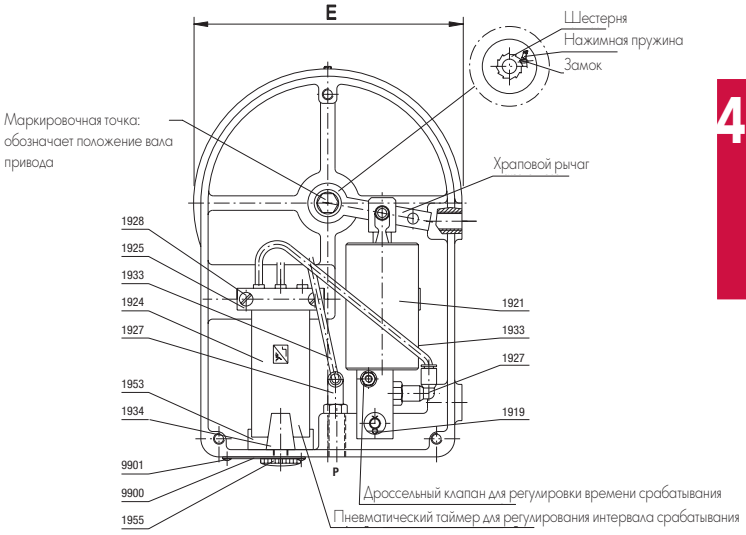

Номер ремкомплекта	A**	B	C	D	E
8287054.0000.**00000**	10	215	118	170	150
8287154.0000.**00000**	12	215	118	170	150
8287254.0000.**00000**	14	215	118	170	150
8287354.0000.**00000**	16	215	128	180	190
8287500.0000.**00000**	20	215	128	180	190

** Количество портов управления

Ремкомплекты

Номер по каталогу	Номер ремкомплекта
8287054	-
8287154	-
8287254	-
8287354	1238707
8287500	1235477

Дополнительные опции

XXXXX**55**.XXXX При положительном управляющем сигнале; для клапанов с пневматическим управлением. Размер порта управляющего давления "R" (G 1/4) XXXXX54.0000

ATEX-approval

Ⓔx II 2 GD c II B T 85 °C
Ⓔx I M2 c

Остальные опции предоставляются по запросу

Обратитесь к странице 276 и получите техническую информацию о наших клапанах.

Электронный модуль управления с дифференциальным регулятором давления для систем очистки воздуха

Предназначен для работы с нейтральными газами

Конструктивные особенности

- Напряжение питания 230В AC, 115В AC или 24В DC
- Хорошая помехоустойчивость согласно директиве по ЭМС
- Управление с помощью матричного ЖК дисплея и трех кнопок
- Каждая модель имеет два диапазона измерений
- Может применяться для вакуумных систем до макс. 90%
- Аналоговый выходной сигнал: 0-10В, 0-20мА, 4-20мА
- Все выходы реле могут переключаться в ручном режиме
- Широкий выбор диапазонов измерения давлений

Модели

Рабочее давление мбар	Тип	Система защиты	Номер ремкомплекта
10	Защитный корпус	IP65	8340000.0000.**00000**
10	Стандартный монтаж на рейке	IP00	8340100.0000.**00000**
10	Монтаж на стойке (панели)	IP54/IP20	8340200.0000.**00000**
25/50	Защитный корпус	IP65	8340001.0000.**00000**
25/50	Стандартный монтаж на рейке	IP00	8340101.0000.**00000**
25/50	Монтаж на стойке (панели)	IP54/IP20	8340201.0000.**00000**
50/100	Защитный корпус	IP65	8340002.0000.**00000**
50/100	Стандартный монтаж на рейке	IP00	8340102.0000.**00000**
50/100	Монтаж на стойке (панели)	IP54/IP20	8340202.0000.**00000**
500/1000	Защитный корпус	IP65	8340003.0000.**00000**
500/1000	Стандартный монтаж на рейке	IP00	8340103.0000.**00000**
500/1000	Монтаж на стойке (панели)	IP54/IP20	8340203.0000.**00000**

Технические характеристики

Напряжение питания:	230В, ±10%, 50-60Гц или 115В, ±10%, 50-60Гц или 24В DC -10% … +25%, (остаточные пульсации < 1В pp) или 24В DC -10% … +15%,
Потребляемая мощность:	4ВА для переменного тока AC 1.8Вт для постоянного тока DC
Макс. потери мощности:	3Вт для переменного тока AC 2.7Вт для постоянного тока DC
Клеммы:	Без винтов для подключения проводки сечением 0.08 … 2.5 мм^2
Система защиты:	IP00 стандартный реечный монтаж, Монтаж на стойке (панели) IP54 спереди IP20 сзади, в соответствии с EN 60529
Контакты реле:	макс. 250В AC макс. 1А при cos/ъ ≥ 0.95 2 x 106 циклов переключения
Темп. окруж. среды:	-20 … +60 °C
ЖК дисплей:	2 x 8 символов точечная матрица 5 x 7 точек, высота символов 5.5 мм
Рабочая среда:	нейтральные газы
Порт управления:	фитинг для пластиковой трубки С наружным/внутренним диаметром 6/4 мм

Остальные опции предоставляются по запросу

Обратитесь к странице 276 и получите техническую информацию о наших клапанах.

Демпфирование сигнала давления:	S8 = 1 (on), постоянная времени 10 с S8 = 0, постоянная времени ≤ 5 мс
Максимальное давление:	0.7 бар для диапазона измерений 10 мбар, 1 бар для диапазона измерений 25/50 и 50/100 мбар, 2 бар для диапазона измерений 500/1000 мбар
Аналоговый выход:	Переключаемый 0 … 10В, номин. ток 1 мА макс. 0 … 20 мА, макс. Сопротивление нагрузки 600 Ω 4 … 20 мА
Время последующей очистки:	0 … 60 минут разрешение 1 секунда

Масса:	83400.XX.	0.830 кг
	83401.XX.	0.610 кг
	83402.XX.	1.040 кг
Воздействие ЭМП:	EN50081-1: 1992	
Помехозащищённость ЭМС:	EN61000-6-2:2001	
Безопасность:	EN60730-1:2000	
Класс ПО:	A	
Защита от взрыва пыли:	DN 50281-1-1:1998 Только модели с классом защиты IP65	
Плавкие предохранители:	32 мА для питания 230В / 115В AC 100 мА для питания 24В DC	

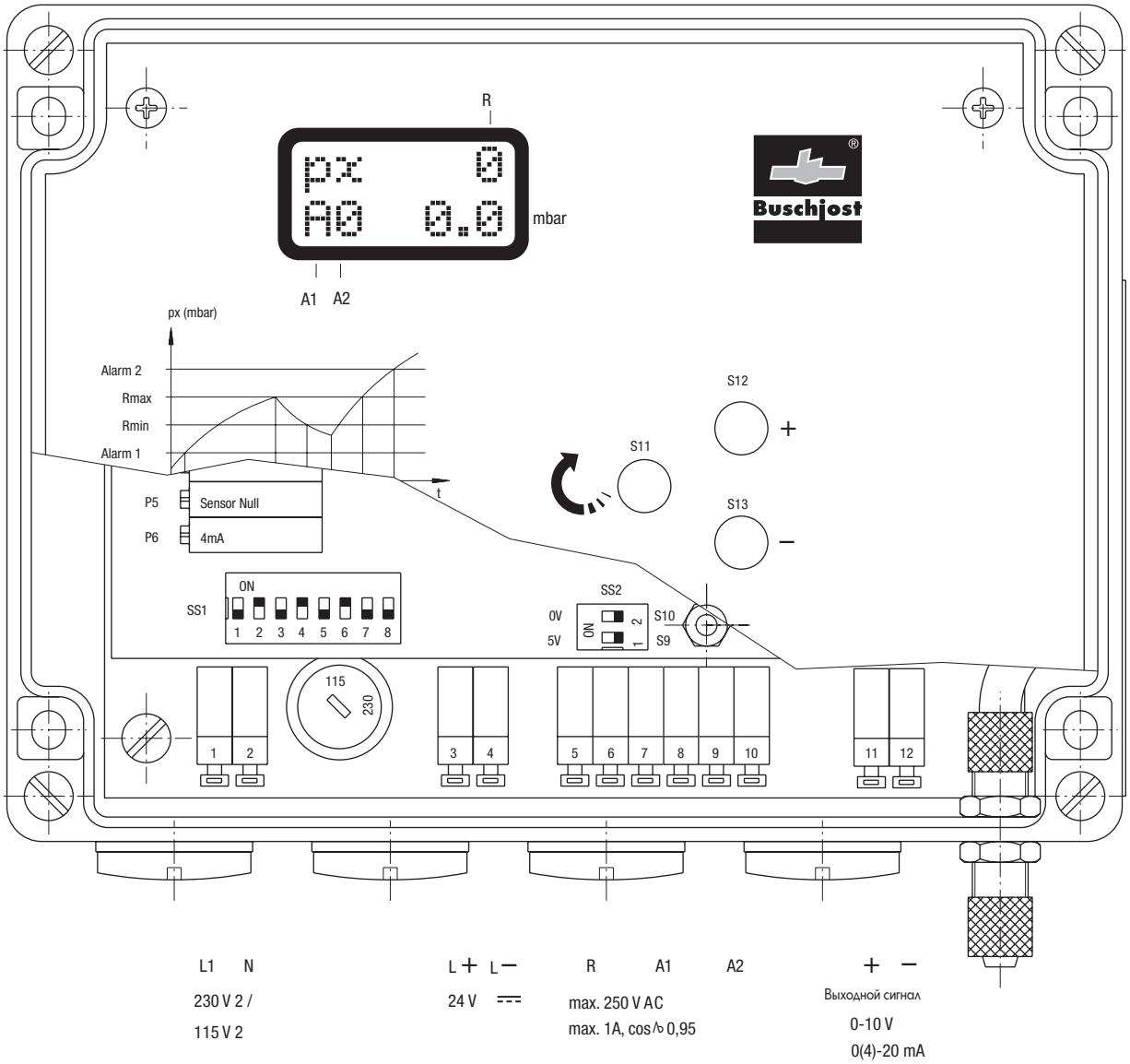

	Описание	Напряжение питания	Номер по каталогу	Количество выходов	Модуль Delta P	Макс. возможное количество управляемых клапанов	Сенсорная панель, управл. меню	Управление с помощью кодирующей цепи	Выходы реле	4-20мА-выход	4-20мА вход	Расширяемость до максимального количества выходов упр.клапанами	Сигнальные входы	Класс защиты системыIP 66	Режим последующей очистки	Счетчик часов наработки	Вход запуска / останова
	Контроллер управления клапанами с 16 выходами (расширяемость до 128 выходов с помощью модуля 8375300)	24В DC	8375000.0000.**02400**	16		0	x		3	x		128	2	x	x	x	x
		230В 50-60Гц	8375000.0000.**23059**														
	Контроллер управления клапанами с 8 выходами; Автономная система управления для малых фильтров	24В DC	8375100.0000.**02400**	8		8		x	2					x	x		x
		230В 50-60Гц	8375100.0000.**23059**														
	Контроллер управления клапанами с 16 выходами, встроенный Δ p модуль (расширяемость до 128 выходов с помощью модуля 8375300); система управления и визуализации для малых и средних фильтров	24В DC	8375200.0000.**02400**	16	x	0	x		3	x		128	2	x	x	x	x
		230В 50-60Гц	8375200.0000.**23059**														
	Модуль расширения для контроллеров 8375000 и 8375200	24В DC	8375300.0000.**02400**	16		0								x			x
	Главный модуль управления с возможностью управления до 240 клапанов; система управления и визуализации для компактных систем	24В DC	8375400.0000.**02400**	0		0	x		3		x	240	8	x	x	x	x
		230В 50-60Гц	8375400.0000.**23059**														
	Главный модуль с интегрированным Δ p модулем с возможностью управления до 240 клапанов; система управления и визуализации для компактных систем	24В DC	8375500.0000.**02400**	0	x	0	x		3		x	240	8	x	x	x	x
		230В 50-60Гц	8375500.0000.**23059**														
	Модуль расширения для контроллеров 8375400 и 8375500	24В DC	8375600.0000.**02400**	16		10		x			x			x			x
	Модуль расширения для контроллеров 8375400	24В DC	8375700.0000.**02400**	16	x	10		x			x			x			x

Количество управ-ляемых клапанов	Класс защиты		Кол-во управ-ляемых клапанов	Класс защиты	
	IP 66	ATEX Зона		IP 66	ATEX Зона 22
0	00	30	6	06	36
1	01	31	7	07	37
2	02	32	8	08	38
3	03	33	9	09	39
4	04	34	10	10	40
5	05	35			

Номер по каталогу электронного блока управления определяется в зависимости от класса защиты и количества управляемых клапанов.

Сборка корпуса

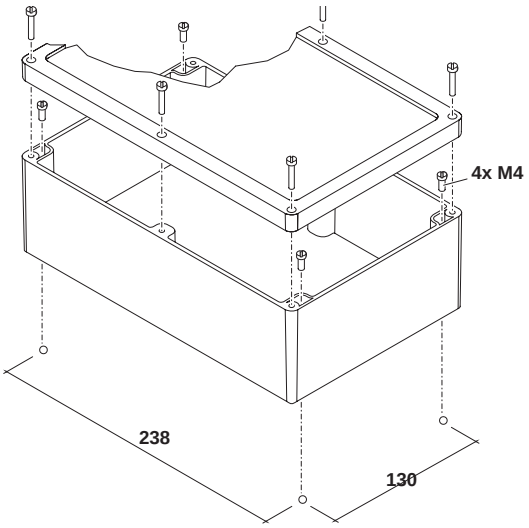

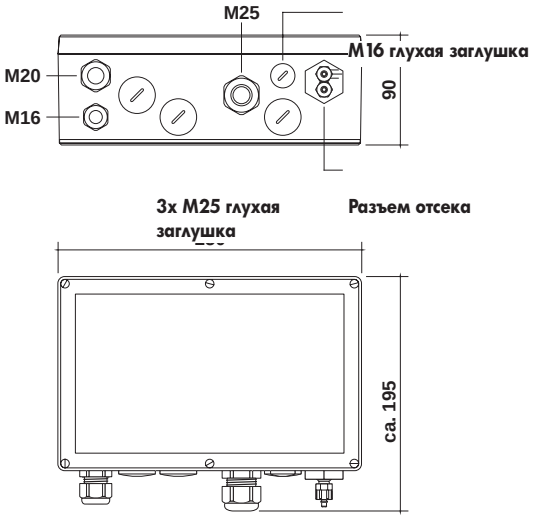

Пропорциональные клапаны

	Серия	Материал	Присоедини-тельный размер	Давление	Температура	Назначение	Страница
	82880	Латунь	G 1/2 - G 1	-0.9 - 10	+90 °C	2/2	222
	Flatprop	Латунь, Нержавеющая сталь	Патрон, опорное основание	0 - 12	+50 °C	2/2	224

Пропорциональный клапан с электроприводом

Для нейтральных газов и жидкостей
Прсоединительный размер G 1/2 … G 1
Рабочее давление -0.9 … 10 бар (см. таблицу)

Описание (стандартный клапан)

Клапан с электроприводом, например, для систем подачи горячей воды, масла, воздуха

Функция клапана:	пропорциональный
Направление потока:	заданное
Температура рабочей среды:	макс. +90 °C
Температура окружающей среды:	макс. +40 °C
Положение установки (монтажа):	произвольное, предпочтительно с приводом вверх

Материал

Корпус:	Латунь
Уплотнение седла клапана:	NBR
Управляющий диск:	Керамический

NBR - бутадиен-нитрильный каучук

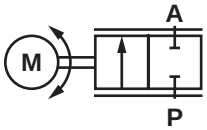

Конструктивные особенности

- Малая потребляемая мощность
- Выбор компактных приводов
- При отключении питания клапан остается в последнем рабочем состоянии
- Позволяет работать с загрязненными жидкостями
- Управление рабочими средами осуществляется посредством специальных, дисков из износостойких материалов

Технические характеристики

Присоединительный размер G	Проходное сечение мм	Kv, м³/ч	Номер по каталогу	Рабочее давление бар					
				NBR	FPM Kvs = 1.1	EPDM Kvs = 1.1	NBR Kvs = 3.4	FPM Kvs = 3.4	EPDM Kvs = 3.4
				00	**60**	**61**	**62**	**63**	**64**
1/2	15	1.1	82882**XX**.96XX.**00000**	-0.9 - 10	-0.9 - 10	-0.9 - 10	-0.9 - 6	-0.9 - 6	-0.9 - 6
3/4	20	4.4	82883**XX**.96XX.**00000**	-0.9 - 6	-0.9 - 6	-0.9 - 6**	-	-	-
1	20	4.4	82884**XX**.96XX.**00000**	-0.9 - 6	-0.9 - 6	-0.9 - 6**	-	-	-

kvs - коэффициент расхода клапана

* Номер двигателя по каталогу и напряжение питания приведены в разделе Приводы (стр. 209), например, 8288200.963**6.02400**
** Рабочее давление до 10 бар с двигателем 9624 и 9651

Обозначения на чертеже

Номер узла (детали)	Описание
101	Корпус клапана
*102	Кольцевое уплотнение
103	Диск
104	Диск
*105	Шток клапана
106	Держатель
*107	Кольцевое уплотнение
108	Штифт
*109	Нажимная пружина
*110	Грязесъемник
111	Крышка клапана
112	Крепежные винты
1000	Электропривод
9900	Винт с овальной головкой

* Детали, входящие в перечень поставки ремонтного комплекта.

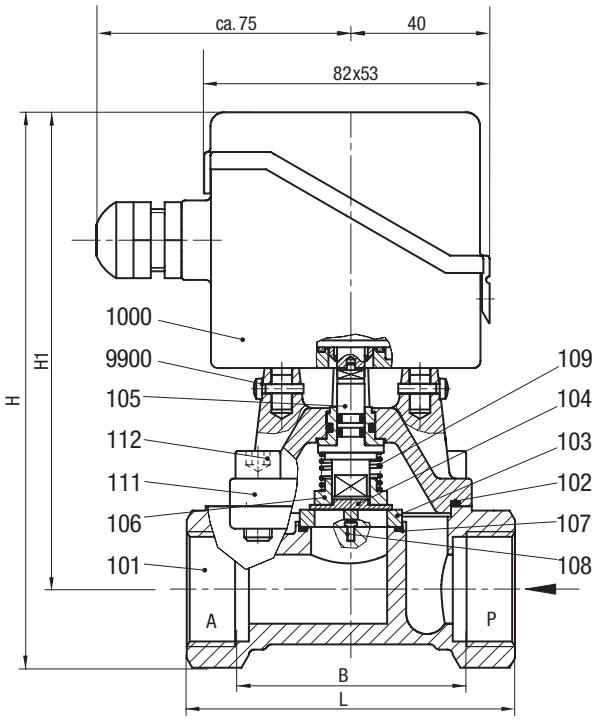

Присоединитель-ный размер	L мм	B мм	H мм	H1 мм
1/2	65	55	147	134
3/4	95	70	164	140
1	95	70	164	140

Технические характеристики электроприводов

Тип двигателя	Стандартное напряжение	Частота Гц	Потребляемая мощность Вт	Крутящий момент Ncm	Время срабатывания с*	Номер по каталогу
Двигатель DC с потенциометром обратной связи	24		1.5	120	10 - 14	9615.02400
Двигатель DC с устройством позиционирования	24		1.5	120	10 - 16	9650.02400
Синхронный электродвигатель	24	50	3.0	120	10	9636.02450
Шаговый электродвигатель	24	**	5.0	120	10	9638.02400
Двигатель DC с потенциометром обратной связи	24		2.0	200	13	9624.02400***
Двигатель DC с устройством позиционирования	24		2.5	200	13 - 16	9651.02400***

* Время срабатывания зависит от рабочего давления
** Номинальная частота шагового перемещения 200Гц
*** Только вместе с G 3/4 и G 1

Дополнительные опции предоставляются за отдельную плату

XXXXX**75**.96XX Модель для работы на кислороде, специальная очистка, материал уплотнения FPM

Остальные опции предоставляются по запросу

- Модель из нержавеющая сталь
- Температура рабочей среды макс. 130 °C
- Управляющие диски для различных значений kvs

Обратитесь к странице 276 и получите техническую информацию о наших клапанах.

Регулирование уровня жидкости по техническим условиям заказчика

Реле уровня жидкости KIP спроектированы с учетом широкого диапазона требований. Компания KIP ведет проектные и конструкторские работы и проектирование по техническим условиям заказчика, чтобы обеспечить оптимальный контроль уровня в Вашей системе.

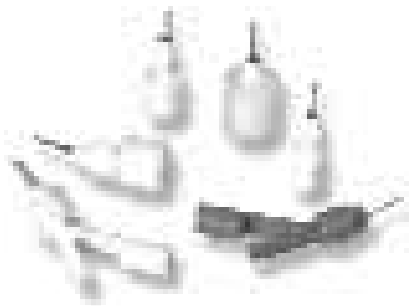
Пластиковые реле уровня жидкости

Многоуровневые реле уровня жидкости

Фторопластовые реле уровня жидкости

Реле уровня серии LS 1

Реле уровня серии LS 1 обеспечивают надежное, компактное и эффективное по соотношению цена-качество решение по управлению уровнем жидкости.

» Бесшовная блочная конструкция поплавкового реле, предназначенного для работы в тяжелых условиях
» Температурный диапазон до 107 °C
» Превосходная химическая устойчивость
» Сертификаты NSF, UL и CSA
» Дополнительно предоставляемая защита от ударов, предназначенная для точного измерения уровней в турбулентных потоках жидкости
» Устройства боковой навески для установки на малоразмерных резервуарах
» Устройства для измерения крайне низких уровней жидкости - 16 мм

Серия Mini LS 1

Серия LS1 Series с малым диаметром 19 для систем, в которых ограничения размеров устройств имеют первостепенное значение.

» Ультракомпактный дизайн позволяет устанавливать устройство через небольшие отверстия
» Идеальный выбор для применения в пищевой промышленности
» Уникальная шестигранная конструкция ствола минимизирует возможность отложений

Пластиковые устройства для боковой навески LS 11

Реле прямого измерения уровня (боковой навески) из полипропилена и PBT

» Одиночное устройство работает в нормально открытом или нормально закрытом режиме
» Все полипропиленовые конструкции обеспечивают широкую совместимость с жидкостями
» Температурный диапазон до 107 °C
» Имеется возможность внутреннего или прямого наружного монтажа (ввода)

Серия 25 BN

Одноточечный датчик Buna N общего назначения с опцией для работы при высоком давлении.

» Компактный размер, высокая надежность и длительный срок эксплуатации
» Точная воспроизводимость результатов
» Хорошая устойчивость к ударам и вибрациям
» Опция с подпружиненным цельным поплавком из PTFE для давлений до 69 бар

Серия 35 SS

Компактный датчик из нержавеющей стали для высококоррозионных и высокотемпературных систем.

» Все вступающие в контакт с жидкостью поверхности изготовлены из нержавеющей стали
» Компактный размер, высокая надежность и длительный срок службы
» \Очень устойчив к ударам и вибрациям
» Имеется опция с 90° изгибом для боковой навески в случаях, когда доступ к верней и нижней поверхности резервуара ограничен

Серия 50 SS

Датчик из нержавеющей стали для систем с высоким давлением, коррозионно-агрессивными веществами, высокой температурой или низким удельным весом

» Все вступающие в контакт с жидкостью поверхности изготовлены из нержавеющей стали
» Высокая устойчивость к коррозионно-агрессивным веществам
» Работает при температурах до 149 °C
» Работает при высоком давлении до 52 бар
» Имеется опция с высокой плавучестью для систем с низким удельным весом, а также хранилищ пропана и бутана

Многоточечные реле уровня

Устройства этой серии обеспечивают до уровней срабатывания при одном входе в резервуар;
Уровни настраиваются в соответствии с требованиями Вашей системы

» До 6 точек измерения на одном стержне для более простого и компактного монтажа
» Регулируемые поплавки с помощью программы KIP LLS
» Общая длина до 1830 мм
» Имеются миниатюрные многоточечные датчики уровня

Соленоидные клапаны без перепада давления

Давление бар	Присоединительный размер	Температура рабочей среды	Латунь	Нержавеющая сталь	Серый литой чугун	PVDF	Литая сталь	Бронзовый сплав	Алюминий	PPS	PA	PPO GF30	Горячая вода/ пар
0 - 1.5	G 1/2 - G 2	+90 °C	82660	82670									
0 - 7	G 1/4 - G 3/8	+110 °C				82080							82080 макс. 110 °C
0 - 8	Основан./ патрон	+50 °C		Chipsol									
	Основание	+30 °C								Picosol			
	G 1/4 - G 1	+60 °C	82370										*
0 - 10	Основание	+30 °C								Microsol	Microsol		
	G 1/4 - G 1	+150 °C	84360										84360 макс. 150 °C
	G 1/4 - G 1/2	+90 °C	82530	82560									82530 опция 51 макс. 150 °C
0 - 14	G 1/4	+80 °C	95000										
0 - 16	DN 15 - DN 50	+110 °C		85140									85140 макс. 110 °C
	DN 15 - DN 50	+200 °C			85120		85220						85120 макс. 200 °C
	DN 15 - DN 50	+90 °C			85100								85100 опция 14 макс. 110 °C
	DN 15 - DN 50	+90 °C			83340								83340 опция 14 макс. 110 °C
	DN 65 - DN 100	+110 °C		84140									84140 макс. 110 °C
	DN 65 - DN 100	+150 °C			84120		84220						84120 макс. 150 °C
	DN 65 - DN 100	+90 °C			84100								84100 опция 14 макс. 110 °C
	G 1/4 - G 2	+200 °C	85720										85720 макс. 200 °C
	G 1/4 - G 2	+90 °C	82540	82590									82540 опция 14 макс. 110 °C
0 - 23	G 1/8 - G 1/4	+80 °C	Bacosol										
0 - 25	DN 15 - DN 50	+90 °C		85240			85200						85240 опция 14 макс. 110 °C
	DN 15 - DN 50	+90 °C		85640									85640 опция 14 макс. 110 °C **
	DN 65 - DN 100	+90 °C		84240			84200						84240 опция 14 макс. 110 °C
	G 1/4 - G 2	+90 °C	85700	85740									85700 опция 14 макс. 110 °C
	G 3/8 - G 1	+90 °C		85040									85040 опция 14 макс. 110 °C
0 - 40	G 1/8 - G 3/8	+90 °C	82510	82610									По запросу
0 - 50	G 1/8 - G 1/4	+120 °C		95100									95100 макс. 120 °C
0.5 - 15	Плита	+50 °C									Intersol		

* DVGW EN 161 и EN 162 сертификат,

** 3.1 поверочный сертификат

Соленоидные клапаны с перепадом давления

Давление бар	Присоединительный размер	Температура рабочей среды	Латунь	Нержавеющая сталь	Серый литой чугун	PVDF	Литая сталь	Бронзовый сплав	Алюминий	PPS	PA	PPO GF30	Горячая вода/ пар
0 - 10	Основание	+30 °C								Microsol	Microsol		
0.1 - 10	G 1/4 - G 1	+150 °C	82470										82470 макс. 150 °C
0.1 - 16	G 1/4 - G 2	+90 °C	82400	82730									82400 опция 14 макс. 110 °C
0.3 - 10.5	G 1/2 - G 3/4	+50 °C										84070	
	NPT 1/2-NPT 3/4	+50 °C										84080	
0.5 - 10	DN 65 - DN 150	+90 °C			83580								
0.5 - 16	DN 15 - DN 100	+90 °C			84320								
0.5 - 40	G 1/4 - G 2	+90 °C	85300										85300 опция 14 макс. 130 °C
	DN 15 - DN 100	+90 °C					84340						84340 опция 14 макс. 110 °C
1.0 - 16	DN 20 - DN 50	+80 °C			83050								83050 опция 14 макс. 110 °C
1.0 - 25	G 1/4 - G 1	+200 °C	85320										85320 макс. 200 °C

Клапаны с пневматическим управлением

Давление бар	Присоединительный размер	Температура рабочей среды	Латунь	Нержавеющая сталь	Серый литой чугун	PVDF	Литая сталь	Бронзовый сплав	Алюминий	PPS	PA	PPO GF30	Горячая вода/ пар
-0.9 - 6	G 1/4 - G 1/2	+90 °C	82710										82710 опция 14 макс. 110 °C
0 - 10	DN 15 - DN 150	+80 °C			83380								По запросу
	DN 32 - DN 50	+180 °C		84880									84880 опция 60 макс. 200 °C
	DN 32 - DN 50	+180 °C		84890									84890 опция 60 макс. 200 °C
	G 1/2 - G 2	+60 °C	82580										*
	G 1/2 - G 2	+80 °C			83350								По запросу
0 - 12	G 1/8	+120 °C		96100									96100 макс. 120 °C
0 - 16	DN 15 - DN 100	+180 °C			83200								83200 опция 95 макс. 300 °C
	DN 15 - DN 100	+180 °C			83240								83240 макс. 180 °C
	DN 15 - DN 25	+180 °C		84760									84760 макс. 180 °C
	DN 15 - DN 25	+180 °C		84770									84770 макс. 180 °C
	DN 15 - DN 50	+180 °C		84540									84540 макс. 180 °C
	DN 15 - DN 50	+180 °C		84550									84550 макс. 180 °C
	DN 15 - DN 50	+180 °C		84580									84580 опция 60 макс. 200 °C
	DN 15 - DN 50	+180 °C		84590									84590 опция 60 макс. 200 °C
	G 1 1/4 - G 2	+180 °C	82280	82480									82280 опция 59 макс. 200 °C
	G 1/2 - G 1	+180 °C	84720	84740									84720 макс. 180 °C
	G 1/2 - G 2	+180 °C	82180	82380									82180 опция 59 макс. 200 °C
	G 1/2 - G 3	+180 °C	84500	84520									84500 макс. 180 °C
	G 1/2 - G 2	+180 °C						83250					83250 макс. 180 °C
0 - 18	G 1/4	+80 °C	96000										
0 - 25	G 1/8 - G 1/2	+110 °C	84180	84190									По запросу
	DN 15 - DN 25	+140 °C					83860						*
0.2 - 16	G 1/4 - G 2	+90 °C	82160										
1.0 - 10	DN 1.6	+60 °C	84660										
	DN 3.0	+60 °C	84680										
2 - 8	G 1/4	+120 °C							97100				

* Сертификат DVGW EN 161

Управляющие (пилотные) клапаны для клапанов с пневматическим управлением

Давление бар	Присоединительный размер	Температура рабочей среды	Латунь	Нержавеющая сталь	Серый литой чугун	PVDF	Литая сталь	Бронзовый сплав	Алюминий	PPS	PA	PPO GF30	Горячая вода/ пар
0 - 12	G 1/8	+120 °C		96100									
0 - 18	G 1/4	+80 °C	96000										
1.0 - 10	DN 1.6	+60 °C	84660										
	DN 3.0	+60 °C	84680										
2 - 8	G 1/4	+50 °C							97100*				

* NAMUR

Клапаны и контроллеры для пылевых фильтров

Давление бар	Присоединительный размер	Температура рабочей среды	Латунь	Нержавеющая сталь	Серый литой чугун	PVDF	Литая сталь	Бронзовый сплав	Алюминий	PPS	PA	PPO GF30	Горячая вода/ пар
0.4 - 8	G 3/4 - G 2 1/2	+85 °C							82900				
	G 3/4 - G 2 1/2	+85 °C							82960				
	DN 25 и DN 40	+85 °C							83920				
	DN 25 и DN 40	+85 °C							83930				
	G 1 и G 1 1/2	+85 °C		83300									
	G 1 и G 1 1/2	+85 °C		83320									

Пропорциональные клапаны

Давление бар	Присоединительный размер	Температура рабочей среды	Латунь	Нержавеющая сталь	Серый литой чугун	PVDF	Литая сталь	Бронзовый сплав	Алюминий	PPS	PA	PPO GF30	Горячая вода/ пар
0 - 12	Фланец/ патрон	+50 °C	Flatprop	Flatprop									
-0.9 - 10	G 1/2 - G 1	+90 °C	82880										По запросу

Импульсные клапаны и системы управления для очистки рукавных фильтров

Импульсные клапаны

Импульсные клапаны для регенерации рукавных фильтров обеспечивают эффективную очистку фильтрующего материала за счет подачи импульса сжатого воздуха.

Для выполнения установленных требований клапаны должны иметь малое время открытия и закрытия, и обеспечивать высокие величины расходов. Такое требования к клапанам позволяют уменьшить расход воздуха.

Системы управления

Электронный блок управления или пневматический контроллер задают длительность импульса и интервал между срабатываниями клапанов в системе. Эти системы управления приводят клапаны в действие напрямую. Значения временных интервалов может быть изменено при изменении условий эксплуатации.

Дифференциальный датчик давления

Этот датчик подает сигнал для очистки фильтрующего элемента исходя из измеряемой на нем величины перепада давления. Измерения проводятся со стороны входа загрязненного газа и со стороны выхода чистого газа на фильтрующем элементе (с обеих сторон фильтра). Когда падение давления на фильтре достигает установленного верхнего предела, регулятор подает сигнал на контроллер. Контроллер в свою очередь приводит в действие импульсные клапаны. Очистка прекращается, как только достигается нижний, установленный, предел перепада давления. Такой тип системы управления повышает срок службы фильтрующих элементов и клапанов. Дополнительным преимуществом является существенно более низкое потребление воздуха и как результат это приводит к энергосбережениям у заказчика.

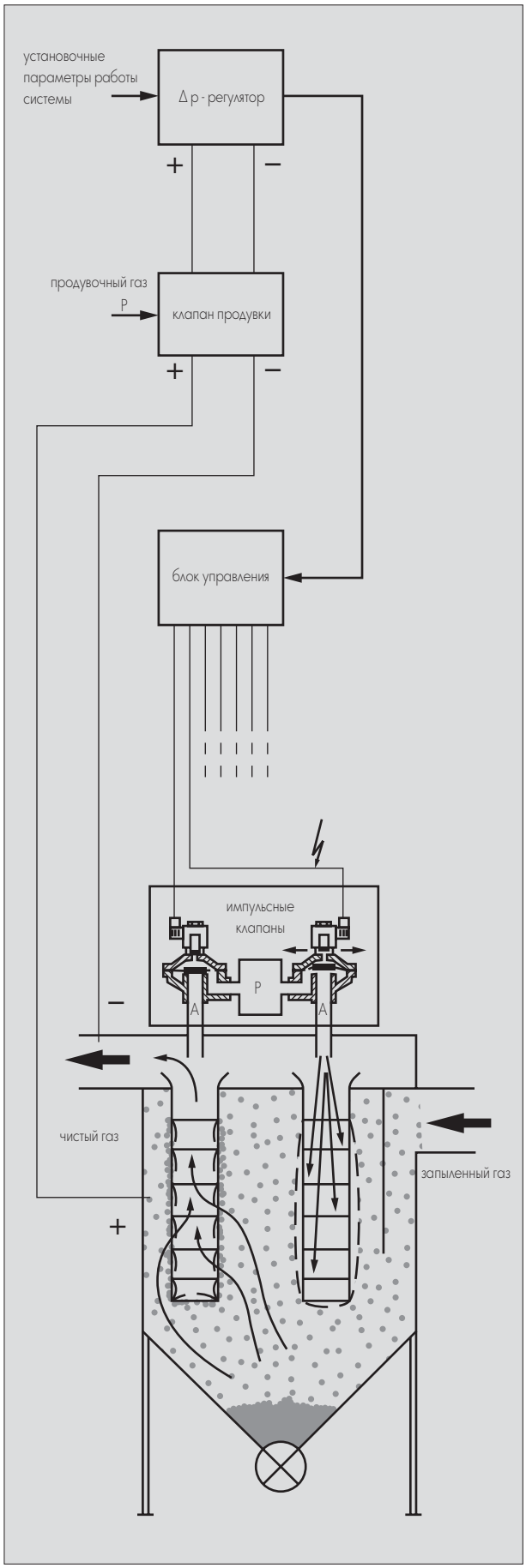

Ресиверы

Клапан 8495714.8001 имеет проходное сечение DN 50, и может устанавливаться посредством специального фланца непосредственно на ресивер.

Высокий расход и давление обеспечивают большую пневматическую энергию, позволяющую производить еще более эффективную очистку, чем стандартные клапаны.

Для клапана с проходным сечение DN 32 с величиной kv 30 м³/ч, соединение с фильтрующим элементом осуществляется посредством импульсной трубки, которая присоединяется к клапану резьбой G 1 или посредством компрессионного соединения размера 34,3 мм по DIN.

Клапан 8497186.8001 имеет проходное сечение DN 40.

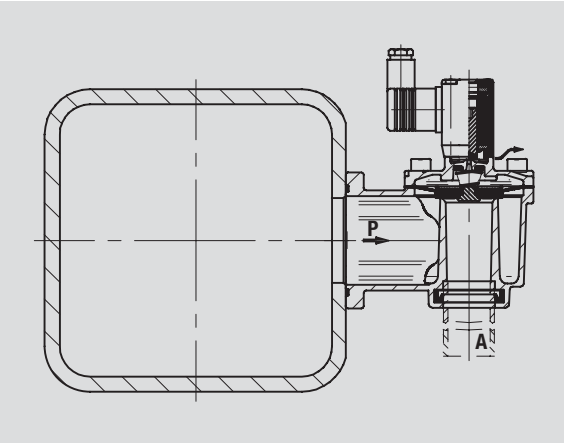

Ресивер

Форма этих клапанов обеспечивает быстрый и надежный монтаж.

90 мм фланец обеспечивает идеальную установку на ресивере.

Мы будем рады предоставить Вам любую дополнительную информацию.

Соленоиды с таймером

Соленоид со встроенным электронным таймером

Комбинация встроенного в соленоид таймера позволяет создавать небольшие системы очистки с использованием всего одного импульсного клапана.

Необходимые клеммы и два потенциометра со шкалой для отдельной настройки длительности импульса и интервала между импульсами расположены под крышкой соленоида.

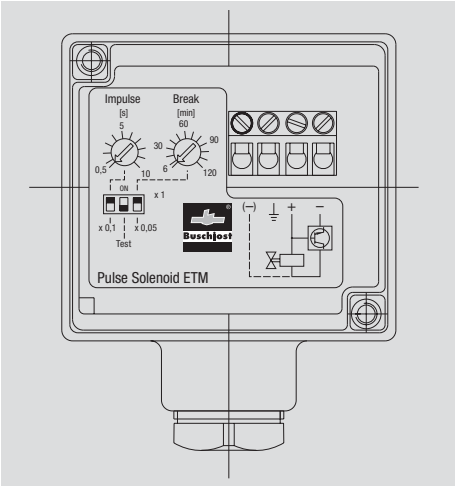

Когда на соленоид подается питание, электронная система управления работает по заданным настройкам. Повторяемая последовательность импульсов будет выполняться до тех пор, пока питание не будет отключено. Параметры возможных установок, длина импульса и его длительность, могут быть предоставлены по запросу.

Мы будем рады предоставить Вам любую дополнительную информацию.

Пневматический контроллер для управления импульсными клапанами

Работа систем фильтров в тяжелых условиях или опасных зонах требует применения дорогих электронных систем управления и соленоидных клапанов. Пневматические системы управления предлагают эффективную альтернативу за приемлемую цену.

Принцип работы

Клапаны подсоединяются к камере давления контроллера через пневмопроводы. Переключение между управляемыми клапанами осуществляется посредством пневматического храпового привода. Он обеспечивает временной интервал подключения к импульсным клапанам, который может быть установлен пользователем. Длительность воздушного импульса также задается пользователем с помощью дроссельного клапана, доступ к которому может быть получен после демонтажа нижней части корпуса. В течение заданного временного интервала между импульсами, центрирующий привод подключает управляющий порт контроллера к порту клапана и подает пневматический сигнал управления на пилотный клапан. Клапан открывается и остается открытым до тех пор, пока рычаг будет перемещаться в следующее положение. Воздух системы управления отводится через вентиляционный канал с маркировкой R.

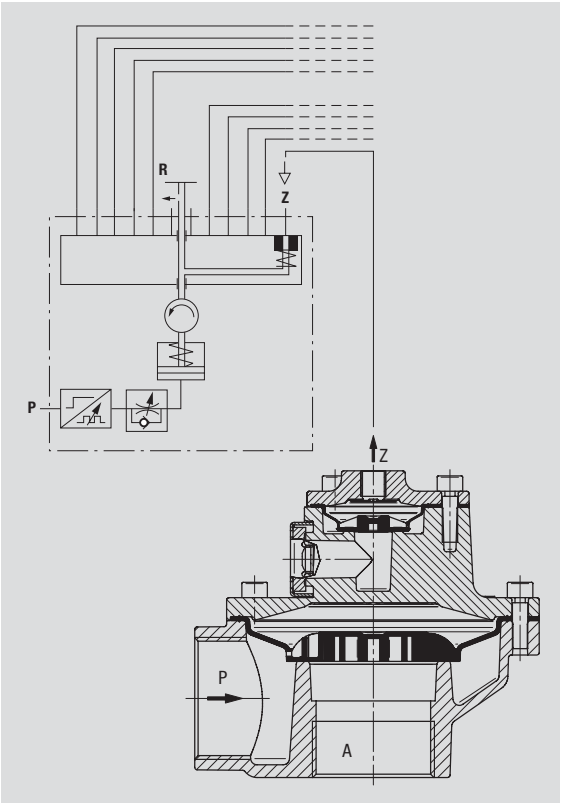

.

Механизм пружинного возврата надежно центрирует порт управления контроллера с портом управляемого импульсного клапана.

Влажность и отрицательная температура окружающей среды

При работе со сжатым влажным воздухом, даже при отрицательных температурах, импульсные клапаны фильтров серии 82960 не должны выходить из строя в результате замерзания сердечников пилотных клапанов и мембран.

Лабораторные испытания продемонстрировали, что мембраны, примерзшие к седлу, открываются даже при рабочем давлении ниже 0.5 бар, и подтвердил отсутствие отказов в работе при эксплуатации при отрицательных температурах.

Это может быть обусловлено тем, что на мембраны воздействует очень большая сила открытия, а площадь уплотнения седла является очень малой.

Причиной отсутствия замерзания толкателя, для пневматического контроллера, является то, что трубка толкателя не находится под давлением, и в ней не образуется влага в результате падения температуры ниже точки росы в ходе выпуска сжатого воздуха в процессе рабочего цикла.

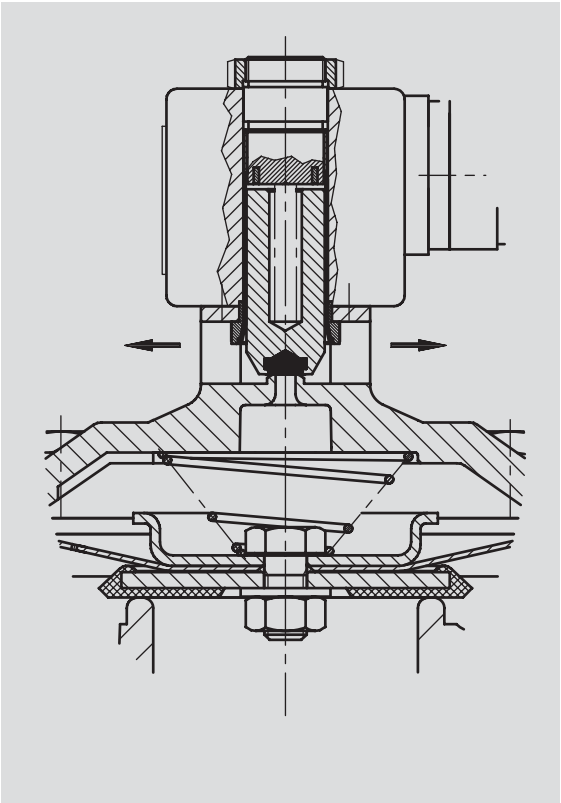

Клапаны в коммерческом автотранспорте

Одной из основных областей деятельности компании Buschjost является производство специальных клапанов доля коммерческих автомобилей. Они используются для решения весьма специфических проблем:

- Клапаны, подающие в дизельные двигатели дополнительный воздух, для снижения образования сажи.

- Клапаны в системах кондиционирования воздуха поддерживают комфортную температуру в кабине.

- Клапаны используются для управления системами водоснабжения и канализации в вагонах, вагонах-ресторанах и туалетах поездов дальнего следования со спальными вагонами.

Ниже приводится всего несколько задач, решенных нашими разработчиками. Каждая новая разработка должна учитывать все требования, предъявляемые к нашей продукции, и обеспечивать оптимальный дизайн, использовать оптимальные материалы, механизмы, электронные системы и надежность.

Управляющий клапан для системы отопления вагонов

Мы будем рады предоставить Вам любую дополнительную информацию.

Система отопления для коммерческого автотранспорта

3/2-ходовой клапан с электроприводом

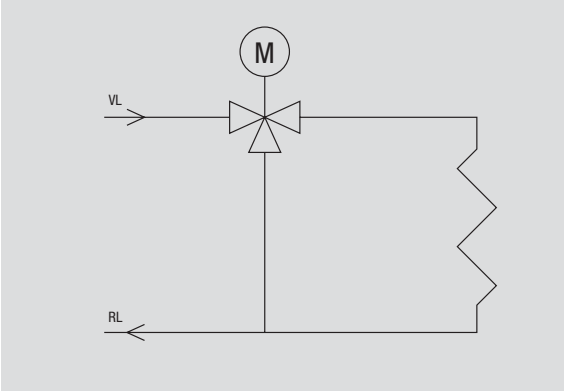

Мы будем рады предоставить Вам любую дополнительную информацию.

Система нумерации клапанов Buschjost

Стандартные клапаны

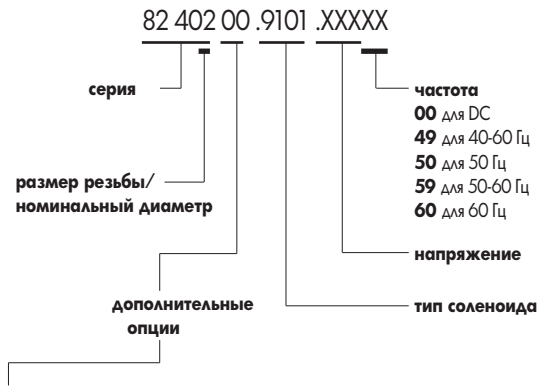

00 Стандартный
01 Нормально закрытый
02 Ручной дублер
03 FPM уплотнения
06 PTFE уплотнения
14 EPDM уплотнения, для горячей воды
18 Обезжиренная версия для кислорода с FPM уплотнением
23/40 Индикатор положения с двумя электромагнитными датчиками
41 Электрический индикатор положения с двумя индуктивными датчиками

01 ... 49 = Дополнительные опции, применимые для всех серий.
50 ... 99 = Дополнительные опции, применимые только для одной серии.

Дополнительные опции – по запросу

Специальные клапаны

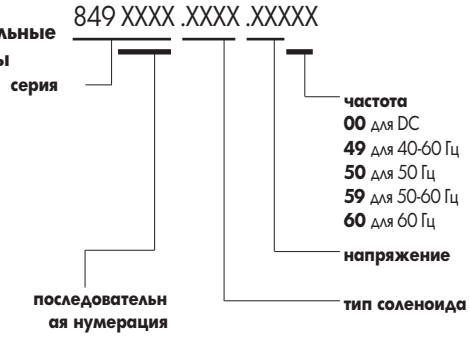

Монтаж

Перед установкой клапана на трубопроводе очистите систему от загрязнений. Загрязнения в трубопроводе могут привести к выходу клапана из строя, поэтому, при необходимости, установите сетчатый фильтр на входе клапана. Клапан может выйти из строя, если перепускное отверстие пилотного клапана или сердечник будут забиты грязью.
Избегайте деформаций корпуса клапана при подключении к неправильно смонтированным трубопроводам, или в результате использования несоответствующих инструментов или уплотнительных материалов. Не используйте соленоид в качестве рычага.
Клапан плотно закрывается только при правильном подключении к процессу, с соблюдением заданного направления потока. Подключение потока в противоположном направлении (относительно стрелки, указанной на корпусе клапана) приведет к повреждению клапана.
Предпочтительным положением при установке является вертикальное размещение клапана соленоидом вверх, так как это существенно уменьшает риск износа и загрязнения. Если температура жидкости превышает +150 °C или клапан работает в нормально открытом режиме, установочное положение строго ограничивается и указывается в документации на клапан.