FIAT
(СПЕЦИФИКАЦИЯ FIAT)

KF

I Serie compatta: ingombri ridotti, forze maggiori.
Collegabili G1/8” a sistema.

GB Compact series: reduced sizes, higher forces.
G1/8” - connectable to system.

F Sйrie compacte: encombrements rйduits, forces augmentйes.
Reliables G1/8” au systиme.

D Kompaktserie: reduzierter Raumbedarf, grцЯere Kraft.
Durch G1/8” mit dem System verbindbar.

R Серия компактных цилиндров: размеры уменьшенные, усилие выше, подсоединение к системе через G1/8” .

CILINDRI MOLLA AD AZOTO KF 7

NITROGEN GAS SPRINGS KF 7 | STICKSTOFFGASDRUCKFEDERN KF 7
ГАЗОВЫЕ ЦИЛИНДРЫ KF 7 | CILINDROS CARGADOS CON NITRYGENO KF 7

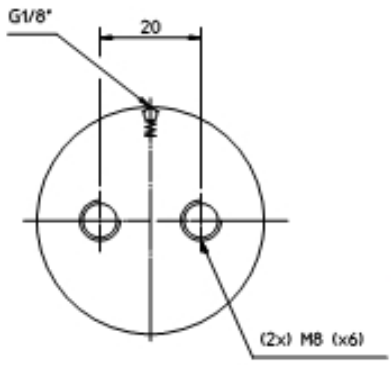

ESEMPIO D'ORDINE
Ordering example / Exemple de commande
Bestellbeispiel / Обозначение кода для заказа

KF 7 - 50 - C

CODICE MODELLO AUTONOMO
Self-contained model code
Code module autonome
Autonomer Modellcode
Код автономного типа

C = COLLEGATO
Not self contained / Relii angeshlossen Неавтономный

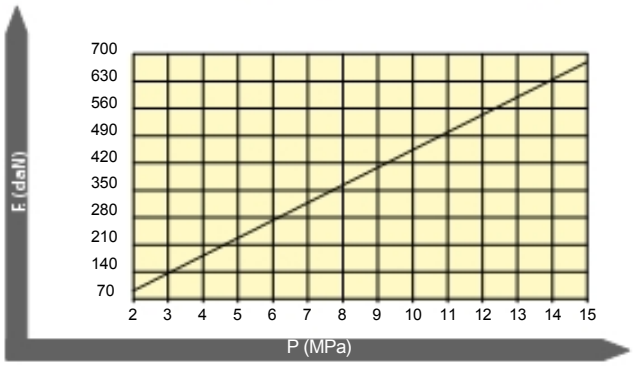

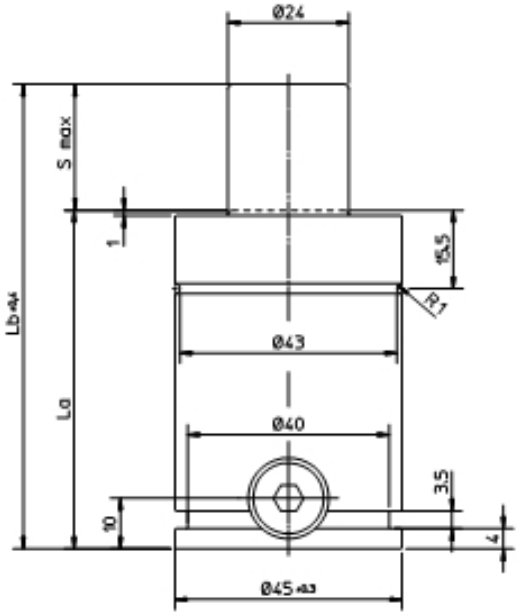

I FORZA DISPONIBILE AL VARIARE DELLA CORSA DELLO STELO.
PRESSIONE DI CARICAMENTO: 15 MPa.
GB Force available at different lengths of stroke. Charging pressure: 15 MPa.
F Force disponible lorsque la course de la tige varie. Pression de chargement: 15 MPa.
D Bei Verdnderung des Kolbenstangenhubs verfbgbare Kraft. Ladedruck: 15 MPa.
R Достигаемое усилие относительно длины хода. Давление заполнения: 15 MPa.

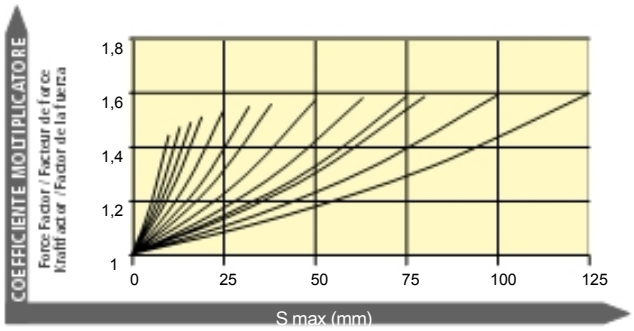

P max	P min	max	Δ P	Kit	V max	cicli/min
15 MPa	2 MPa	80 C°	± 0,33%/1°C	SCR-KF 7	1,6 m/s	20/100

CODICE Code/Cydigo	S max (mm)	La (mm)	Lb (mm)	Fo (daN)	F (daN)	P (MPa)	V (l)	A (cm^2)	Kg
KF 7-10	10	52	62	700 (±5%)	974	15	0,01	4,521	0,47
KCF 7-13	13	55	68		995		0,02		0,49
KF 7-16	16	58	74		1010		0,02		0,5
KF 7-19	19	61	80		1020		0,03		0,51
KF 7-25	25	67	92		1035		0,03		0,55
KF 7-32	32	74	106		1046		0,04		0,6
KF 7-38	38	80	118		1053		0,05		0,63
KF 7-50	50	92	142		1061		0,06		0,71
KF 7-63	63	105	168		1067		0,08		0,79
KF 7-75	75	117	192		1071		0,09		0,87
KF 7-80	80	122	202		1072		0,1		0,9
KF 7-100	100	142	242		1076		0,12		1,03
KF 7-125	125	167	292		1079		0,15		1,19

ATTACCHI
Mounts / Fixations / Befestigungen / Крепления

FP (Код 05570/C)

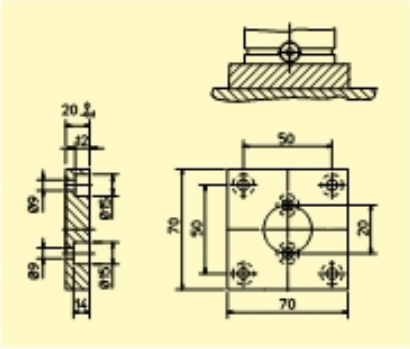

FPS (Код 05917/C)

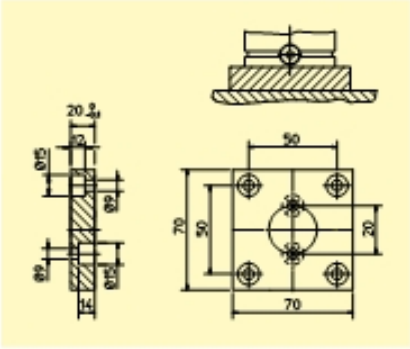

FR (Код 04752)

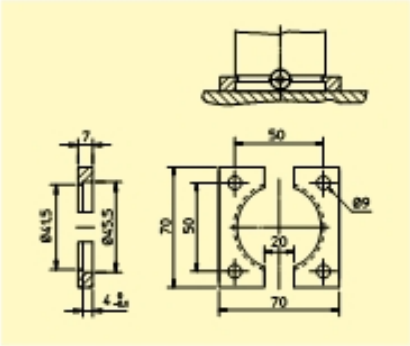

FA (Код 05571/C)

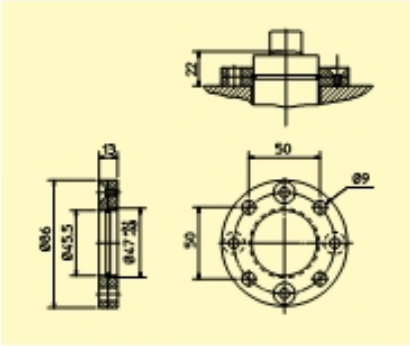

FAQ (Код 05567/C)

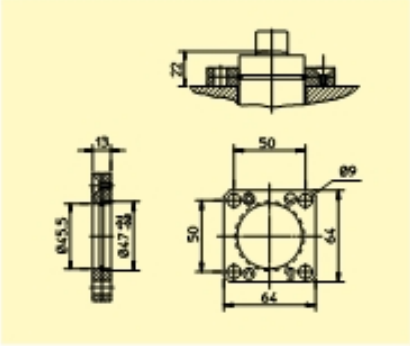

FO (Код 06024/C)

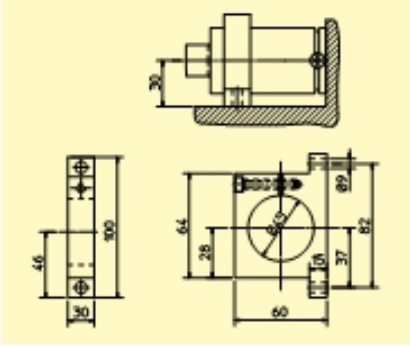

FR1 (Код 06181)

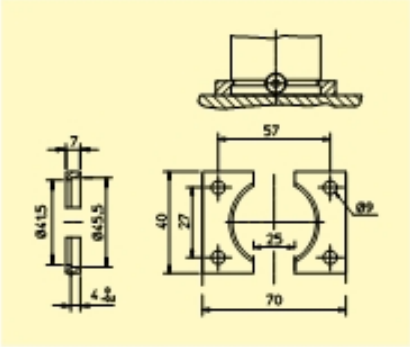

CILINDRI MOLLA AD AZOTO KF 10

NITROGEN GAS SPRINGS KF 10 | STICKSTOFFGASDRUCKFEDERN KF 10
ГАЗОВЫЕ ЦИЛИНДРЫ KF 10 | CILINDROS CARGADOS CON NITRYGENO KF 10

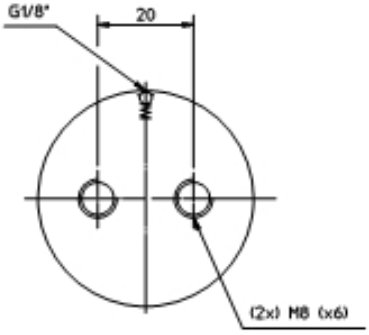

ESEMPIO D'ORDINE
Ordering example / Exemple de commande
Bestellbeispiel / Обозначение кода для заказа

KF 10 - 50 - C

CODICE MODELLO AUTONOMO
Self-contained model code
Code module autonome
Autonomer Modellcode
Код автономного типа

C = COLLEGATO
Not self contained / Relié
angeshlosen I Неавтономный

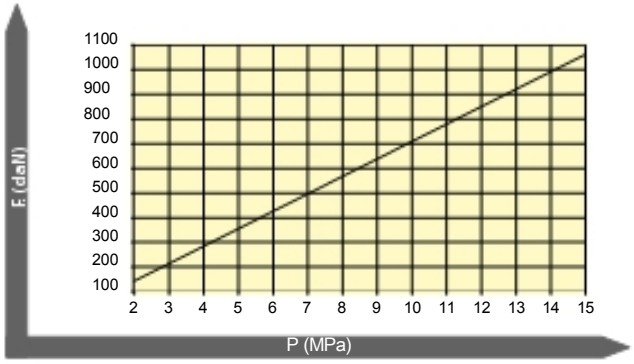

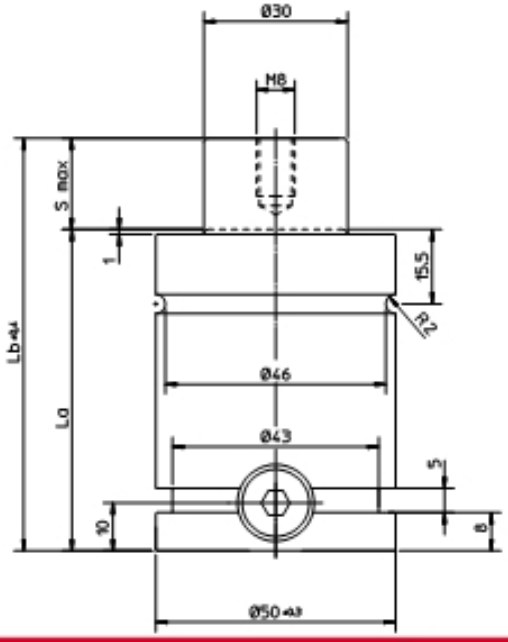

I FORZA DISPONIBILE AL VARIARE DELLA CORSA DELLO STELO.
PRESSIONE DI CARICAMENTO: 15 MPa.
GB Force available at different lengths of stroke. Charging pressure: 15 MPa.
F Force disponible lorsque la course de la tige varie. Pression de chargement: 15 MPa.
D Bei Verdnderung des Kolbenstangenhubs verfbgbare Kraft. Ladedruck: 15 MPa.
R Достигаемое усилие относительно длины хода. Давление заполнения: 15 MPa..

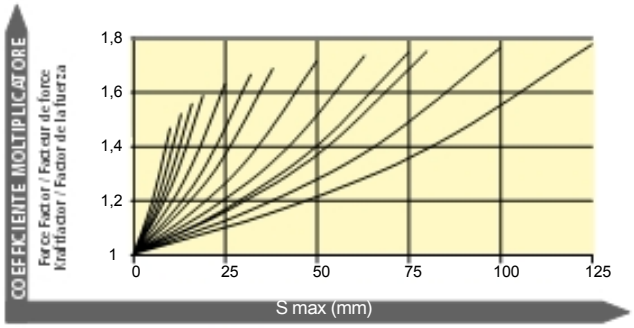

P max	P min	max	Δ P	Kit	V max	cicli/min
15 MPa	2 MPa	80 C°	± 0,33%/1°C	SCR-KF 10	1,6 m/s	20/100

CODICE Code/Cydigo	S max (mm)	La (mm)	Lb (mm)	Fo (daN)	F (daN)	P (MPa)	V (l)	A (cm²)	Kg
KF 10-10	10	58	68		1551		0,02		0,59
KF 10-13	13	61	74		1606		0,03		0,62
KF 10-16	16	64	80		1647		0,03		0,64
KF 10-19	19	67	86		1678		0,04		0,66
KF 10-25	25	73	98		1724		0,05		0,71
KF 10-32	32	80	112		1760		0,06		0,76
KF 10-38	38	86	124	1000 (±5%)	1782	15	0,07	7,065	0,81
KF 10-50	50	98	148		1812		0,8		0,91
KF 10-63	63	111	174		1833		0,1		1,01
KF 10-75	75	123	198		1847		0,12		1,12
KF 10-80	80	128	208		1851		0,13		1,15
KF 10-100	100	148	248		1865		0,16		1,3
KF 10-125	125	173	298		1877		0,2		1,5

ATTACCHI
Mounts / Fixations / Befestigungen / Крепления

FP (Код 05572/C)

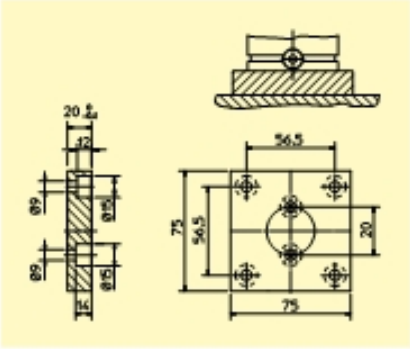

FPS (Код 05918/C)

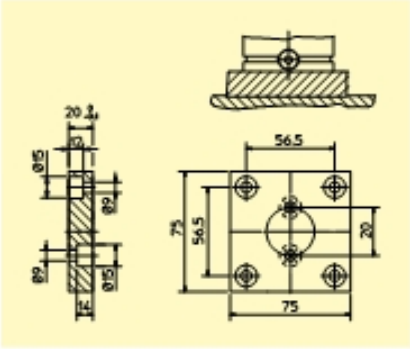

FR (Код 04754)

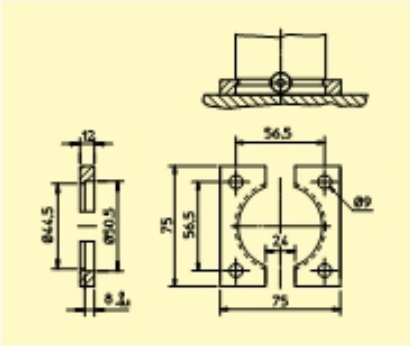

FA (Код 05573/C)

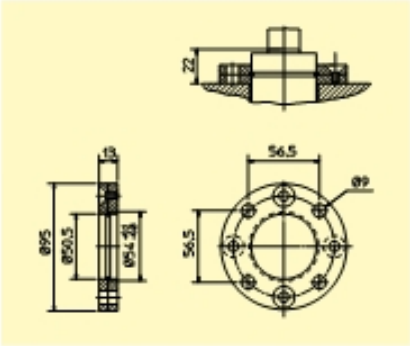

FAQ (Код 05569/C)

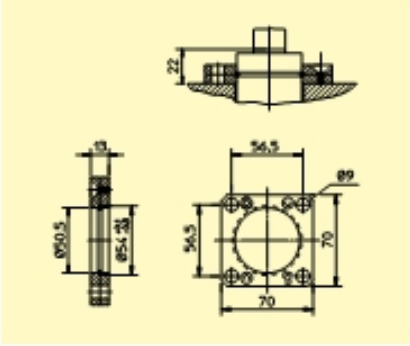

FO (Код 04756/C)

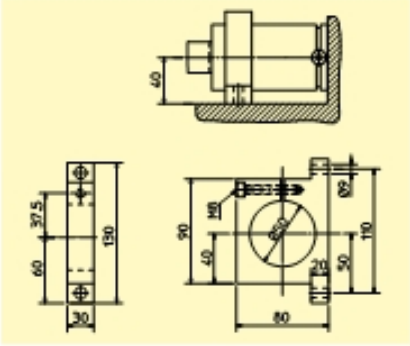

FR1 (Код 06189)

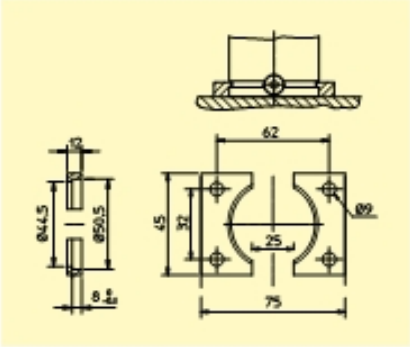

CILINDRI MOLLA AD AZOTO KF 15

NITROGEN GAS SPRINGS KF 15 | STICKSTOFFGASDRUCKFEDERN KF 15
ГАЗОВЫЕ ЦИЛИНДРЫ KF 15 | CILINDROS CARGADOS CON NITRYGENO KF 15

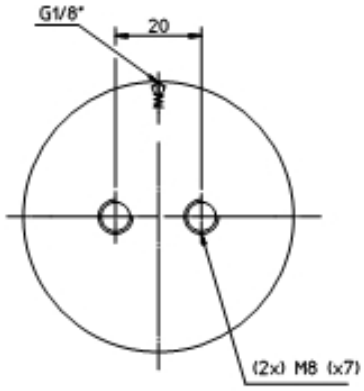

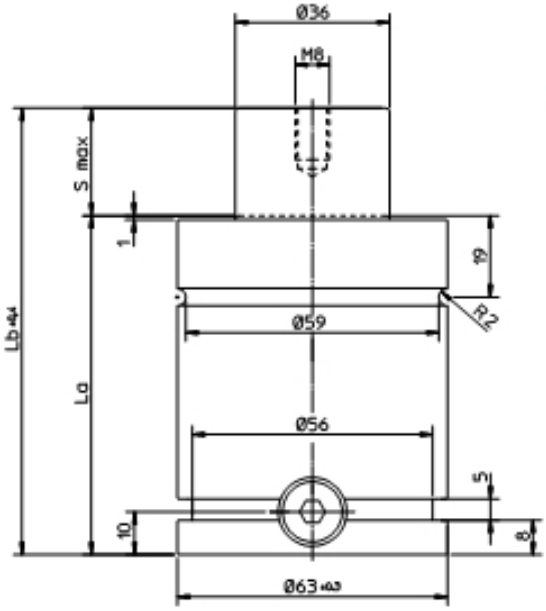

ESEMPIO D'ORDINE
Ordering example / Exemple de commande
Bestellbeispiel / Обозначение кода для заказа

KF 15 - 50 - C

CODICE MODELLO AUTONOMO
Self-contained model code
Code module autonome
Autonomer Modellcode
Код автономного типа

C = COLLEGATO
Not self contained / Неавтономный

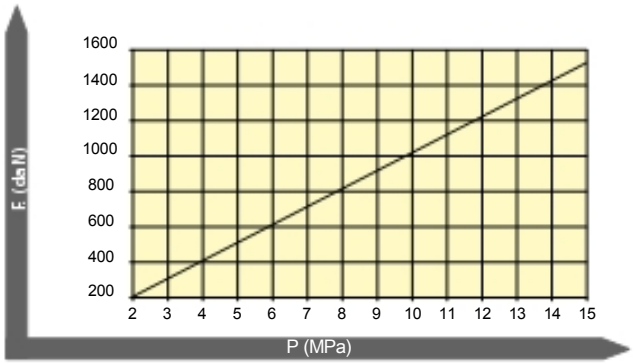

I FORZA DISPONIBILE AL VARIARE DELLA CORSA DELLO STELO.
PRESSIONE DI CARICAMENTO: 15 MPa.
GB Force available at different lengths of stroke. Charging pressure: 15 MPa.
F Force disponible lorsque la course de la tige varie. Pression de chargement: 15 MPa.
D Bei Verdnderung des Kolbenstangenhubs verfbgbare Kraft. Ladedruck: 15 Mpa
R Достигаемое усилие относительно длины хода. Давление заполнения: 15 MPa.

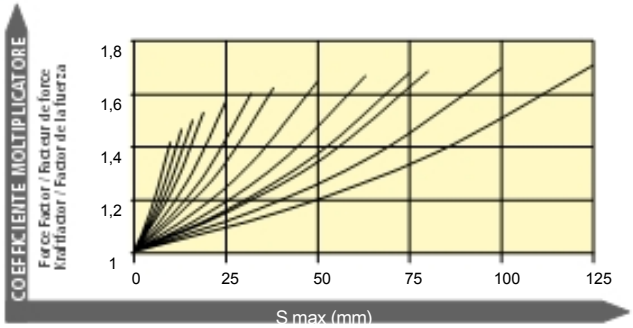

P max	P min	max	Δ P	Kit	V max	cicli/min
15 MPa	2 MPa	80 C°	± 0,33%/1°C	SCR-KF 15	1,6 m/s	20/100

CODICE Code/Cydigo	S max (mm)	La (mm)	Lb (mm)	Fo (daN)	F (daN)	P (MPa)	V (l)	A (cm^2)	Kg
KF 15-10	10	64	74		2155		0,03		0,8
KF 15-13	13	67	80		2228		0,04		0,9
KF 15-16	16	70	86		2282		0,05		0,9
KF 15-19	19	73	92		2325		0,06		1
KF 15-25	25	79	104		2387		0,07		1,1
KF 15-32	32	86	118		2436		0,09		1,2
KF 15-38	38	92	130	1500 (±5%)	2466	15	0,1	10,17	1,3
KF 15-50	50	104	154		2507		0,13		1,4
KF 15-63	63	117	180		2537		0,16		1,5
KF 15-75	75	129	204		2555		0,19		1,6
KF 15-80	80	134	214		2562		0,2		1,7
KF 15-100	100	154	254		2581		0,25		2
KF 15-125	125	179	304		2597		0,3		2,3

VEP AUTOMATION

ATTACCHI
Mounts / Fixations / Befestigungen / Крепления

FP (Код 05572/C)

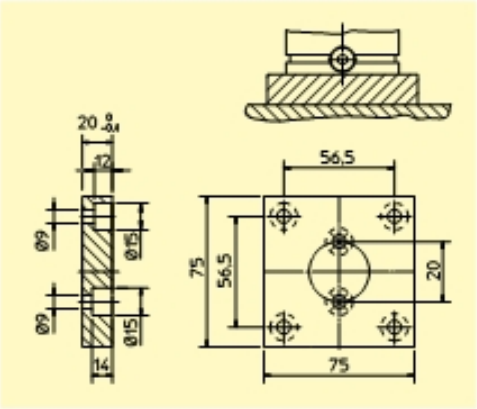

FPS (Код 05918/C)

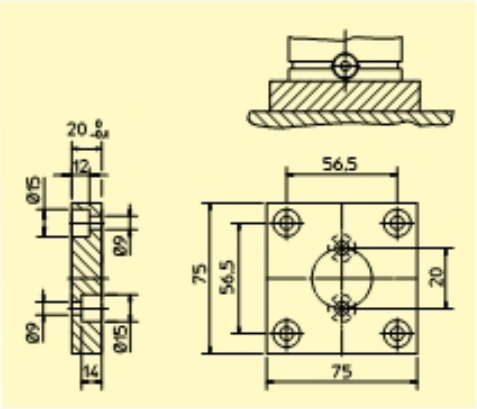

FR (Код 05958)

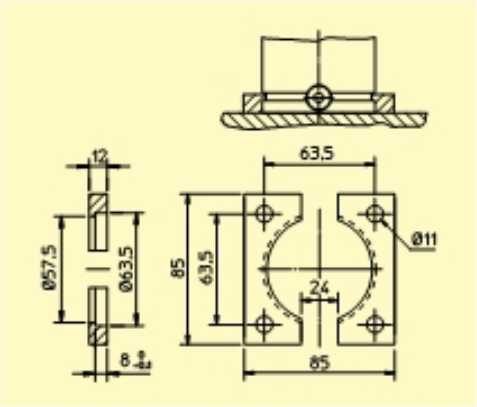

FA (Код 05772/C)

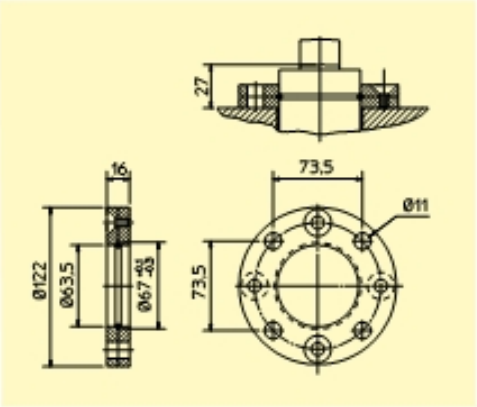

FAQ (Код 06025/C)

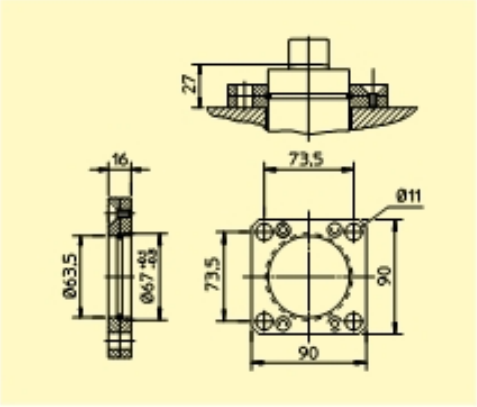

FR1 (Код 06086)

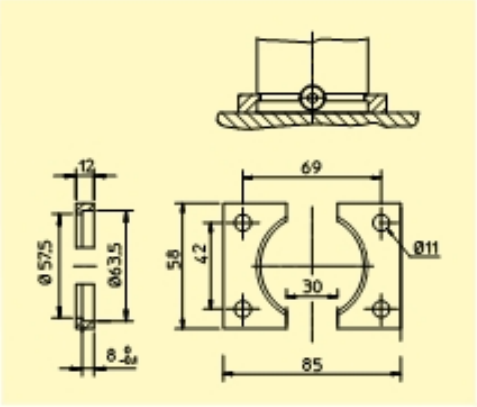

KF 15

CILINDRI MOLLA AD AZOTO KF 24

NITROGEN GAS SPRINGS KF 24 | STICKSTOFFGASDRUCKFEDERN KF 24
ГАЗОВЫЕ ЦИЛИНДРЫ KF 24 | CILINDROS CARGADOS CON NITRYGENO KF 24

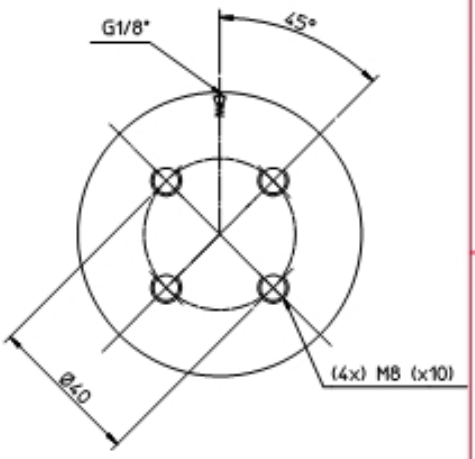

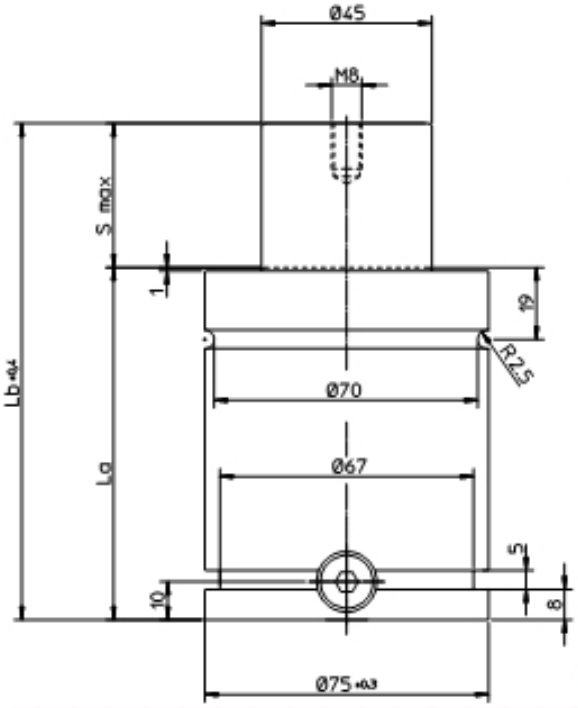

ESEMPIO D'ORDINE
Ordering example / Exemple de commande
Bestellbeispiel / Обозначение кода для заказа

KF 24 - 50 **- C**

CODICE MODELLO AUTONOMO
Self-contained model code
Code module autonome
Autonomer Modellcode
Код автономного типа

C = COLLEGATO
Not self contained /
Неавтономный

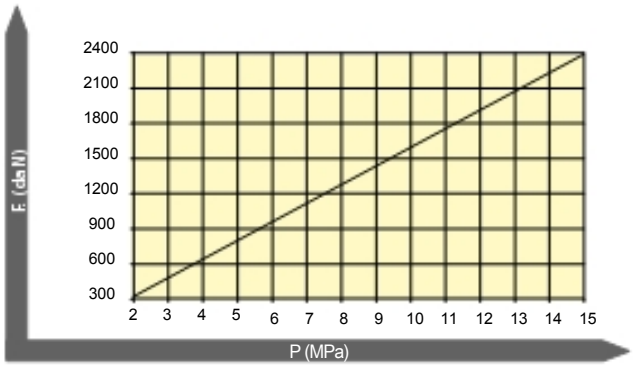

I FORZA DISPONIBILE AL VARIARE DELLA CORSA DELLO STELO.
PRESSIONE DI CARICAMENTO: 15 MPa.
GB Force available at different lengths of stroke. Charging pressure: 15 MPa.
F Force disponible lorsque la course de la tige varie. Pression de chargement: 15 MPa.
D Bei Verdnderung des Kolbenstangenhubs verfsgbare Kraft. Ladedruck: 15 MPa.
R Достигаемое усилие относительно длины хода. Давление заполнения: 15 MPa..

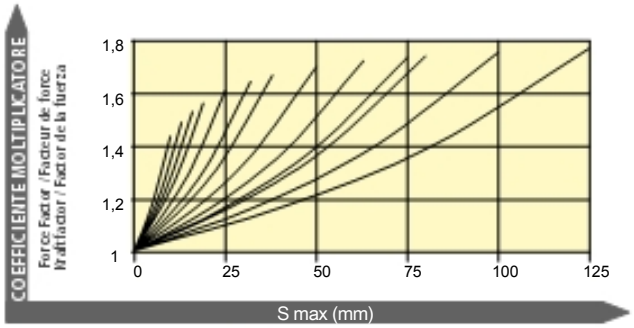

P max	P min	max	Δ P	Kit	V max	cicli/min
15 MPa	2 MPa	80 C°	± 0,33%/1°C	SCR-KF 24	1,6 m/s	20/100

CODICE Code/Cydigo	S max (mm)	La (mm)	Lb (mm)	Fo (daN)	F (daN)	P (MPa)	V (l)	A (cm²)	Kg
KF 24-10	10	65	75		3416		0,05		1,2
KF 24-13	13	68	81		3542		0,06		1,3
KF 24-16	16	71	87		3638		0,07		1,5
KF 24-19	19	74	93		3713		0,08		1,5
KF 24-25	25	80	105		3823		0,11		1,6
KF 24-32	32	87	119		3910		0,13		1,7
KF 24-38	38	93	131	2400 (±5%)	3965	15	0,15	15,89	1,8
KF 24-50	50	105	155		4040		0,19		2
KF 24-63	63	118	181		4094		0,24		2,2
KF 24-75	75	130	205		4128		0,28		2,4
KF 24-80	80	135	215		4140		0,3		2,4
KF 24-100	100	155	255		4176		0,37		2,8
KF 24-125	125	180	305		4205		0,46		3,1

ATTACCHI
Mounts / Fixations / Befestigungen / Крепления

FP (Код 05574/C)

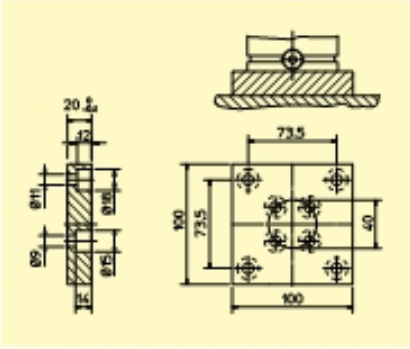

FPS (Код 05919/C)

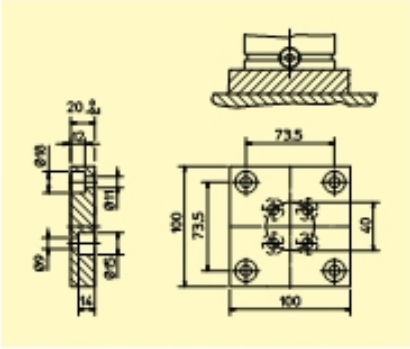

FR (Код 04757)

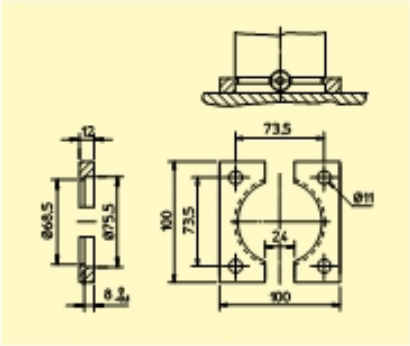

FA (Код 05575/C)

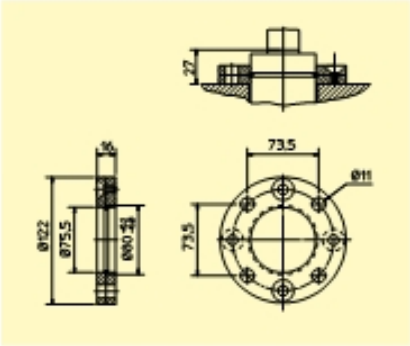

FAQ (Код 05576/C)

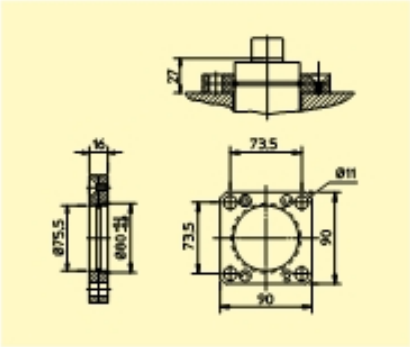

FO (Код 04759/C)

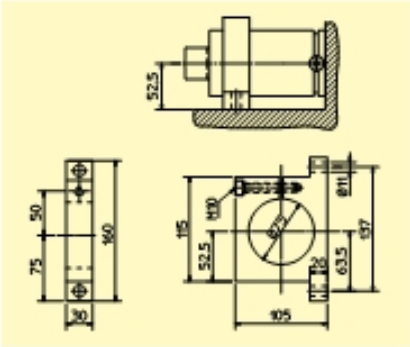

FR1 (Код 06190)

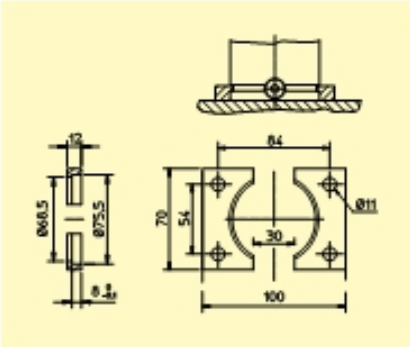

CILINDRI MOLLA AD AZOTO KF 42

NITROGEN GAS SPRINGS KF 42 | STICKSTOFFGASDRUCKFEDERN KF 42
ГАЗОВЫЕ ЦИЛИНДРЫ KF 42 | CILINDROS CARGADOS CON NITRYGENO KF 42

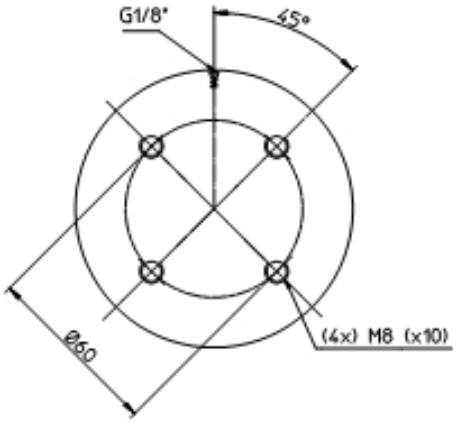

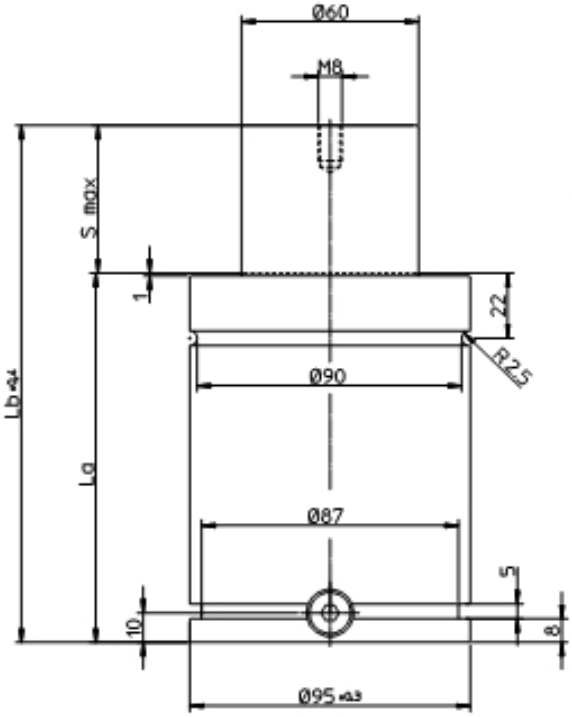

ESEMPIO D'ORDINE
Ordering example / Exemple de commande
Bestellbeispiel / Обозначение кода для заказа

KF 42 - 50 - C

CODICE MODELLO AUTONOMO
Self-contained model code
Code module autonome
Autonomer Modellcode
Код автономного типа

C = COLLEGATO
Not self contained /
angeshlosen I Неавтономный

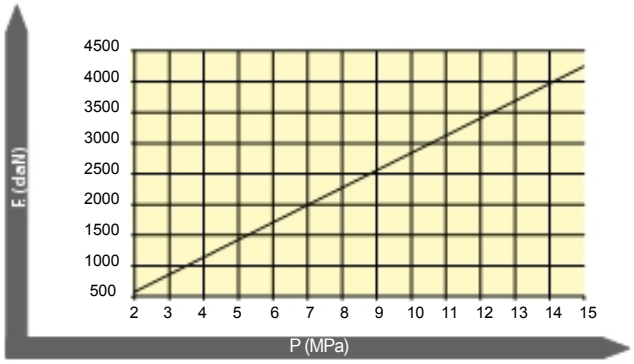

I FORZA DISPONIBILE AL VARIARE DELLA CORSA DELLO STELO.
PRESSIONE DI CARICAMENTO: 15 MPa.
GB Force available at different lengths of stroke. Charging pressure: 15 MPa.
F Force disponible lorsque la course de la tige varie. Pression de chargement: 15 MPa.
D Bei Verdnderung des Kolbenstangenhubs verfbgbare Kraft. Ladedruck: 15 MPa.
R Достигаемое усилие относительно длины хода. Давление заполнения: 15 MPa..

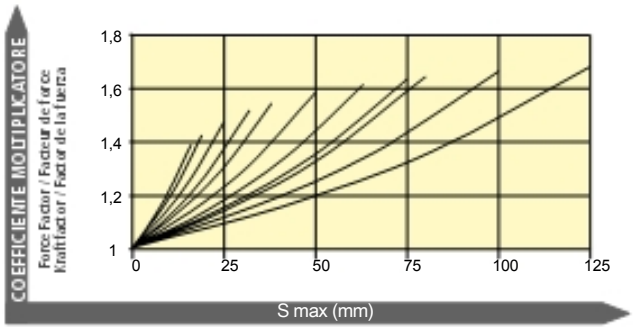

P max	P min	max	Δ P	Kit	V max	cicli/min
15 MPa	2 MPa	80 C°	± 0,33%/1°C	SCR-KF 42	1,6 m/s	20/100

CODICE Code/Cydigo	S max (mm)	La (mm)	Lb (mm)	Fo (daN)	F (daN)	P (MPa)	V (l)	A (cm²)	Kg
KF 42-16	16	91	107		5865		0,16		2,7
KF 42-19	19	94	113		6003		0,18		2,8
KF 42-25	25	100	125		6218		0,22		3
KF 42-32	32	107	139		6400		0,27		3,1
KF 42-38	38	113	151		6519		0,31		3,3
KF 42-50	50	125	175		6691		0,39		3,6
KF 42-63	63	138	201	4200 (±5%)	6818	15	0,47	28,26	3,9
KF 42-75	75	150	225		6903		0,55		4,3
KF 42-80	80	155	235		6932		0,58		4,5
KF 42-100	100	175	275		7024		0,71		5
KF 42-125	125	200	325		7102		0,88		5,5

ATTACCHI
Mounts / Fixations / Befestigungen / Крепления

FP (Код 05577/C)

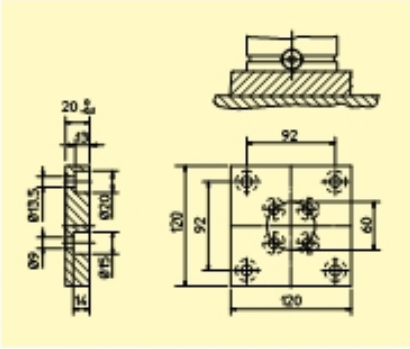

FPS (Код 05920/C)

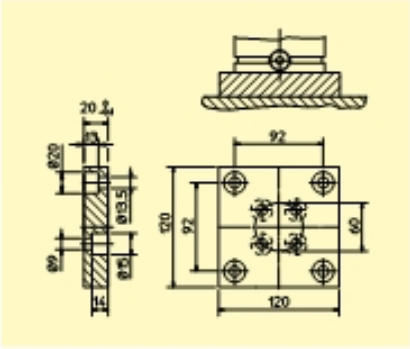

FR (Код 04760)

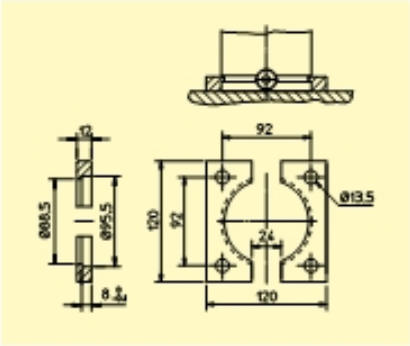

FA (Код 05578/C)

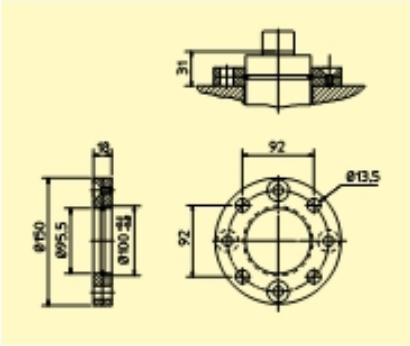

FAQ (Код 05579/C)

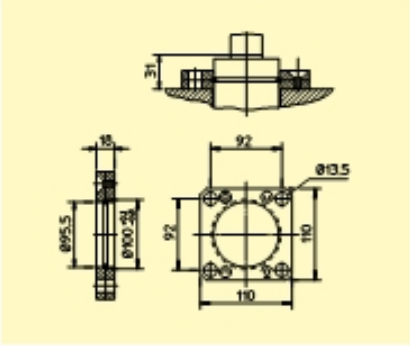

FO (Код 04762/C)

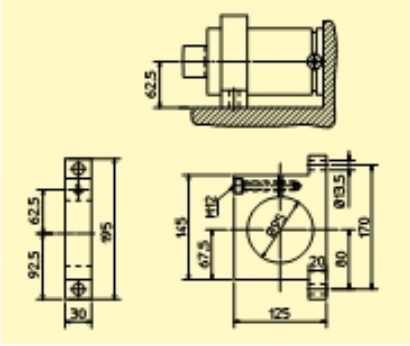

FR1 (Код 06047)

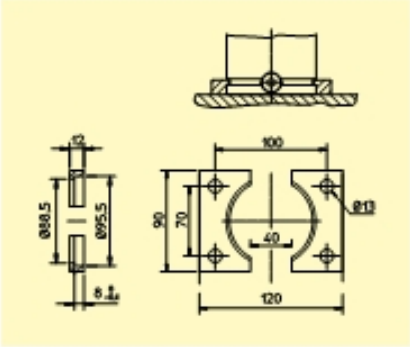

CILINDRI MOLLA AD AZOTO
KF 66

NITROGEN GAS SPRINGS KF 66 | STICKSTOFFGASDRUCKFEDERN KF 66
ГАЗОВЫЕ ЦИЛИНДРЫ KF 66 | CILINDROS CARGADOS CON NITRYGENO KF 66

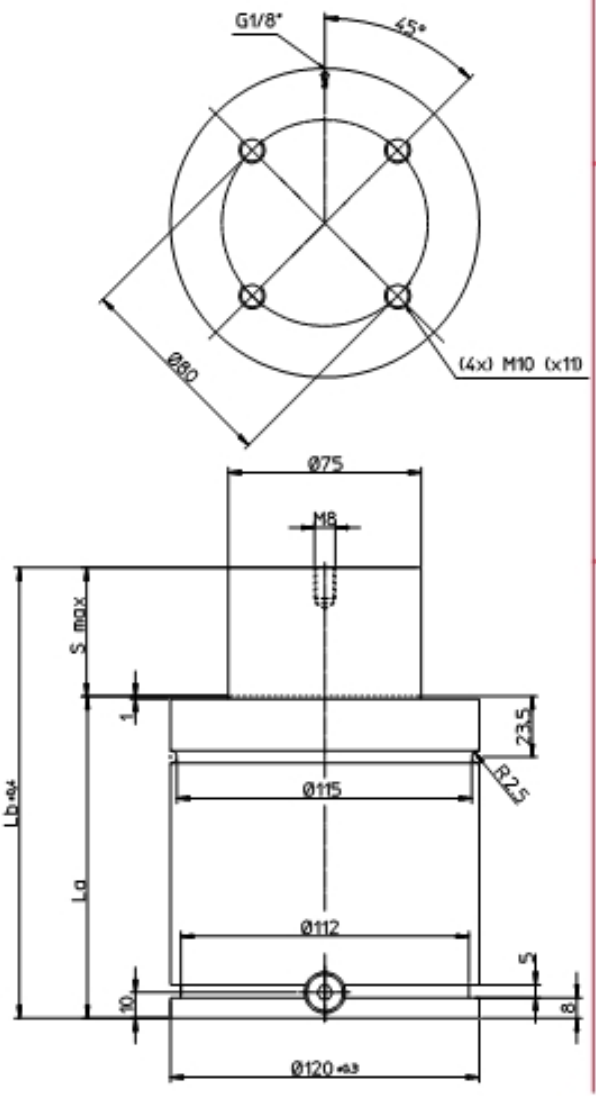

ESEMPIO D'ORDINE
Ordering example / Exemple de commande
Bestellbeispiel / Обозначение кода для заказа

KF 66 - 50 - C

CODICE MODELLO AUTONOMO
Self-contained model code
Code module autonome
Autonomer Modellcode
Код автономного типа

C = COLLEGATO
Not self contained /
angeshlosen I Неавтономный

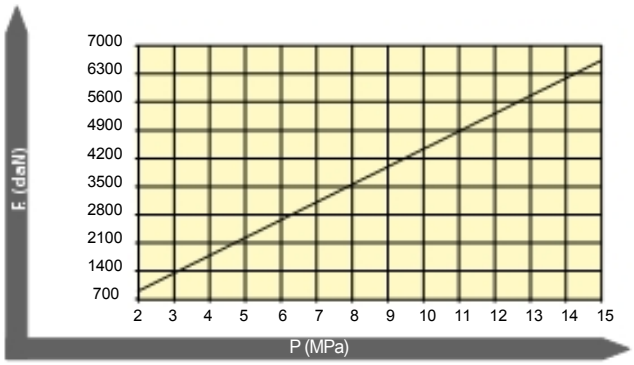

I FORZA DISPONIBILE AL VARIARE DELLA CORSA DELLO STELO.
PRESSIONE DI CARICAMENTO: 15 MPa.
GB Force available at different lengths of stroke. Charging pressure: 15 MPa.
F Force disponible lorsque la course de la tige varie. Pression de chargement: 15 MPa.
D Bei Verdnderung des Kolbenstangenhubs verfsgbare Kraft. Ladedruck: 15 Mpa
R Достигаемое усилие относительно длины хода. Давление заполнения: 15 MPa.

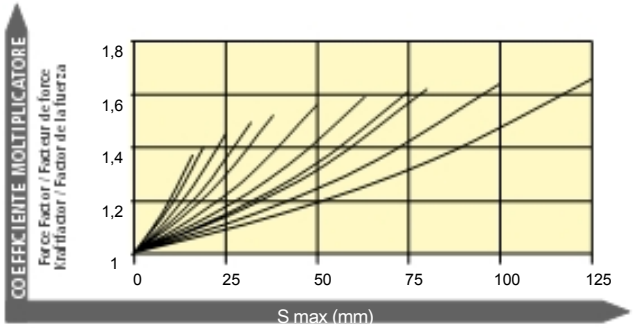

P max	P min	max	Δ P	Kit	V max	cicli/min
15 MPa	2 MPa	80 C°	± 0,33%/1°C	SCR-KF 66	1,6 m/s	20/100

CODICE Code/Cydigo	S max (mm)	La (mm)	Lb (mm)	Fo (daN)	F (daN)	P (MPa)	V (l)	A (cm²)	Kg
KF 66-16	16	91	107		9032		0,26		5
KF 66-19	19	94	113		9242		0,3		5,1
KF 66-25	25	100	125		9570		0,36		5,3
KF 66-32	32	107	139		9851		0,43		5,6
KF 66-38	38	113	151		10033		0,49		5,8
KF 66-50	50	125	175	6600 (±5%)	10300	15	0,62	44,15	6,2
KF 66-63	63	138	201		10498		0,75		6,8
KF 66-75	75	150	225		10631		0,88		7
KF 66-80	80	155	235		10676		0,93		7,5
KF 66-100	100	175	275		10820		1,14		8,3
KF 66-125	125	200	325		10942		1,4		9,2

ATTACCHI
Mounts / Fixations / Befestigungen / Крепления

FP (Код 05580/C)

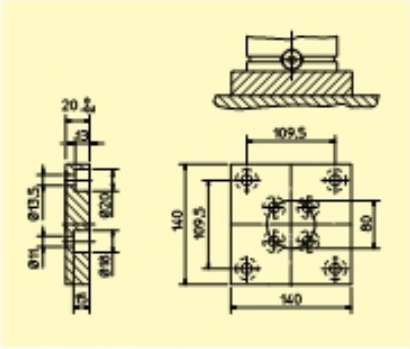

FPS (Код 05921/C)

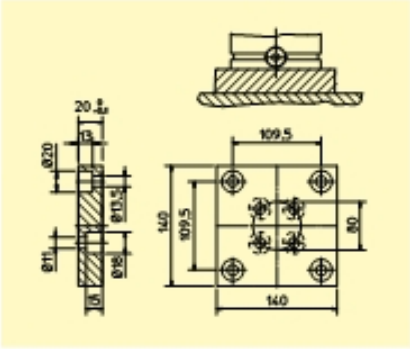

FR (Код 04763)

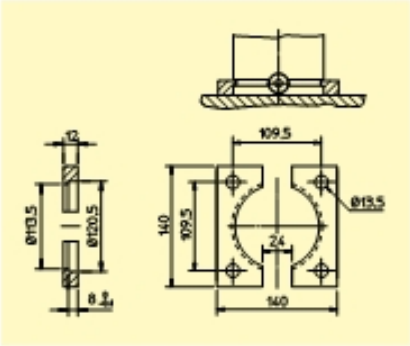

FA (Код 05581/C)

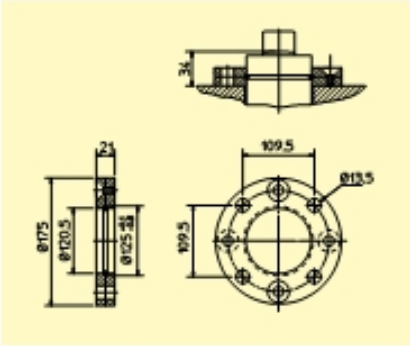

FAQ (Код 05582/C)

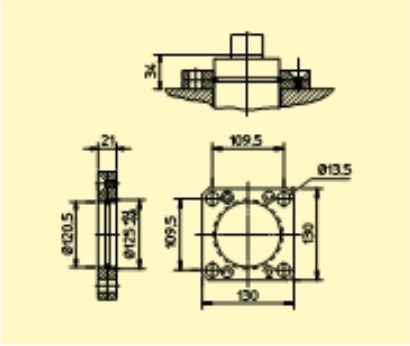

FO (Код 04765/C)

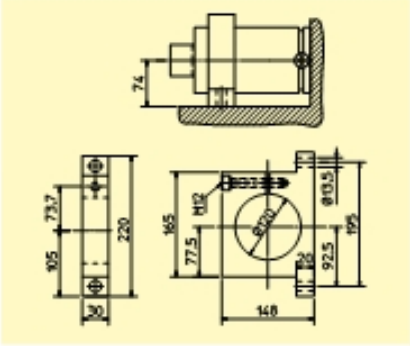
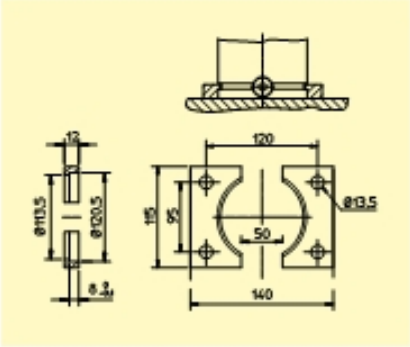
FR1 (Код 06191)